Systém
EW - FU

POPIS
Klasický systém pro sanaci stávajících komínů:
Jednovrstvý systémový spalinovod z nerezové oceli pro modernizaci a zmenšení průřezu stávajících domovních komínů a spojovacích potrubí nebo pro přívod a odvod vzduchu

MATERIÁL
1.4404(316L) / 1.4571 (316Ti)
1.4828 k dispozici za příplatek
Další možnosti na vyžádání

POVRCH
Matný

SÍLA STĚNY
0,6 mm / 0,8 mm / 1,0 mm
Další možnosti na vyžádání

VNITŘNÍ PRŮMĚR
80 – 600 mm, další možnosti na vyžádání do 1200 mm

IZOLACE
Volitelně i s izolačními skořepinami

SPOJENÍ
Zásuvné spojení signa / hrdlo

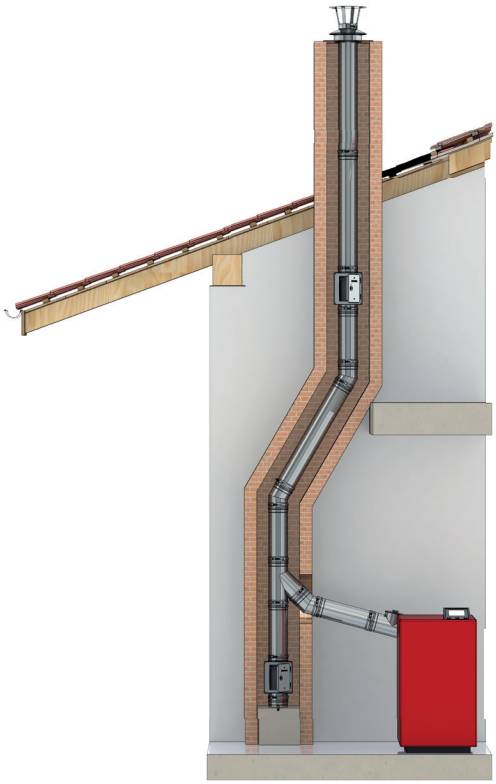

VLASTNOSTI SYSTÉMU

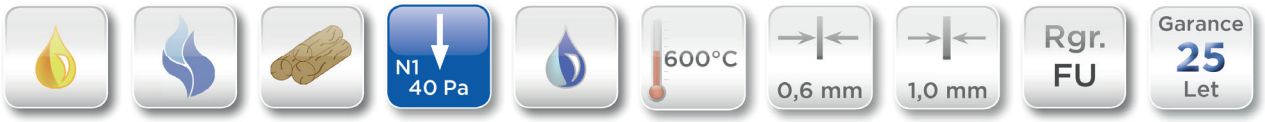

VLASTNOSTI

- Odolný proti vyhoření sazí nebo proti vlhkosti
- Rychlá montáž a bezproblémové šikmé vedení díky lehkému materiálu
- Možnost fixace pomocí stahovacích spon
- Možno dodat jako oválnou rouru ideální pro úzké a vícetahové systémy
- Velká všestrannost systému a rozsáhlý program příslušenství

OBLASTI POUŽITÍ

- Regulovaná topeniště na olej, plyn, pevná paliva (přírodní dřevo, koks, rašelina, uhlí*)

* mimo černé uhlí

EW - FU

ČÍSLO CERTIFIKÁTU CE
0036 CPR 9174 006

KLASIFIKACE CE PODLE ČSN EN 1856 - 1
T400 - N1 - D - V2 - L50060 - Gxx
T400 - N1 - W - V2 - L50060 - Oxx
T600 - N1 - D - V2 - L50060 - Gxx
T600 - N1 - W - V2 - L50060 - Oxx
T600 - N1 - D - V3 - L50060 - Gxx[1]
[1] s 25 mm těsněním

EW - FU SPOJOVACÍ POTRUBÍ

ČÍSLO CERTIFIKÁTU CE
0036 CPD 9174 026

KLASIFIKACE CE PODLE ČSN EN 1856 - 2
bez ochrany proti sálání
T400 - N1 - D - V2 - L50060 - G400M
T400 - N1 - W - V2 - L50060 - O400M

s ochranou proti sálání
T400 - N1 - D - V2 - L50060 - G300
T400 - N1 - W - V2 - L50060 - O300

xx = Vzdálenosti od hořlavých materiálů jsou závislé na průměru, viz prohlášení o vlastnostech, ke stažení na www.jeremias.cz/dop-ew-fu

Systém
EW - FU 0,6 mm

FU01B

Kondenzační miska s 1/2" hrdlem, odtok do boku

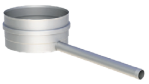

Ø	Kód	A	B	C	D	E	F	G	H	kg
080	FU01B080	80								0.5
100	FU01B100	100								0.5
115	FU01B115	115								0.6
120	FU01B120	120								0.6
130	FU01B130	130								0.6
140	FU01B140	140								0.6
150	FU01B150	150								0.6
160	FU01B160	160								0.7
180	FU01B180	180								0.7
200	FU01B200	200								0.8
225	FU01B225	225								0.9
250	FU01B250	250								1
300	FU01B300	300								1.2
350	FU01B350	350								1.4
400	FU01B400	400								1.7
450	FU01B450	450								1.9
500	FU01B500	500								2.2
600	FU01B600	600								2.9

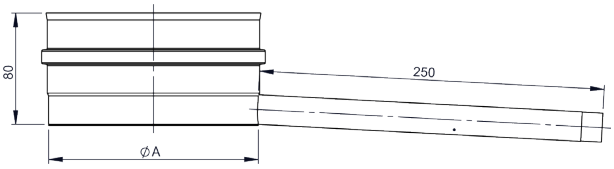

FU94B

Kondenzační miska s odtokem dolů



Ø	Kód	A	B	C	D	E	F	G	H	kg
080	FU94B080	80								0.5
100	FU94B100	100								0.5
115	FU94B115	115								0.6
120	FU94B120	120								0.6
130	FU94B130	130								0.6
140	FU94B140	140								0.6
150	FU94B150	150								0.6
160	FU94B160	160								0.6
180	FU94B180	180								0.7
200	FU94B200	200								0.7
225	FU94B225	225								0.8
250	FU94B250	250								0.9
300	FU94B300	300								1
350	FU94B350	350								1.2
400	FU94B400	400								1.4
450	FU94B450	450								1.7
500	FU94B500	500								1.9
600	FU94B600	600								2.2

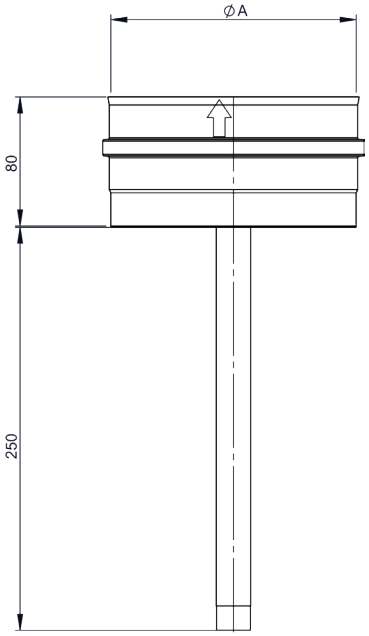

FU95B

Kondenzační miska bez odtoku



Ø	Kód	A	B	C	D	E	F	G	H	kg
080	FU95B080	80								0,12
100	FU95B100	100								0,16
115	FU95B115	115								0,19
120	FU95B120	120								0.2
130	FU95B130	130								0,22
140	FU95B140	140								0,25
150	FU95B150	150								0,27
160	FU95B160	160								0,29
180	FU95B180	180								0,35
200	FU95B200	200								0.4
225	FU95B225	225								0,47
250	FU95B250	250								0,54
300	FU95B300	300								0,71
350	FU95B350	350								0,89
400	FU95B400	400								1.1
450	FU95B450	450								1,32
500	FU95B500	500								1,56
600	FU95B600	600								2.1

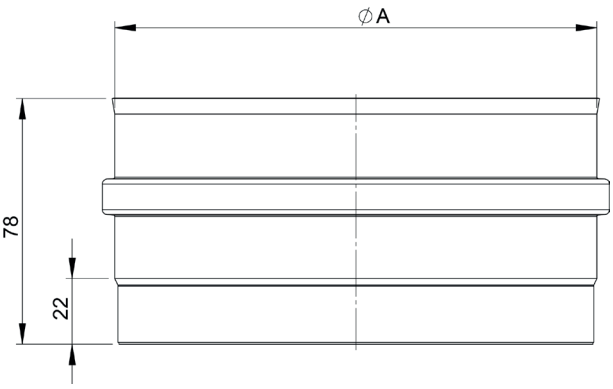

FU0607

Čistící prvek 210x140mm



Ø	Kód	A	B	C	D	E	F	G	H	kg
080	FU0607080	80		71						0.57
100	FU0607100	100		87						0.69
115	FU0607115	115		97						0.8
120	FU0607120	120		100						0.81
130	FU0607130	130		98						0.87
140	FU0607140	140		100						0.92
150	FU0607150	150		101						0.98
160	FU0607160	160		100						1.04
180	FU0607180	180		101						1.15
200	FU0607200	200		100						1.26
225	FU0607225	225		118						1.45
250	FU0607250	250		115						1.57
300	FU0607300	300		115						1.88
350	FU0607350	350		120						2.17
400	FU0607400	400		112						2.45
450	FU0607450	450		112						2.75
500	FU0607500	500		112						3.04
600	FU0607600	600		112						3.63

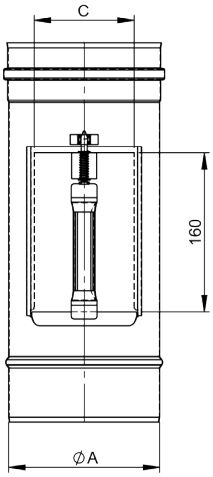

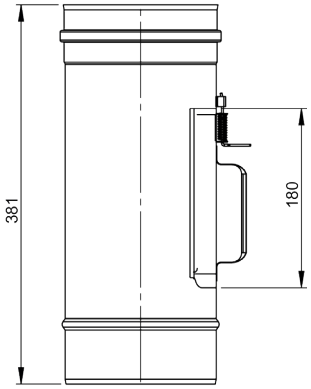

EW0607

Čistící prvek 210x140mm bez dvířek ŠIKMÝ



Ø	Kód	A	B	C	D	E	F	G	ß°	kg
080	EW0607080	80							124°	0,86
100	EW0607100	100							140,8°	0,95
115	EW0607115	115							153,5°	1,02
120	EW0607120	120							157,4°	1,05
130	EW0607130	130							164,9°	1,1
140	EW0607140	140							171,5°	1,15
150	EW0607150	150							177,2°	1,21
160	EW0607160	160							180°	1,26
180	EW0607180	180							180°	1,37
200	EW0607200	200							180°	1,48
225	EW0607225	225							180°	1,62
250	EW0607250	250							180°	1,76
300	EW0607300	300							180°	2,05
350	EW0607350	350							180°	2,33
400	EW0607400	400							180°	2,62
450	EW0607450	450							180°	2,92
500	EW0607500	500							180°	3,2
600	EW0607600	600							180°	3,79

FU0607K

Čistící prvek 210x140mm se skříňkou



Ø	Kód	A	B	C	D	E	F	G	H	kg
080	FU0607K080	80								1,02
100	FU0607K100	100								1,14
115	FU0607K115	115								1,25
120	FU0607K120	120								1,27
130	FU0607K130	130								1,33
140	FU0607K140	140								1,4
150	FU0607K150	150								1,47
160	FU0607K160	160								1,52
180	FU0607K180	180								1,61
200	FU0607K200	200								1,71
225	FU0607K225	225								1,85
250	FU0607K250	250								1,99
300	FU0607K300	300								2,27
350	FU0607K350	350								2,55
400	FU0607K400	400								2,84
450	FU0607K450	450								3,13
500	FU0607K500	500								3,42
600	FU0607K600	600								4,00

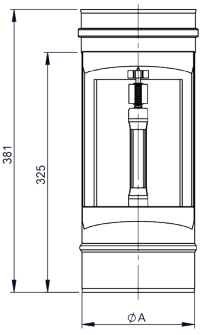

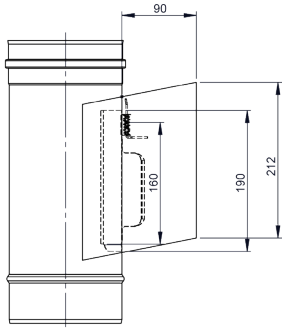

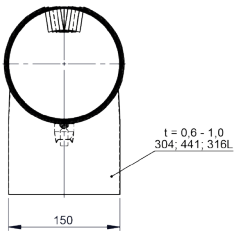

Systém
EW - FU 0,6 mm

FU0608

Čistící prvek 300x150mm



Ø	Kód	A	B	C	D	E	F	G	H	kg
080	FU0608080	80								0,7
100	FU0608100	100								0,85
115	FU0608115	115								0,97
120	FU0608120	120								1
130	FU0608130	130								1,07
140	FU0608140	140								1,13
150	FU0608150	150								1,22
160	FU0608160	160								1,3
180	FU0608180	180								1,43
200	FU0608200	200								1,58
225	FU0608225	225								1,78
250	FU0608250	250								1,96
300	FU0608300	300								2,33
350	FU0608350	350								2,69
400	FU0608400	400								3,05
450	FU0608450	450								3,42
500	FU0608500	500								3,79
600	FU0608600	600								4,51

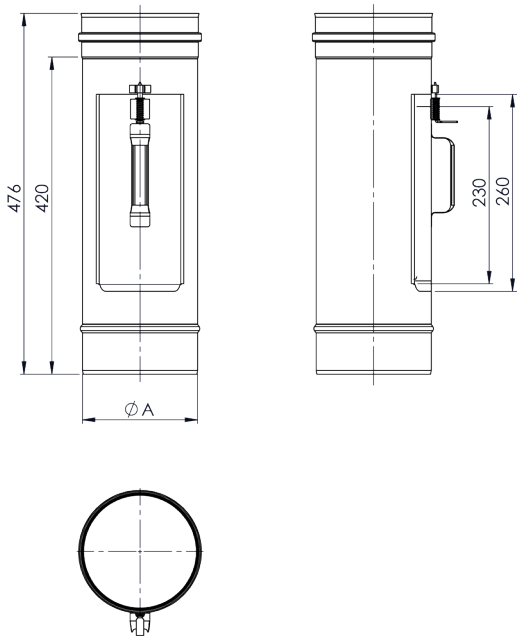

FU0608K

Čistící prvek 300x150mm se skříňkou



Ø	Kód	A	B	C	D	E	F	G	H	kg
080	FU0608K080	80								1.3
100	FU0608K100	100								1.45
115	FU0608K115	115								1.57
120	FU0608K120	120								1.6
130	FU0608K130	130								1.67
140	FU0608K140	140								1.75
150	FU0608K150	150								1.84
160	FU0608K160	160								1.94
180	FU0608K180	180								2.04
200	FU0608K200	200								2.16
225	FU0608K225	225								2.34
250	FU0608K250	250								2.5
300	FU0608K300	300								2.85
350	FU0608K350	350								3.2
400	FU0608K400	400								3.55
450	FU0608K450	450								3.92
500	FU0608K500	500								4.28
600	FU0608K600	600								5

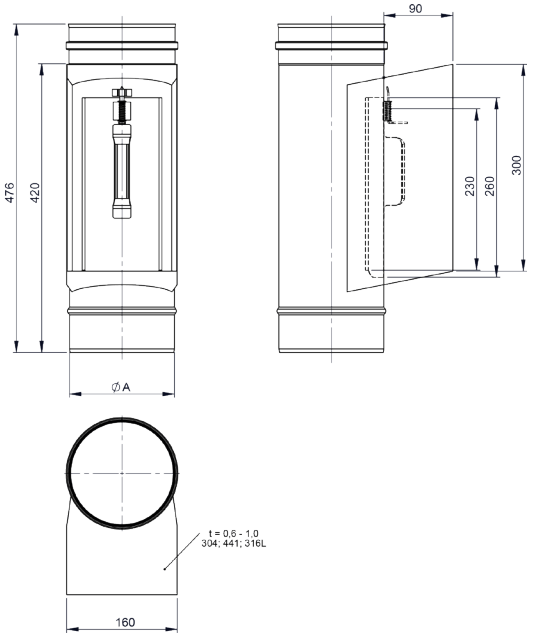

FU0607R

Čistící prvek s kulatým čistícím otvorem do400°C



Ø	Kód	A	B	C	D	E	F	G	H	kg
080	FU0607R080	80	80	376						0.64
100	FU0607R100	100	100	376						0.79
115	FU0607R115	115	115	376						0.88
120	FU0607R120	120	120	376						0.95
130	FU0607R130	130	130	376						1.03
140	FU0607R140	140	140	376						1.09
150	FU0607R150	150	150	376						1.2
160	FU0607R160	160	150	376						1.24
180	FU0607R180	180	150	376						1.36
200	FU0607R200	200	150	376						1.47
225	FU0607R225	225	180	406						1.79
250	FU0607R250	250	180	406						1.94
300	FU0607R300	300	180	406						2.24
350	FU0607R350	350	250	476						3.16
400	FU0607R400	400	250	476						3.52
450	FU0607R450	450	250	476						3.88
500	FU0607R500	500	250	476						4.24
600	FU0607R600	600	250	476						4.96

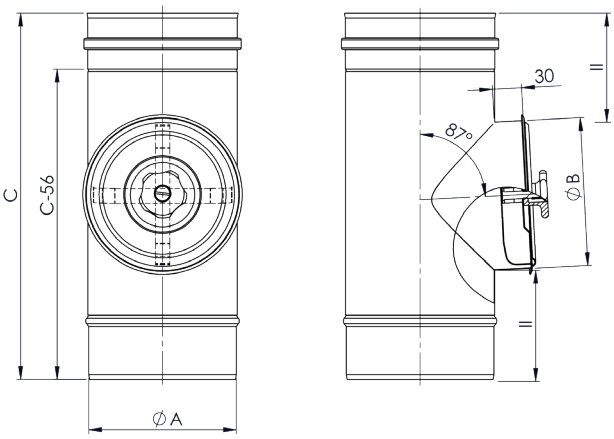

FU13

Komínová dvířka-nerez 210x140mm



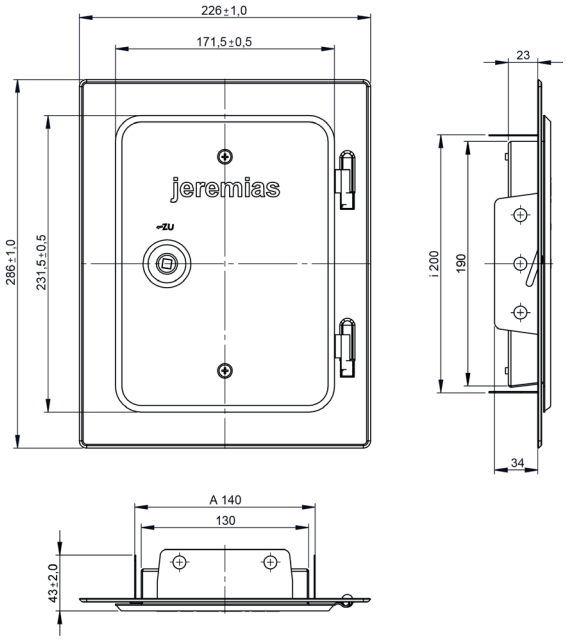

FU13B

Komínová dvířka-nerez 210x140mm 4x předvrtaná



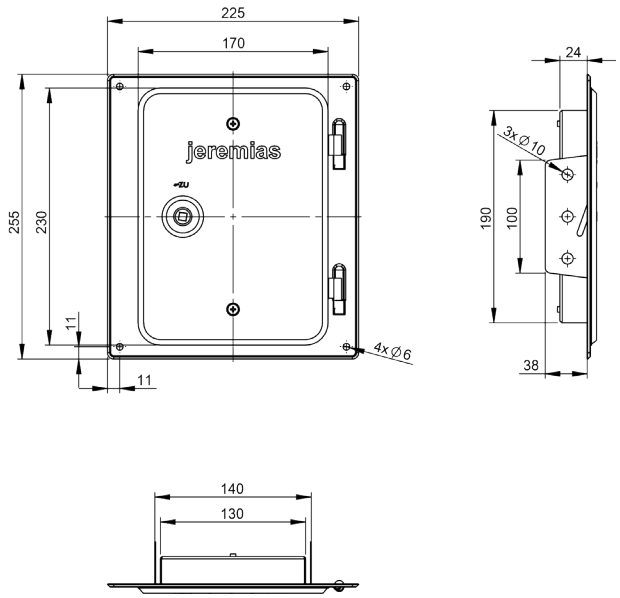

FU0960

Komínová dvířka-nerez 210x140mm, posuvný prvek 60mm



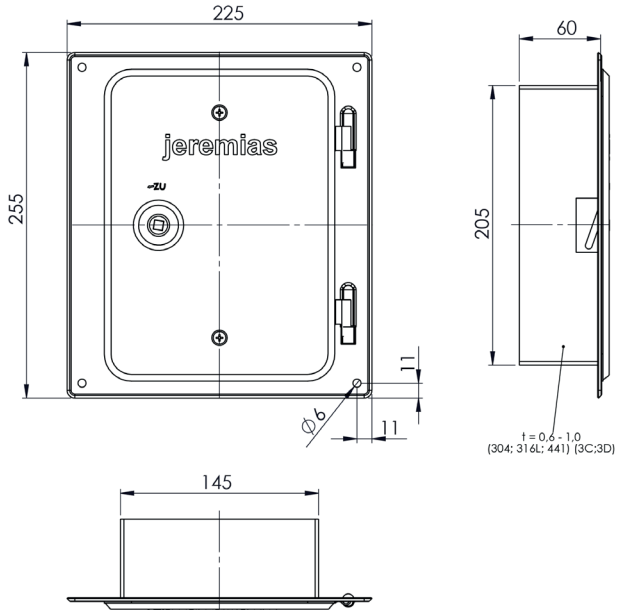

Systém
EW - FU 0,6 mm

FU09150

Komínová dvířka 210x140mm s posuvným prvkem 150mm



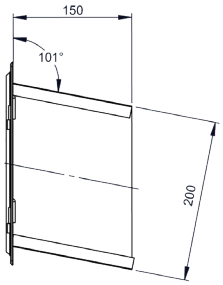

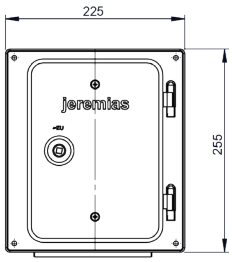

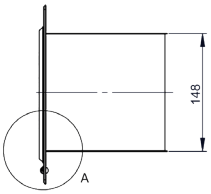

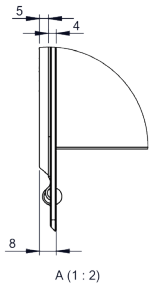

FU5560

Komínová dvířka-nerez 210x140mm s ochrannými dvířky proti sazím

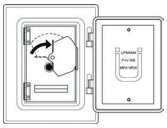

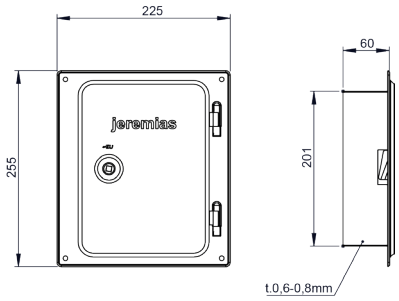

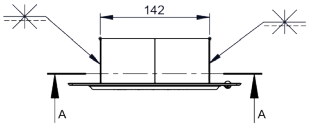

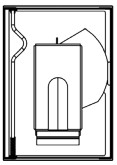

FU55150

Komínová dvířka-nerez 210x140mm s ochrannými dvířky proti sazím

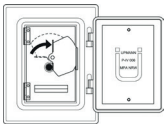

FU14

Komínová dvířka-nerez 300x150mm



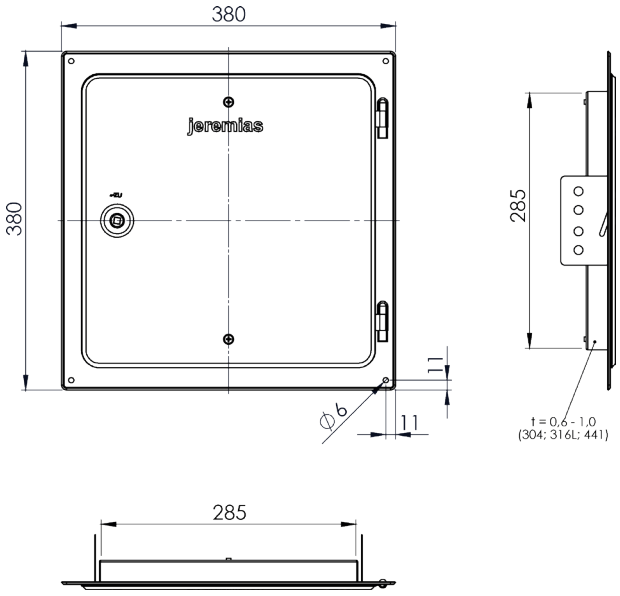

FU14B

Komínová dvířka-nerez 300x150mm



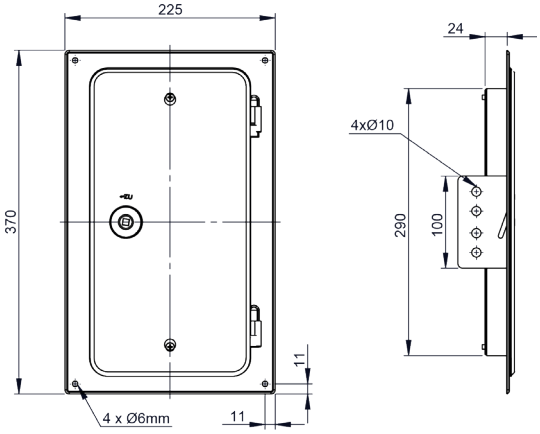

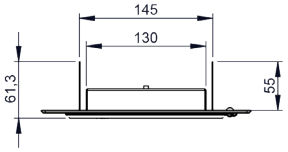

FU1060

Komínová dvířka-nerez 300x150mm, posuvné hrdlo 60mm



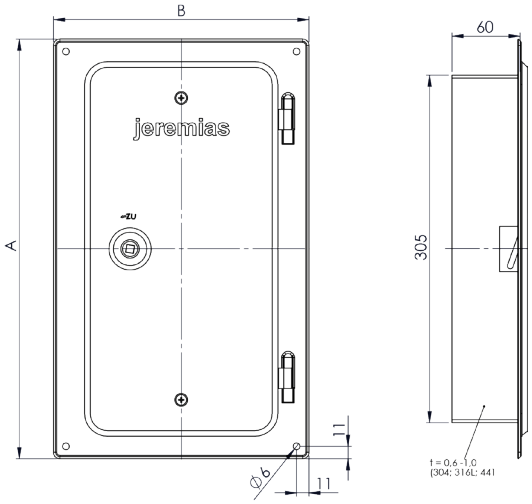



Systém
EW - FU 0,6 mm

FU10150

Komínová dvířka 300x150mm s posuvným prvkem 150mm



FU116

Komínová dvířka 300x200mm s posuvným prvkem



FU116060

Komínová dvířka-nerez 300x200mm posuvné hrdlo 60mm



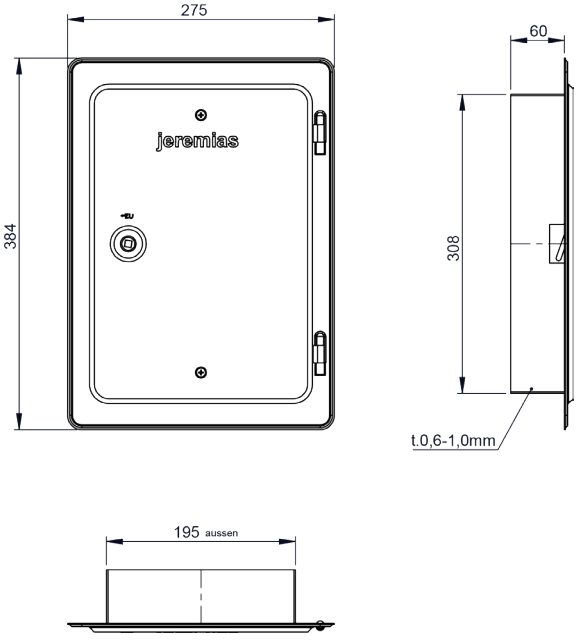

FU42

Průchodka do stěny nerez, dvojitá



Ø	Kód	A	B	C	D	E	F	G	H	kg
080	FU42080	82	75	88	102					0.3
100	FU42100	102	95	108	122					0.4
115	FU42115	117	110	123	137					0.4
120	FU42120	122	115	128	142					0.4
130	FU42130	132	125	138	152					0.5
140	FU42140	142	135	148	162					0.5
150	FU42150	153	145	158	172					0.5
160	FU42160	162	155	168	182					0.6
180	FU42180	182	175	188	202					0.7
200	FU42200	202	195	208	222					0.7
225	FU42225	227	220	233	247					0.8
250	FU42250	252	245	258	272					0.9
300	FU42300	302	295	308	322					1.1
350	FU42350	352	345	358	372					1.3
400	FU42400	402	395	408	422					1.5
450	FU42450	452	445	458	472					1.7
500	FU42500	502	495	508	522					1.8

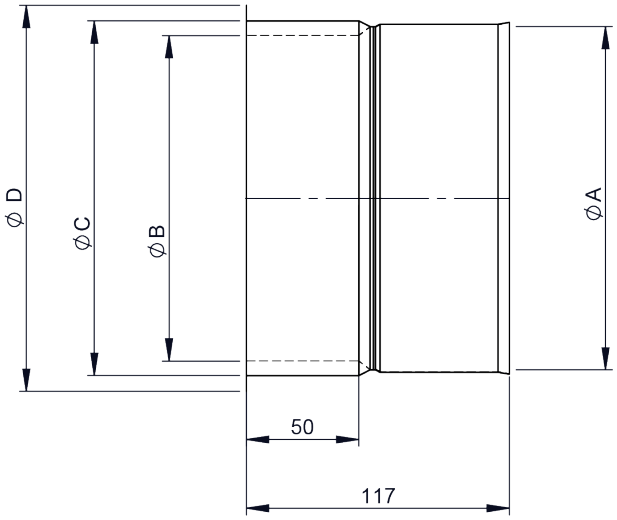

FU42F

Průchodka do stěny nerez, dvojitá



Ø	Kód	A	B	C	D	E	F	G	H	kg
080	FU42F080	82	72	90	102					0.3
100	FU42F100	102	92	110	1222					0.38
115	FU42F115	117	107	125	137					0.43
120	FU42F120	122	112	130	142					0.45
130	FU42F130	132	122	140	152					0.49
140	FU42F140	142	132	150	162					0.52
150	FU42F150	153	142	160	172					0.56
160	FU42F160	162	152	170	182					0.6
180	FU42F180	182	172	180	202					0.67
200	FU42F200	202	192	210	222					0.74
225	FU42F225	227	217	235	247					0.84
250	FU42F250	252	242	260	272					0.93

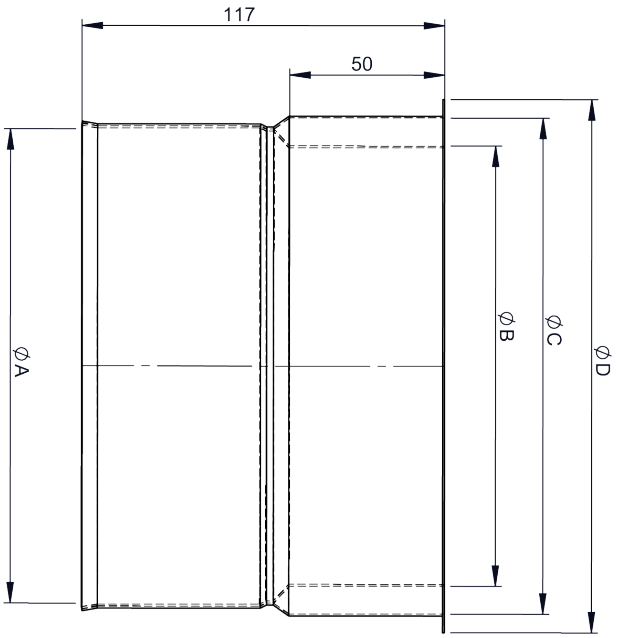

FU42E15

Posuvná zděř teleskopická 150mm vhodná pro FERRO



Ø	Kód	A	B	C	D	E	F	G	H	kg
080	FU42E15080	80	72	90	104					0.5
100	FU42E15100	100	92	110	124					0.7
115	FU42E15115	115	107	125	139					0.8
120	FU42E15120	120	112	130	144					0.8
130	FU42E15130	130	122	140	154					0.9
140	FU42E15140	140	132	150	164					0.9
150	FU42E15150	150	142	160	174					1
160	FU42E15160	160	152	170	184					1
180	FU42E15180	180	172	190	204					1.2
200	FU42E15200	200	192	210	224					1.3
225	FU42E15225	225	217	235	249					1.5
250	FU42E15250	250	242	260	274					1.6

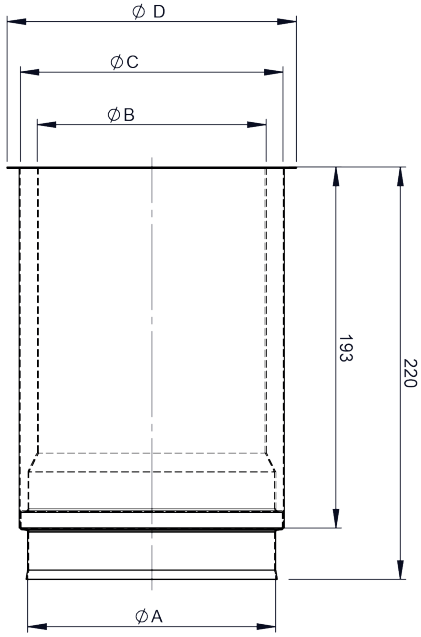

Systém
EW - FU 0,6 mm

FU0615

T-kus 87° vytahovaný



Ø	Kód	A	B	C	D	E	F	G	H	kg
080	FU0615080	80		276	142					0.46
100	FU0615100	100		329	153					0.66
115	FU0615115	115		329	161					0.76
120	FU0615120	120		329	164					0.79
130	FU0615130	130		329	169					0.86
150	FU0615150	150		329	180					0.99
180	FU0615180	180		376	195					1.31
200	FU0615200	200		376	206					1.45
250	FU0615250	250		446	232					2.09
300	FU0615300	300		496	258					2.73
350	FU0615350	350		596	285					3.7
400	FU0615400	400		596	311					4.26

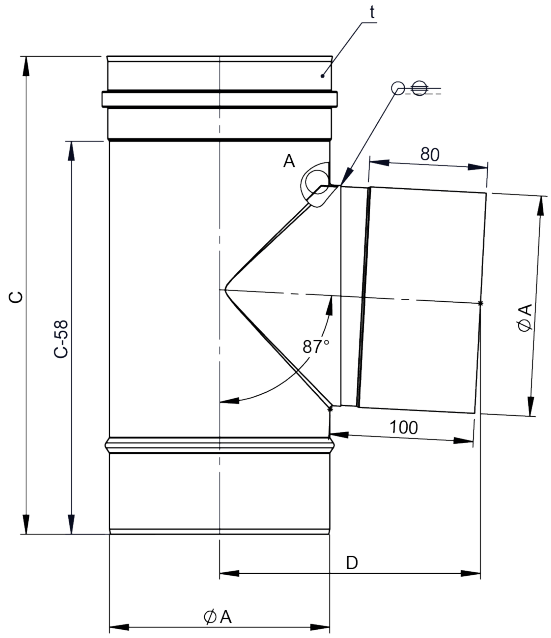

FU063015

T-kus 87° s odkapničkou, odbočka d=108mm

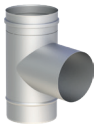

Ø	Kód	A	B	C	D	E	F	G	H	kg
080	FU063015080	80		131	143	276				0.47
100	FU063015100	100		156	153	329				0.66
115	FU063015115	115		156	161	329				0.75
120	FU063015120	120		156	164	329				0.79
130	FU063015130	130		156	169	329				0.85
140	FU063015140	140		156	174	329				0.91
150	FU063015150	150		156	180	329				0.98
160	FU063015160	160		178	185	376				1.15
180	FU063015180	180		178	195	376				1.29
200	FU063015200	200		178	206	376				1.42
225	FU063015225	225		212	219	446				1.82
250	FU063015250	250		212	232	446				2.02
300	FU063015300	300		234	258	496				2.62
350	FU063015350	350		283	285	596				4.74
400	FU063015400	400		283	311	596				5.37
450	FU063015450	450		307	337	650				6.48
500	FU063015500	500		331	363	700				7.65
600	FU063015600	600		378	416	800				10.23

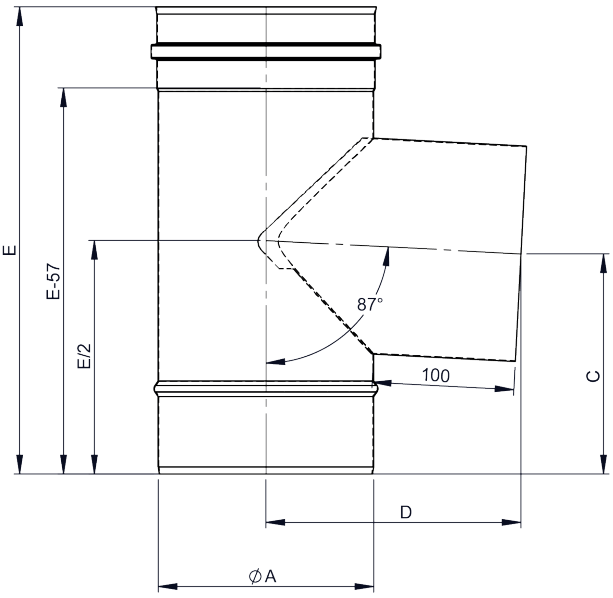

FU06317

T-kus 90° s odkapničkou



Ø	Kód	A	B	C	D	E	F	G	H	kg
080	FU06317080	80		140	140	276				1.1
100	FU06317100	100		166.5	150	329				1.2
115	FU06317115	115		166.5	157	329				1.3
120	FU06317120	120		166.5	160	329				1.3
130	FU06317130	130		166.5	165	329				1.6
150	FU06317150	150		166.5	175	329				1.8
180	FU06317180	180		190	190	376				2.2
200	FU06317200	200		190	200	376				2.5
250	FU06317250	250		225	225	446				4
300	FU06317300	300		250	250	496				5.2
350	FU06317350	350		300	274	596				5.7
400	FU06317400	400		300	299	596				6.2

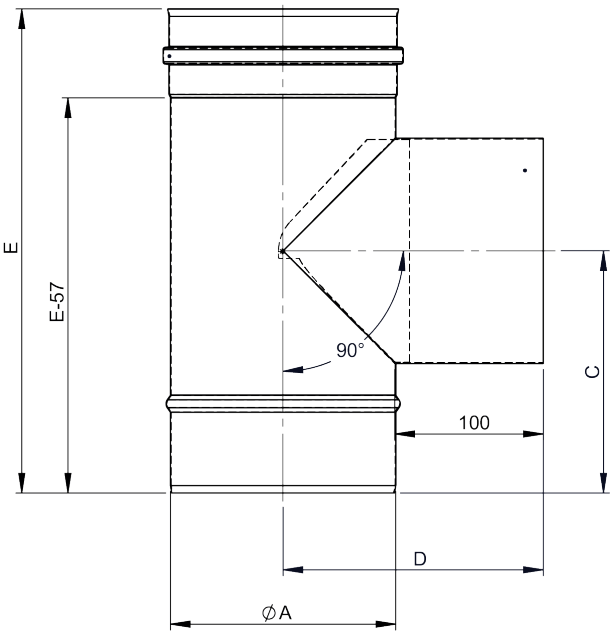

FU063317

T-kus 90° s odkapničkou (ručně svařený)



Ø	Kód	A	B	C	D	E	F	G	H	kg
080	FU063317080	80		276						0,5
100	FU063317100	100		329						0,6
115	FU063317115	115		329						0,7
120	FU063317120	120		329						0,8
130	FU063317130	130		329						0,8
140	FU063317140	140		329						0,9
150	FU063317150	150		329						1
160	FU063317160	160		376						1.1
180	FU063317180	180		376						1.3
200	FU063317200	200		376						1,4
225	FU063317225	225		446						1.8
250	FU063317250	250		446						2
300	FU063317300	300		496						2.6
350	FU063317350	350		596						3.5
400	FU063317400	400		596						3.9
450	FU063317450	450		650						4.8
500	FU063317500	500		700						5.6
600	FU063317600	600		800						7.5

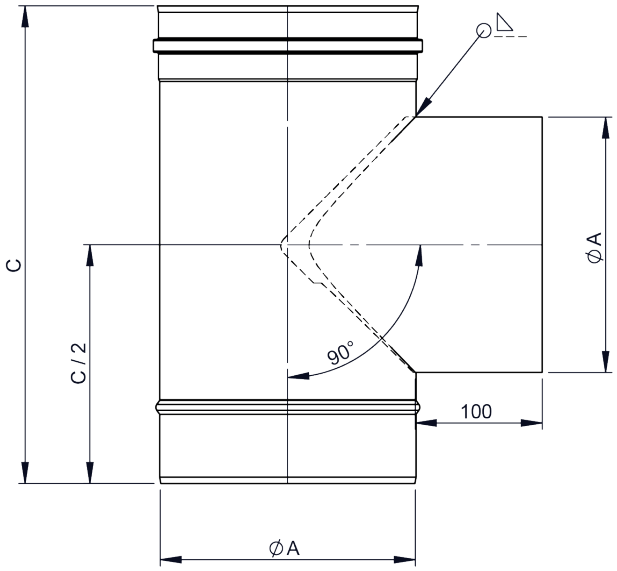

FU063015R

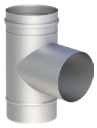

Ø A	Kód	A	B	C	D	E	F	G	kg
130	FU063015R130100	130	100						
150	FU063015R150130	150	130						
160	FU063015R160130	150	130						
180	FU063015R180130	180	130						
180	FU063015R180150	180	150						
200	FU063015R200150	200	150						
250	FU063015R250200	250	200						

FU063015E

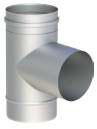

Ø A	Kód	A	B	C	D	E	F	G	kg
080	FU063015E080100	080	100						
115	FU063015E115130	115	130						
120	FU063015E120130	120	130						
130	FU063015E130140	130	140						
130	FU063015E130150	130	150						
150	FU063015E150180	150	180						
180	FU063015E180200	180	200						

Systém
EW - FU 0,6 mm

FU0616

T-kus 45° s odkapničkou



Ø	Kód	A	B	C	D	E	F	G	H	kg
080	FU0616080	80	311	139	57					0.55
100	FU0616100	100	336	156	62					0.73
115	FU0616115	115	356	168	67					0.88
120	FU0616120	120	366	173	70					0.94
130	FU0616130	130	381	181	74					1.05
140	FU0616140	140	391	190	75					1.16
150	FU0616150	150	411	199	82					1.3
160	FU0616160	160	421	207	83					1.41
180	FU0616180	180	451	224	91					1.69
200	FU0616200	200	481	241	99					1.98
225	FU0616225	225	513	262	105					2.36
250	FU0616250	250	551	283	117					2.8
300	FU0616300	300	616	326	131					3.72
350	FU0616350	350	686	369	149					6.27
400	FU0616400	400	756	411	166					7.83
450	FU0616450	450	826	454	183					9.61
500	FU0616500	500	896	497	201					11.5
600	FU0616600	600	1046	582	241					16

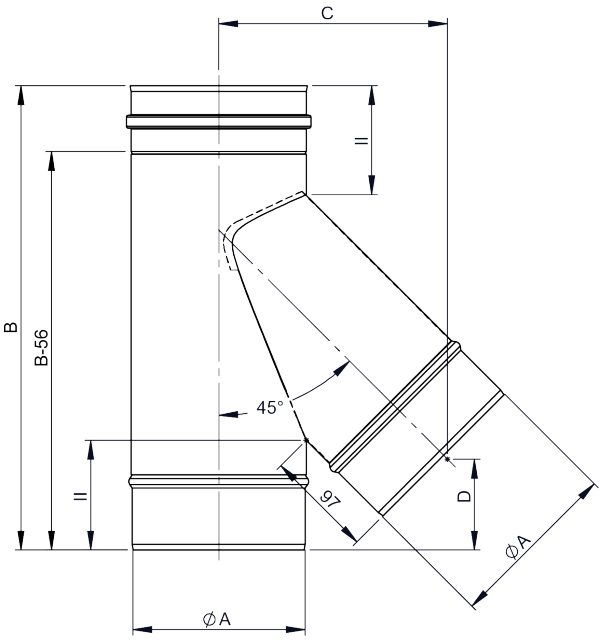

FU0649

T-Klix 87° odbočka s odkapničkou

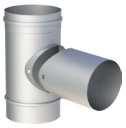

Ø	Kód	A	B	C	D	E	F	G	H	kg
080	FU0649080	80		280	132					
100	FU0649100	100		300	142					
115	FU0649115	115		315	149					
120	FU0649120	120		320	152					
130	FU0649130	130		330	157					
140	FU0649140	140		340	162					
150	FU0649150	150		350	167					
160	FU0649160	160		360	172					
180	FU0649180	180		380	182					
200	FU0649200	200		400	192					
225	FU0649225	225		425	204					
250	FU0649250	250		450	217					
300	FU0649300	300		500	242					
350	FU0649350	350		550	267					

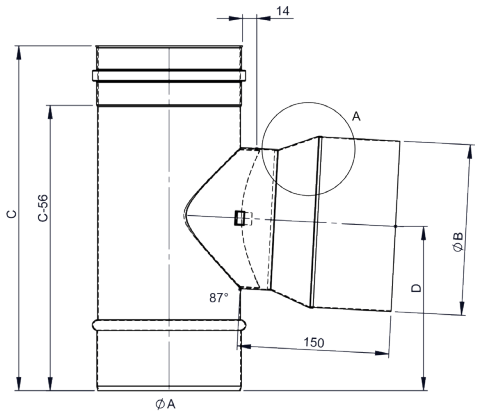

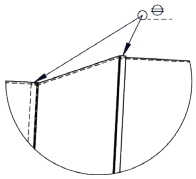

FU062169

T-Klix 90° odbočka s odkapničkou

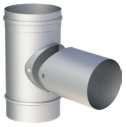

Ø	Kód	A	B	C	D	E	F	G	H	kg
080	FU062169080	80	80	280	140					2.16
100	FU062169100	100	100	300	150					2.8
115	FU062169115	115	115	315	157.5					3.33
120	FU062169120	120	120	320	160					3.5
130	FU062169130	130	130	330	165					3.86
140	FU062169140	140	140	340	170					4.23
150	FU062169150	150	150	350	175					4.61
160	FU062169160	160	160	360	180					4.99
180	FU062169180	180	180	380	190					5.83
200	FU062169200	200	200	400	200					6.64
225	FU062169225	225	225	425	212.5					7.75
250	FU062169250	250	250	450	225					8.93
300	FU062169300	300	300	500	250					11.45
350	FU062169350	350	350	550	275					16.24

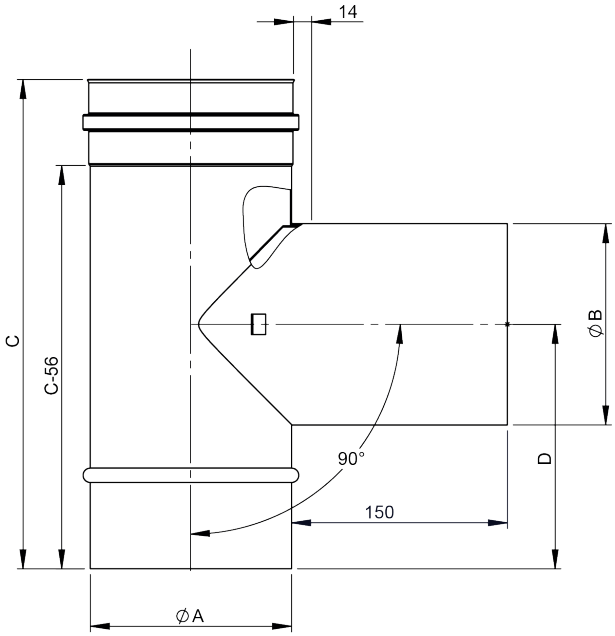

FU0631

T-kus 60° s odkapničkou



Ø	Kód	A	B	C	D	E	F	G	H	kg
080	FU0631080	80	291	148	84					0.5
100	FU0631100	100	311	162	91					0.66
115	FU0631115	115	321	174	94					0.78
120	FU0631120	120	331	178	98					0.84
130	FU0631130	130	336	185	99					0.91
140	FU0631140	140	356	193	108					1.03
150	FU0631150	150	366	201	111					1.14
160	FU0631160	160	376	207	115					1.23
180	FU0631180	180	405	223	122					1.45
200	FU0631200	200	411	237	127					1.66
225	FU0631225	225	436	256	136					1.97
250	FU0631250	250	466	275	147					2.31
300	FU0631300	300	506	313	160					2.99
350	FU0631350	350	586	350	193					5.21
400	FU0631400	400	656	387	221					6.57
450	FU0631450	450	716	425	243					8.01
500	FU0631500	500	776	462	266					9.58
600	FU0631600	600	886	537	307					12.97

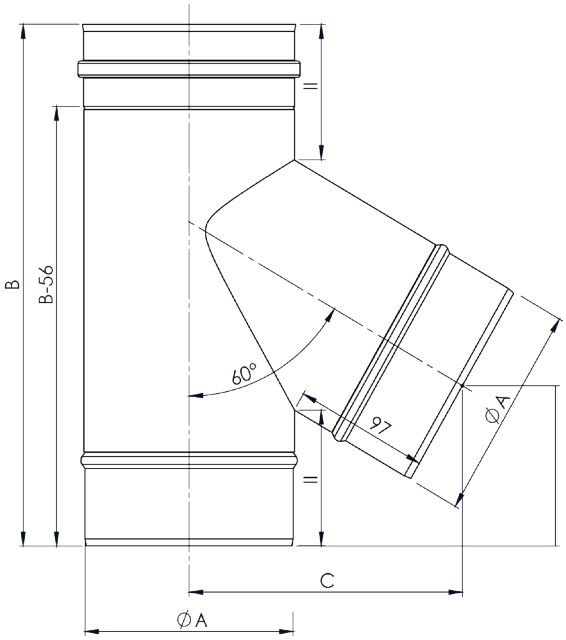

FU40

Distanční objímka

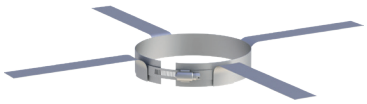

pro Ø	Kód	A	B	C	D	E	F	G	H	kg
080	FU40080	80		20						0.14
100	FU40100	100		20						0.14
115	FU40115	115		25						0.17
120	FU40120	120		25						0.17
130	FU40130	130		25						0.18
140	FU40140	140		25						0.18
150	FU40150	150		25						0.19
160	FU40160	160		30						0.21
180	FU40180	180		30						0.22
200	FU40200	200		30						0.3
225	FU40225	225		30						0.31
250	FU40250	250		30						0.33
300	FU40300	300		30						0.36
350	FU40350	350		30						0.39
400	FU40400	400		30						0.42
450	FU40450	450		30						0.55
500	FU40500	500		30						0.59
600	FU40600	600		30						0.66

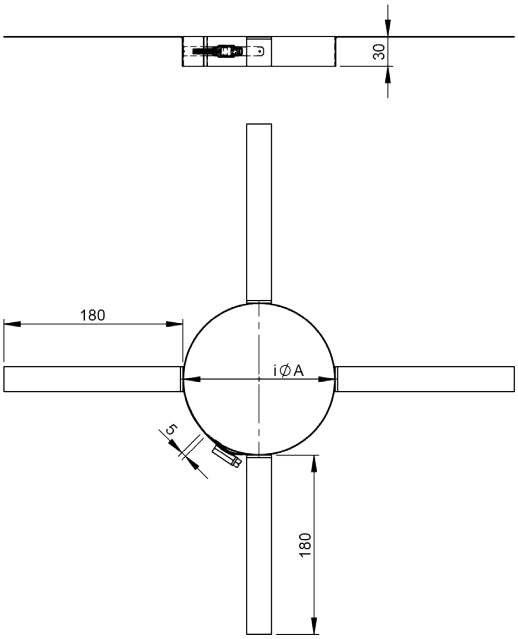

FU0602

Prodloužení 1000mm



Ø	Kód	A	B	C	D	E	F	G	H	kg
080	FU0602080	80								1.2
100	FU0602100	100								1.5
115	FU0602115	115								1.7
120	FU0602120	120								1.8
130	FU0602130	130								2
140	FU0602140	140								2.1
150	FU0602150	150								2.3
160	FU0602160	160								2.4
180	FU0602180	180								2.7
200	FU0602200	200								3
225	FU0602225	225								3.4
250	FU0602250	250								3.8
300	FU0602300	300								4.5
350	FU0602350	350								5.3
400	FU0602400	400								6
450	FU0602450	450								6.8
500	FU0602500	500								7.5
600	FU0602600	600								9.1

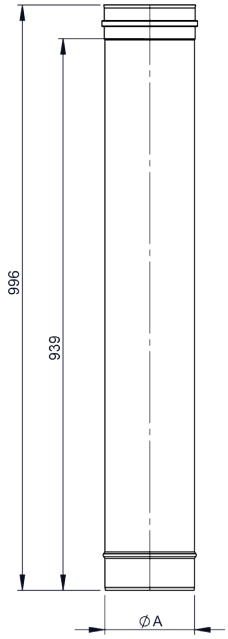

Systém
EW - FU 0,6 mm

FU0603

Prodloužení 500mm



Ø	Kód	A	B	C	D	E	F	G	H	kg
080	FU0603080	80								0,62
100	FU0603100	100								0,77
115	FU0603115	115								0,88
120	FU0603120	120								0,92
130	FU0603130	130								1
140	FU0603140	140								1,07
150	FU0603150	150								1,16
160	FU0603160	160								1,22
180	FU0603180	180								1,38
200	FU0603200	200								1,53
225	FU0603225	225								1,72
250	FU0603250	250								1,91
300	FU0603300	300								2,29
350	FU0603350	350								2,67
400	FU0603400	400								3,05
450	FU0603450	450								3,43
500	FU0603500	500								3.82
600	FU0603600	600								4.58

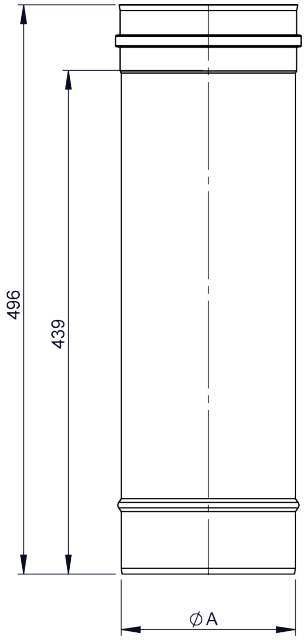

FU0604

Prodloužení 250mm



Ø	Kód	A	B	C	D	E	F	G	H	kg
080	FU0604080	80								0,31
100	FU0604100	100								0,39
115	FU0604115	115								0,45
120	FU0604120	120								0,47
130	FU0604130	130								0.49
140	FU0604140	140								0,54
150	FU0604150	150								0,59
160	FU0604160	160								0,62
180	FU0604180	180								0,7
200	FU0604200	200								0,77
225	FU0604225	225								0,87
250	FU0604250	250								0,96
300	FU0604300	300								1,16
350	FU0604350	350								1,35
400	FU0604400	400								1,54
450	FU0604450	450								1.74
500	FU0604500	500								1.93
600	FU0604600	600								2,31

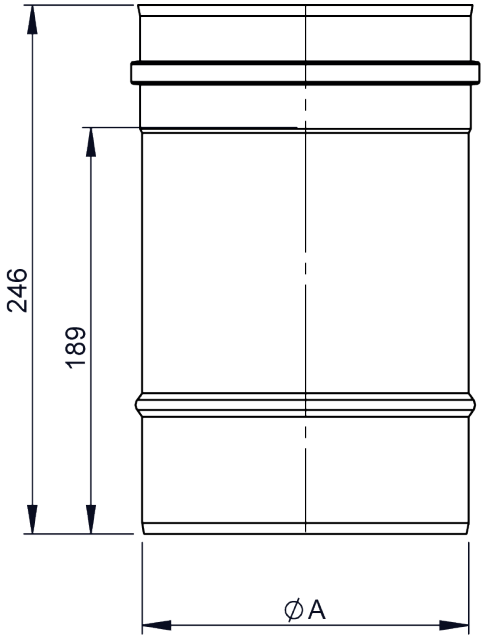

FU0605

Prodloužení 1000mm se spouštěcími poutky



Ø	Kód	A	B	C	D	E	F	G	H	kg
080	FU0605080	80								1.24
100	FU0605100	100								1.54
115	FU0605115	115								1.76
120	FU0605120	120								1.84
130	FU0605130	130								1.99
140	FU0605140	140								2.14
150	FU0605150	150								2.31
160	FU0605160	160								2.44
180	FU0605180	180								2.76
200	FU0605200	200								3.05
225	FU0605225	225								3.44
250	FU0605250	250								3.81
300	FU0605300	300								4.58
350	FU0605350	350								5.33
400	FU0605400	400								6.09
450	FU0605450	450								6.85
500	FU0605500	500								7.61
600	FU0605600	600								9.12

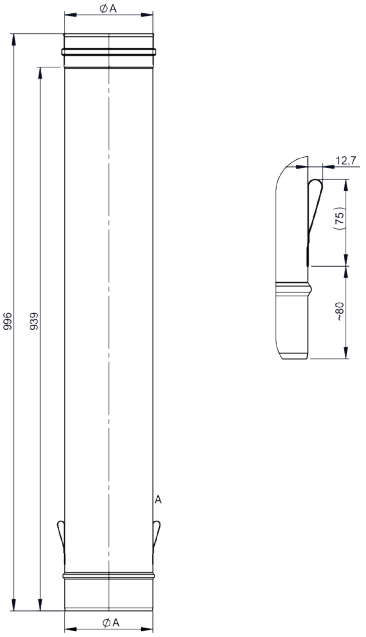

FU0606

Prodloužení 1000mm s dvojhrdlem



Ø	Kód	A	B	C	D	E	F	G	H	kg
080	FU0606080	80								1.22
100	FU0606100	100								1.52
115	FU0606115	115								1.75
120	FU0606120	120								1.83
130	FU0606130	130								1.98
140	FU0606140	140								2.13
150	FU0606150	150								2.3
160	FU0606160	160								2.43
180	FU0606180	180								2.74
200	FU0606200	200								3.04
225	FU0606225	225								3.42
250	FU0606250	250								3.8
300	FU0606300	300								4.56
350	FU0606350	350								5.31
400	FU0606400	400								6.07
450	FU0606450	450								6.84
500	FU0606500	500								7.59
600	FU0606600	600								9.11

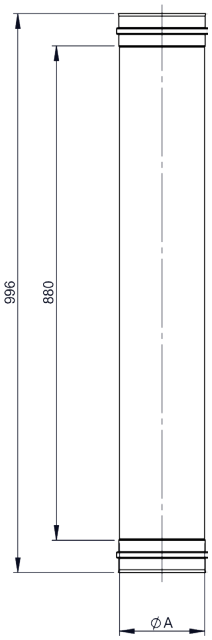

FU0670

Prodloužení 1000mm s montážní sponou



Ø	Kód	A	B	C	D	E	F	G	H	kg
080	FU0670080	80								1.4
100	FU0670100	100								1.7
115	FU0670115	115								1.8
120	FU0670120	120								2
130	FU0670130	130								2.2
140	FU0670140	140								2.3
150	FU0670150	150								2.5
160	FU0670160	160								2.6
180	FU0670180	180								2.9
200	FU0670200	200								3.2
225	FU0670225	225								3.6
250	FU0670250	250								4
300	FU0670300	300								4.7
350	FU0670350	350								5.5
400	FU0670400	400								6.2
450	FU0670450	450								7
500	FU0670500	500								7.8
600	FU0670600	600								9.3

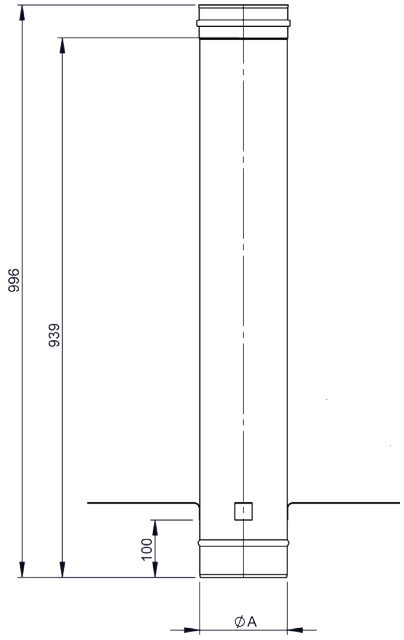

FU39-20

Izolační skořepina 20mm, délka 1m



pro Ø	Kód	A	B	C	D	E	F	G	H	kg
080	FU39080-20		83	123						0.64
100	FU39100-20		105	145						0.78
115	FU39115-20		116	156						0.84
120	FU39120-20		123	163						0.9
130	FU39130-20		133	173						0.96
140	FU39140-20		143	183						1.02
150	FU39150-20		153	193						1.09
160	FU39160-20		163	203						1.15
180	FU39180-20		183	223						1.28
200	FU39200-20		205	245						1.41
225	FU39225-20		227	267						1.55
250	FU39250-20		255	295						1.73
300	FU39300-20		305	345						2.04

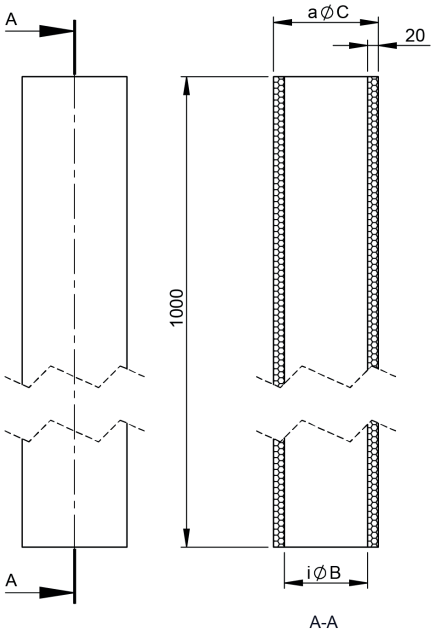

Systém
EW - FU 0,6 mm

FU39-25

Izolační skořepina 25mm, délka 1m



pro Ø	Kód	A	B	C	D	E	F	G	H	kg
080	FU39080-25		83	133						0.84
100	FU39100-25		105	155						1.02
115	FU39115-25		116	166						1.09
120	FU39120-25		123	173						1.16
130	FU39130-25		133	183						1.24
140	FU39140-25		143	193						1.32
150	FU39150-25		153	203						1.4
160	FU39160-25		163	213						1.48
180	FU39180-25		183	233						1.63
200	FU39200-25		205	255						1.8
225	FU39225-25		227	277						1.97
250	FU39250-25		255	305						2.12
300	FU39300-25		305	355						2.04
350	FU39350-25		359	409						3.01
400	FU39400-25		405	455						3.4
450	FU39450-25		455	505						3.76

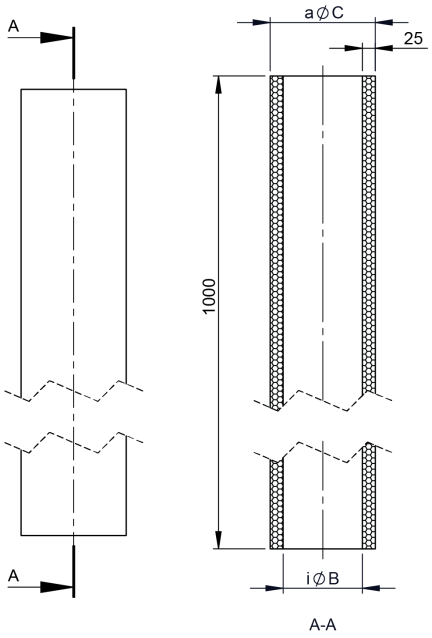

FU0617N

Koleno pevné 15°



Ø	Kód	A	B	C	D	E	F	G	H	kg
080	FU0617N080	80		153	13					0.27
100	FU0617N100	100		156	13					0.34
115	FU0617N115	115		158	13					0.4
120	FU0617N120	120		158	13					0.41
130	FU0617N130	130		159	14					0.45
140	FU0617N140	140		161	14					0.49
150	FU0617N150	150		162	14					0.53
160	FU0617N160	160		163	14					0.57
180	FU0617N180	180		166	14					0.64
200	FU0617N200	200		169	15					0.72
225	FU0617N225	225		172	15					0.83
250	FU0617N250	250		175	16					0.93
300	FU0617N300	300		181	17					1.15

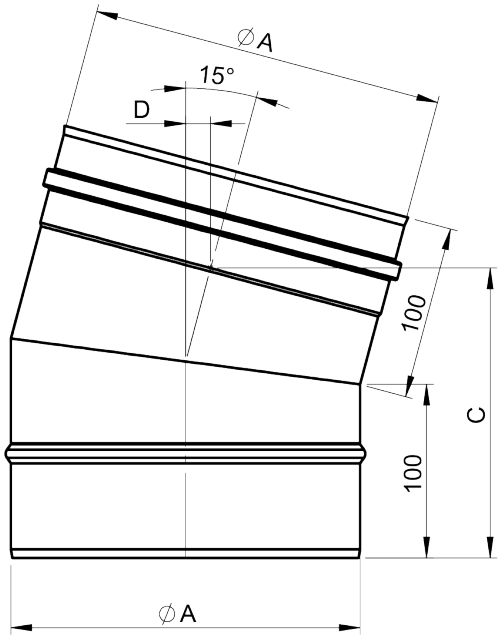

FU0617

Koleno pevné 15°



Ø	Kód	A	B	C	D	E	F	G	H	kg
080	FU0617080	80		153	13					0.26
100	FU0617100	100		156	13					0.33
115	FU0617115	115		158	13					0.38
120	FU0617120	120		158	13					0.4
130	FU0617130	130		159	14					0.43
140	FU0617140	140		161	14					0.47
150	FU0617150	150		162	14					0.5
160	FU0617160	160		163	14					0.54
180	FU0617180	180		166	14					0.62
200	FU0617200	200		169	15					0.69
225	FU0617225	225		172	15					0.79
250	FU0617250	250		175	16					0.89
300	FU0617300	300		181	17					1.1
350	FU0617350	350		188	17					1.76
400	FU0617400	400		194	18					2.06
450	FU0617450	450		201	19					2.38
500	FU0617500	500		207	20					2.71
600	FU0617600	600		220	22					3.41

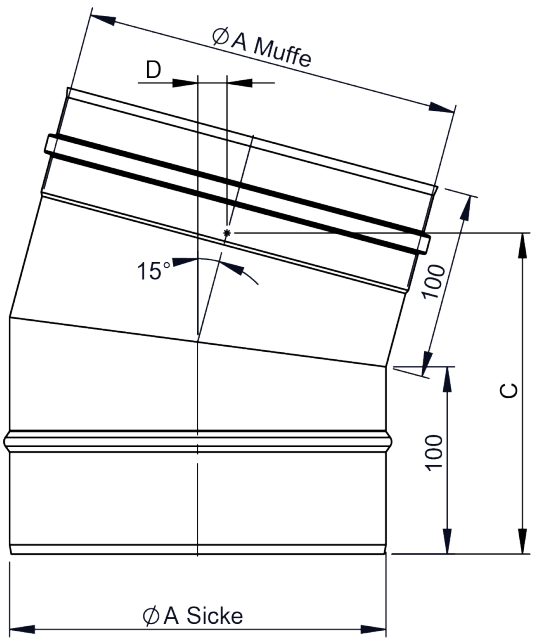

FU0618N

Koleno pevné 30°



Ø	Kód	A	B	C	D	E	F	G	H	kg
080	FU0618N080	80		158	27	111				0.28
100	FU0618N100	100		163	29	114				0.36
115	FU0618N115	115		167	30	116				0.42
120	FU0618N120	120		168	30	116				0.44
130	FU0618N130	130		171	31	118				0.49
140	FU0618N140	140		173	31	119				0.53
150	FU0618N150	150		176	32	120				0.57
160	FU0618N160	160		178	33	122				0.62
180	FU0618N180	180		183	34	124				0.71
200	FU0618N200	200		188	35	126				0.81
225	FU0618N225	225		195	37	127				0.93
250	FU0618N250	250		201	39	134				1.06
300	FU0618N300	300		213	42	140				1.33

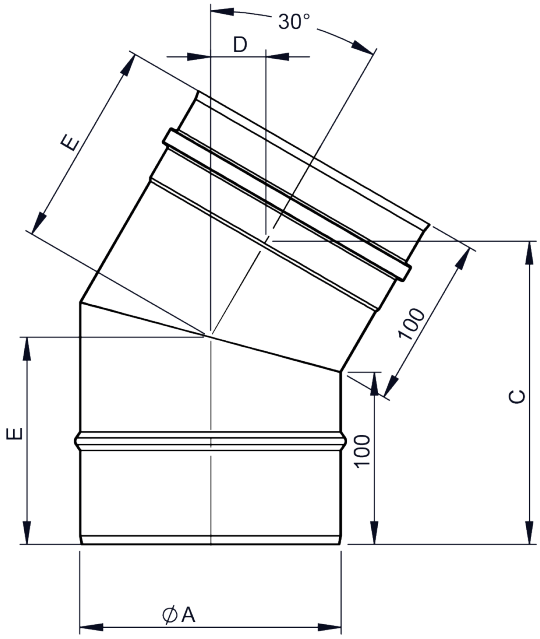

FU0618

Koleno pevné 30°



Ø	Kód	A	B	C	D	E	F	G	H	kg
080	FU0618080	80		158	27					0.27
100	FU0618100	100		163	29					0.35
115	FU0618115	115		167	30					0.41
120	FU0618120	120		168	30					0.43
130	FU0618130	130		171	31					0.47
140	FU0618140	140		173	31					0.51
150	FU0618150	150		176	32					0.55
160	FU0618160	160		178	33					0.59
180	FU0618180	180		183	34					0.68
200	FU0618200	200		188	36					0.78
225	FU0618225	225		195	37					0.89
250	FU0618250	250		201	39					1.02
300	FU0618300	300		213	42					1.29
350	FU0618350	350		226	46					2.09
400	FU0618400	400		238	49					2.5
450	FU0618450	450		251	52					2.93
500	FU0618500	500		263	56					3.39
600	FU0618600	600		288	62					4.4

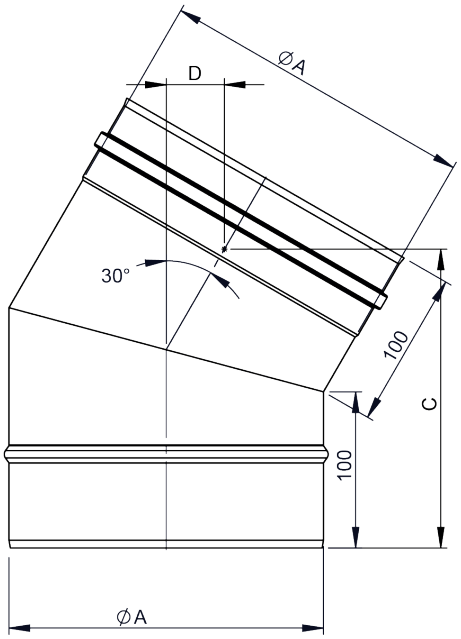

FU062231

Koleno 42° pevné (ruční svár)



Ø	Kód	A	B	C	D	E	F	G	H	kg
080	FU062231080	80		160	40	116				0,3
100	FU062231100	100		167	42	119				0,4
115	FU062231115	115		172	44	122				0,4
120	FU062231120	120		173	45	123				0,5
130	FU062231130	130		177	46	125				0,5
140	FU062231140	140		180	48	127				0,5
150	FU062231150	150		184	49	129				0,6
160	FU062231160	160		187	50	131				0,6
180	FU062231180	180		193	53	135				0,7
200	FU062231200	200		200	55	139				0,8
225	FU062231225	225		208	58	143				1
250	FU062231250	250		217	62	148				1,1
300	FU062231300	300		233	68	158				1,4
350	FU062231350	350		250	75	167				2,4
400	FU062231400	400		267	81	177				2,9
450	FU062231450	450		284	87	187				3,4
500	FU062231500	500		300	94	196				4
600	FU062231600	600		334	107	215				5,2

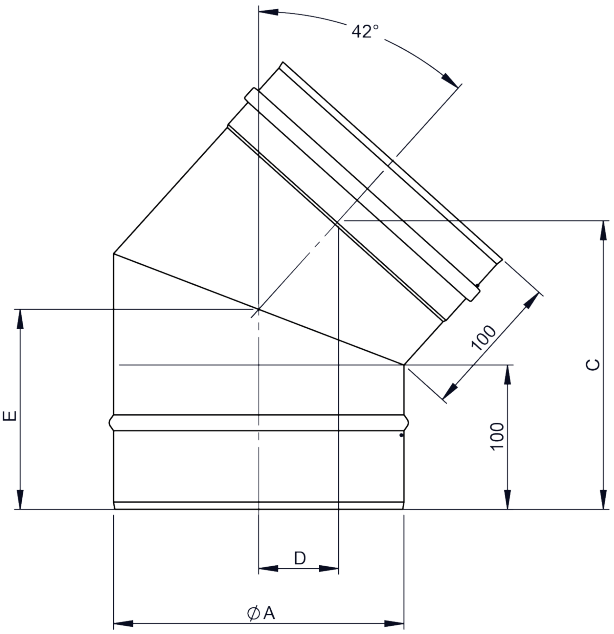

Systém
EW - FU 0,6 mm

FU0619N

Koleno pevné 45°



Ø	Kód	A	B	C	D	E	F	G	H	kg
080	FU0619N080	80		160	43					0.3
100	FU0619N100	100		167	46					0.38
115	FU0619N115	115		172	48					0.45
120	FU0619N120	120		174	49					0.47
130	FU0619N130	130		177	50					0.52
140	FU0619N140	140		181	52					0.57
150	FU0619N150	150		185	53					0.62
160	FU0619N160	160		188	55					0.67
180	FU0619N180	180		195	58					0.78
200	FU0619N200	200		202	61					0.89
225	FU0619N225	225		211	64					1
250	FU0619N250	250		220	68					1.19
300	FU0619N300	300		238	75					1.53

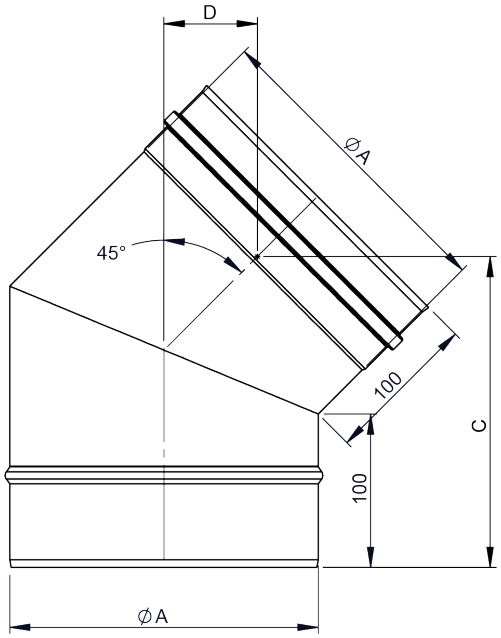

FU0619

Koleno pevné 45°



Ø	Kód	A	B	C	D	E	F	G	H	kg
080	FU0619080	80		160	43					0.3
100	FU0619100	100		167	46					0.38
115	FU0619115	115		172	48					0.45
120	FU0619120	120		174	49					0.47
130	FU0619130	130		177	50					0.52
140	FU0619140	140		181	52					0.57
150	FU0619150	150		185	53					0.62
160	FU0619160	160		188	55					0.67
180	FU0619180	180		195	58					0.78
200	FU0619200	200		202	61					0.89
225	FU0619225	225		211	64					1.03
250	FU0619250	250		220	68					1.19
300	FU0619300	300		238	75					1.52
350	FU0619350	350		255	83					2.5
400	FU0619400	400		273	90					3.59
450	FU0619450	450		291	97					4.19
500	FU0619500	500		308	104					5.53
600	FU0619600	600		344	119					5.45

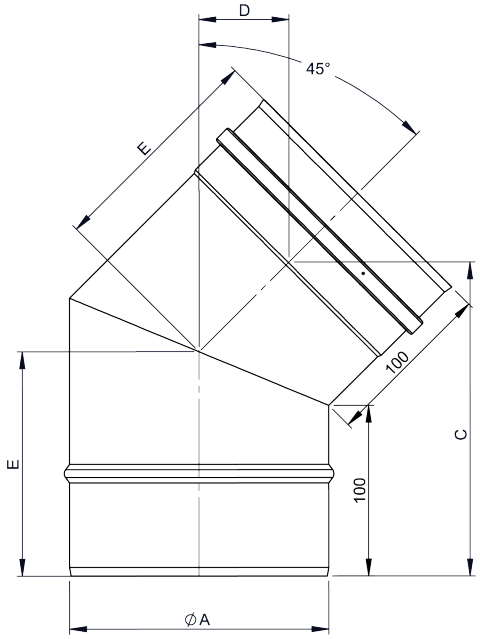

FU0622N

Koleno pevné 87°



Ø	Kód	A	B	C	D	E	F	G	H	kg
080	FU0622N080	80		172	110					0.39
100	FU0622N100	100		182	119					0.52
115	FU0622N115	115		189	126					0.61
120	FU0622N120	120		192	129					0.65
130	FU0622N130	130		197	134					0.72
140	FU0622N140	140		202	138					0.79
150	FU0622N150	150		207	143					0.86
160	FU0622N160	160		212	148					0.94
180	FU0622N180	180		222	157					1.1
200	FU0622N200	200		232	167					1.27
225	FU0622N225	225		244	179					1.5
250	FU0622N250	250		257	190					1.74
300	FU0622N300	300		282	214					2.27

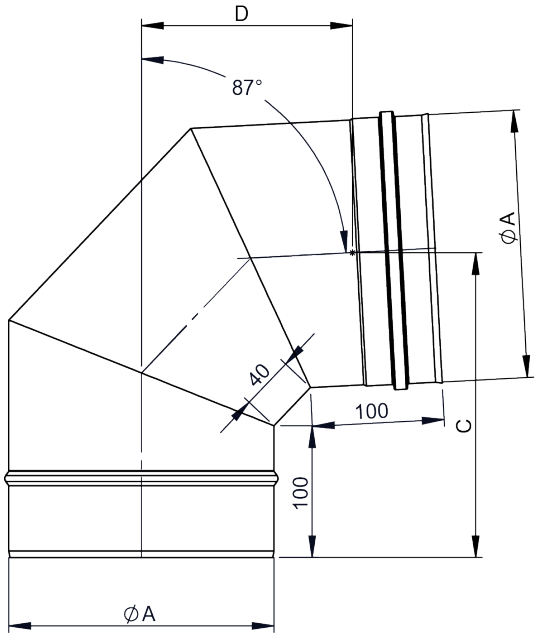

FU0622

Koleno pevné 87°



Ø	Kód	A	B	C	D	E	F	G	H	kg
080	FU0622080	80		172	109	116	72			0.38
100	FU0622100	100		182	118	120	80			0.5
115	FU0622115	115		189	125	123	86			0.6
120	FU0622120	120		192	128	124	88			0.63
130	FU0622130	130		197	133	126	92			0.7
140	FU0622140	140		202	137	128	96			0.77
150	FU0622150	150		207	142	130	101			0.85
160	FU0622160	160		212	147	132	104			0.92
180	FU0622180	180		222	156	136	112			1.08
200	FU0622200	200		232	166	140	120			1.24
225	FU0622225	225		244	178	145	130			1.46
250	FU0622250	250		257	189	150	140			1.7
300	FU0622300	300		282	213	160	160			2.22
350	FU0622350	350		306	237	170	180			3.73
400	FU0622400	400		331	260	180	200			4.58
450	FU0622450	450		356	284	190	220			5.52
500	FU0622500	500		381	308	200	240			6.53
600	FU0622600	600		431	355	220	280			8.8

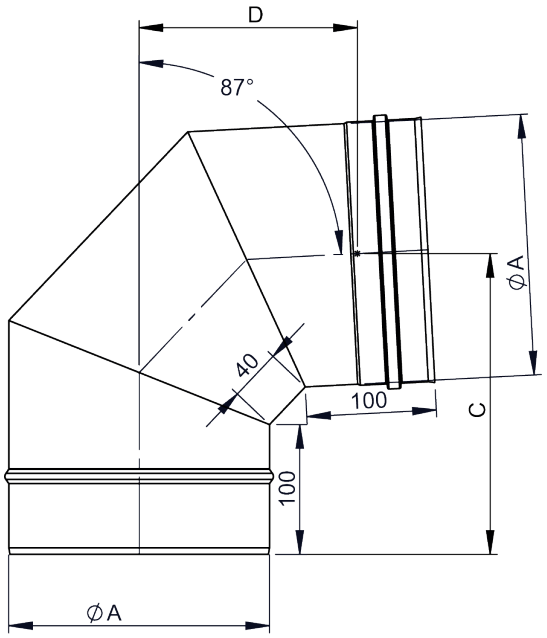

FU0629N

Koleno pevné 90°



Ø	Kód	A	B	C	D	E	F	G	H	kg
080	FU0629N080	80		169	113					0.4
100	FU0629N100	100		179	123					0.52
115	FU0629N115	115		186	130					0.62
120	FU0629N120	120		189	133					0.65
130	FU0629N130	130		194	138					0.72
140	FU0629N140	140		199	143					0.8
150	FU0629N150	150		204	148					0.87
160	FU0629N160	160		209	153					0.95
180	FU0629N180	180		219	163					1.12
200	FU0629N200	200		229	173					1.29
225	FU0629N225	225		241	185					1.52
250	FU0629N250	250		254	198					1.71
300	FU0629N300	300		279	223					2.31

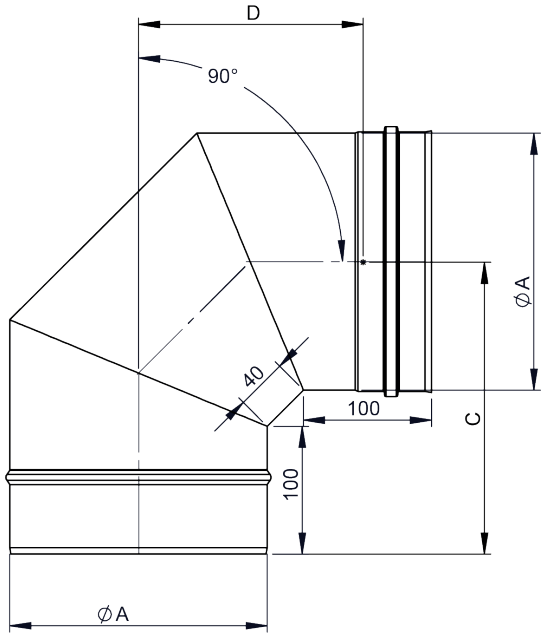

FU0629

Koleno pevné 90°



Ø	Kód	A	B	C	D	E	F	G	H	kg
080	FU0629080	80		169	112	117	74			0.4
100	FU0629100	100		179	122	121	82			0.5
115	FU0629115	115		186	129	124	88			0.6
120	FU0629120	120		189	132	125	90			0.6
130	FU0629130	130		194	137	127	94			0.7
140	FU0629140	140		199	142	129	98			0.8
150	FU0629150	150		204	147	131	103			0.9
160	FU0629160	160		209	152	133	107			0.9
180	FU0629180	180		219	162	138	115			1.1
200	FU0629200	200		229	172	142	123			1.3
225	FU0629225	225		241	184	147	134			1.5
250	FU0629250	250		254	197	152	144			1.7
300	FU0629300	300		279	222	162	165			2.3
350	FU0629350	350		304	247	173	185			3.8
400	FU0629400	400		329	272	183	206			4.7
450	FU0629450	450		354	297	193	227			5.6
500	FU0629500	500		379	322	204	248			6.7
600	FU0629600	600		429	372	224	289			9

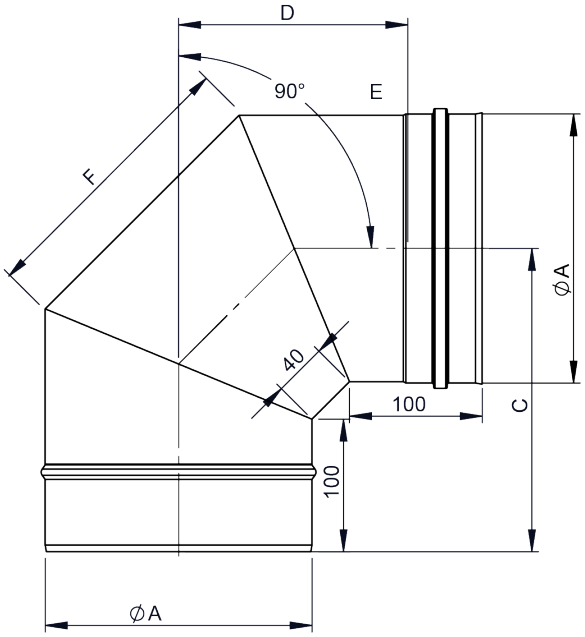

Systém
EW - FU 0,6 mm

FU0623N

Koleno pevné 87°



Ø	Kód	A	B	C	D	E	F	G	H	kg
080	FU0623N080	80		172	110	80				0.41
100	FU0623N100	100		182	119	100				0.54
115	FU0623N115	115		189	126	100				0.64
120	FU0623N120	120		192	129	100				0.67
130	FU0623N130	130		197	134	100				0.74
140	FU0623N140	140		202	138	100				0.81
150	FU0623N150	150		207	143	130				0.89
160	FU0623N160	160		112	148	130				0.97
180	FU0623N180	180		222	157	130				1.13
200	FU0623N200	200		232	167	130				1.3
225	FU0623N225	225		244	179	130				1.53
250	FU0623N250	250		257	190	130				1.77
300	FU0623N300	300		282	214	150				2.3

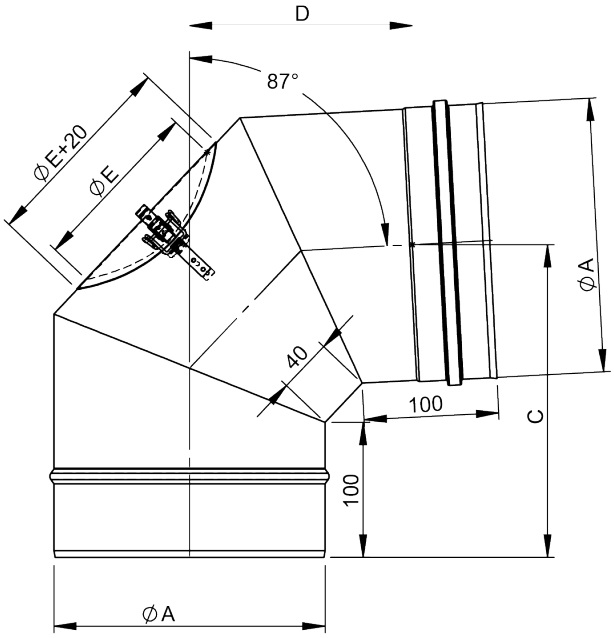

FU0623

Koleno pevné 87° s čistícím otvorom do 400°C



Ø	Kód	A	B	C	D	E	F	G	H	kg
080	FU0623080	80		172	110	80				0.4
100	FU0623100	100		182	119	100				0.52
115	FU0623115	115		189	126	100				0.62
120	FU0623120	120		192	129	100				0.65
130	FU0623130	130		197	134	100				0.72
140	FU0623140	140		202	138	130				0.79
150	FU0623150	150		207	143	130				0.87
160	FU0623160	160		212	148	130				0.94
180	FU0623180	180		222	157	130				1.1
200	FU0623200	200		232	167	130				1.26
225	FU0623225	225		244	179	130				1.48
250	FU0623250	250		257	190	130				1.72
300	FU0623300	300		282	214	150				2.24
350	FU0623350	350		307	238	200				3.68
400	FU0623400	400		332	261	200				4.53
450	FU0623450	450		356	285	200				5.46
500	FU0623500	500		381	309	200				6.47
600	FU0623600	600		431	356	200				8.73

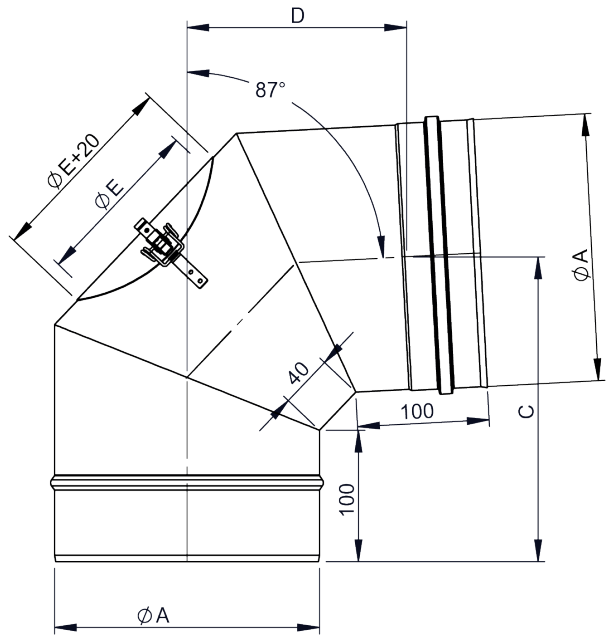

FU0624N

Koleno pevné 90°



Ø	Kód	A	B	C	D	E	F	G	H	kg
080	FU0624N080	80		169	113	90				0.42
100	FU0624N100	100		179	123	100				0.54
115	FU0624N115	115		186	130	100				0.64
120	FU0624N120	120		189	133	100				0.68
130	FU0624N130	130		194	138	100				0.74
140	FU0624N140	140		199	143	100				0.82
150	FU0624N150	150		204	148	130				0.9
160	FU0624N160	160		209	153	130				0.98
180	FU0624N180	180		219	163	130				1.14
200	FU0624N200	200		229	173	130				1.32
225	FU0624N225	225		241	185	130				1.55
250	FU0624N250	250		254	198	130				1.8
300	FU0624N300	300		279	223	150				2.34

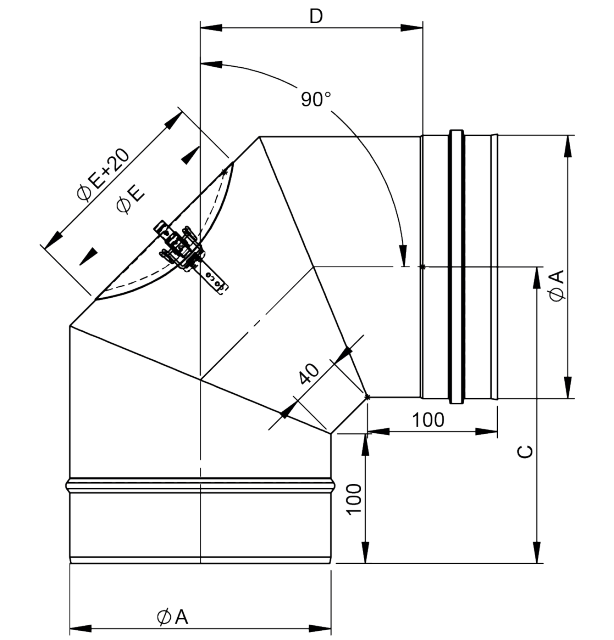

FU0624

Koleno pevné 90° s čistícím otvorem do 400°C



Ø	Kód	A	B	C	D	E	F	G	H	kg
080	FU0624080	80		169	113	80				0.41
100	FU0624100	100		179	123	100				0.52
115	FU0624115	115		186	130	100				0.62
120	FU0624120	120		189	133	100				0.65
130	FU0624130	130		194	138	100				0.72
140	FU0624140	140		199	143	100				0.79
150	FU0624150	150		204	148	130				0.87
160	FU0624160	160		209	159	130				0.93
180	FU0624180	180		219	163	130				1.1
200	FU0624200	200		229	173	130				1.26
225	FU0624225	225		241	185	130				1.48
250	FU0624250	250		254	198	130				1.71
300	FU0624300	300		279	223	150				2.23
350	FU0624350	350		304	248	200				3.73
400	FU0624400	400		329	273	200				4.6
450	FU0624450	450		354	298	200				5.55
500	FU0624500	500		379	323	200				6.6
600	FU0624600	600		429	373	200				8.91

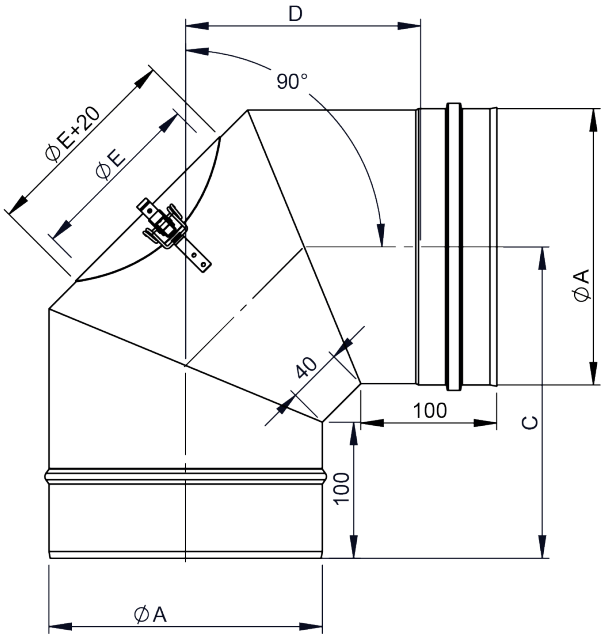

FU25

Kryt hlavice s límcem

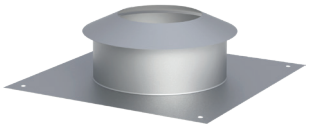

Ø	Kód	A	B	C	D	E	F	G	n	kg
	FU25080		160	80	210	330	60			0.39
	FU25100		180	100	230	330	70			0.44
	FU25115		190	115	245	400	70			1.11
	FU25120		190	120	250	400	70			1.12
	FU25130		210	130	260	400	70			1.13
	FU25140		210	140	270	400	70			1.14
	FU25150		240	150	280	400	70			1.14
	FU25160		240	160	290	400	70			1.15
	FU25180		260	180	310	420	70			1.26
	FU25200		280	200	330	420	70			1.27
	FU25225		305	225	355	450	70			1.38
	FU25250		330	250	380	500	70			1.6
	FU25300		380	300	430	540	70			1.79
	FU25350		430	350	480	580	70			1.97
	FU25400		480	400	530	620	70			2.15
	FU25450		530	450	580	680	70			2.45
	FU25500		580	500	630	720	70			2.63
	FU25600		680	600	730	820	70			3.54

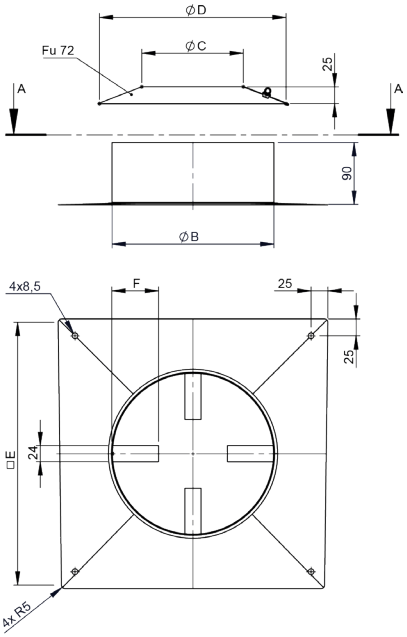

FU130

Kryt lavice univerzální

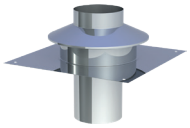

Ø	Kód	A	B	C	D	E	F	G	H	kg
080	FU130080	75	330	155	225					1.18
100	FU130100	95	330	175	245					1.3
115	FU130115	110	400	190	260					1.63
120	FU130120	115	400	195	265					1.66
130	FU130130	125	400	205	275					1.72
140	FU130140	135	400	215	285					1.78
150	FU130150	145	400	225	295					1.84
160	FU130160	155	400	235	305					1.88
180	FU130180	175	420	255	325					2.07
200	FU130200	195	420	275	345					2.18
225	FU130225	220	450	300	370					2.43
250	FU130250	245	500	325	395					2.78
300	FU130300	295	540	375	445					3.21
350	FU130350	345	580	425	495					3.63
400	FU130400	395	620	475	545					4.05
450	FU130450	445	680	525	595					4.6
500	FU130500	495	720	575	645					5.02
600	FU130600	595	820	675	745					6.01

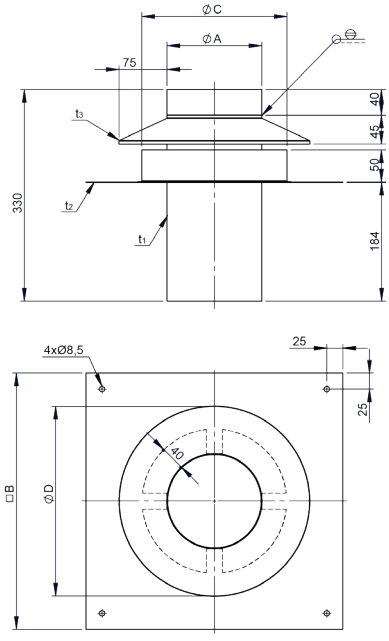

Systém
EW - FU 0,6 mm

FU28
Stříška



pro Ø	Kód	A	B	C	D	E	F	G	H	I	n	kg
080	FU28080	80		135	205	162	20	15		25	3	0.31
100	FU28100	100		140	205	167	25	25		25	3	0.33
115	FU28115	115		140	205	160	30	25		18	3	0.33
120	FU28120	120		140	240	167	30	25		25	3	0.39
130	FU28130	130		155	260	182	30	25		25	3	0.45
140	FU28140	140		160	285	187	30	25		25	3	0.51
150	FU28150	150		170	300	197	30	25		25	3	0.55
160	FU28160	160		180	320	208	30	25		25	3	0.61
180	FU28180	180		200	360	228	30	25		25	4	0.73
200	FU28200	200		200	400	228	30	25		25	4	0.86

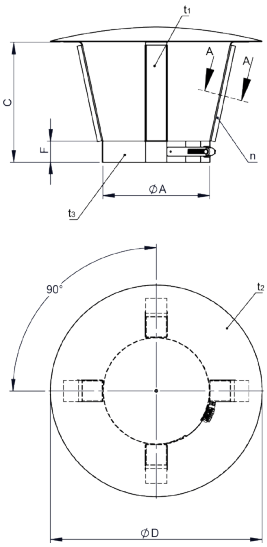

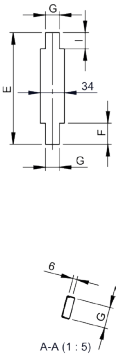

FU28
Stříška



pro Ø	Kód	A	B	C	D	E	F	G	H	I	n¹	n²	kg
225	FU28225	225		230	430	259	30	25		25		3	0.98
250	FU28250	250		250	490	279	40	25		25		3	1.45
300	FU28300	300		300	500	330	50	25		25		4	1.58
350	FU28350	350		300	550	330	50	25		25		4	1.82
400	FU28400	400		350	630	381	50	25		25		4	2.28
450	FU28450	450		350	700	381	50	25		25		4	2.67
500	FU28500	500		390	780	422	50	25		25		4	3.21
600	FU28600	600		410	900	442	50	25		25		4	4.07

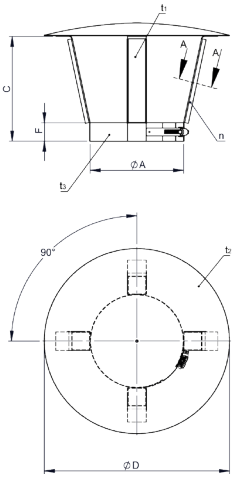

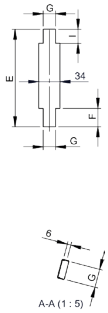

FU1265
Komínová stříška pro zasunutí



pro Ø	Kód	A	B	C	D	E	F	G	H	kg
080	FU1265080	75	160	100						0.56
100	FU1265100	95	200	100						0.71
115	FU1265115	110	220	100						0.77
120	FU1265120	115	220	100						0.78
130	FU1265130	125	240	140						0.95
140	FU1265140	135	240	140						0.99
150	FU1265150	145	280	140						1.14
160	FU1265160	155	280	140						1.17
180	FU1265180	175	330	180						1.45
200	FU1265200	195	380	180						1.71
225	FU1265225	220	410	250						1.95
250	FU1265250	245	430	250						2.16
300	FU1265300	295	480	250						2.57
350	FU1265350	345	530	250						3.02
400	FU1265400	395	580	250						3.46
450	FU1265450	445	630	250						3.95
500	FU1265500	495	650	250						4.1
600	FU1265600	595	730	250						4.9

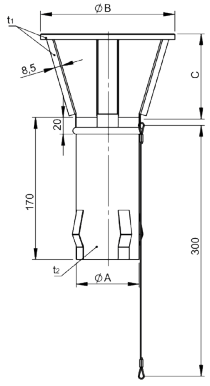

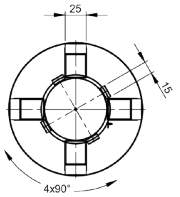

FU06120

Univerzální kónická propojka



Ø	Kód	A	B	C	D	E	F	G	H	kg
080	FU06120080	80								0.19
100	FU06120100	100								0.24
115	FU06120115	115								0.27
120	FU06120120	120								0.28
130	FU06120130	130								0.31
140	FU06120140	140								0.33
150	FU06120150	150								0.36
160	FU06120160	160								0.38
180	FU06120180	180								0.42
200	FU06120200	200								0.47
225	FU06120225	225								0.53
250	FU06120250	250								0.59
300	FU06120300	300								0.7
350	FU06120350	350								0.82
400	FU06120400	400								0.93
450	FU06120450	450								1.05
500	FU06120500	500								1.16
600	FU06120600	600								1.4

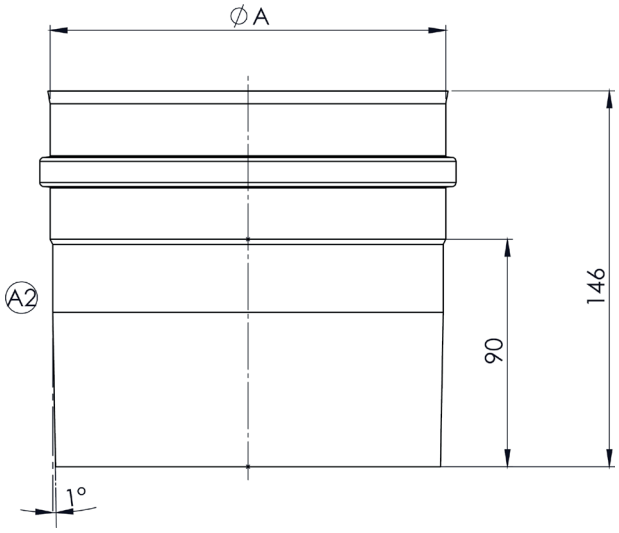

FU0632

Přípojka kotle



Ø	Kód	A	B	C	D	E	F	G	H	kg
080	FU0632080	80	77							0.19
100	FU0632100	100	97							0.24
115	FU0632115	115	112							0.27
120	FU0632120	120	117							0.28
130	FU0632130	130	127							0.31
140	FU0632140	140	137							0.33
150	FU0632150	150	147							0.36
160	FU0632160	160	157							0.38
180	FU0632180	180	177							0.42
200	FU0632200	200	197							0.47
225	FU0632225	225	222							0.53
250	FU0632250	250	247							0.59
300	FU0632300	300	297							0.7
350	FU0632350	350	347							0.82
400	FU0632400	400	397							0.93
450	FU0632450	450	447							1.05
500	FU0632500	500	497							1.16
600	FU0632600	600	597							1.4

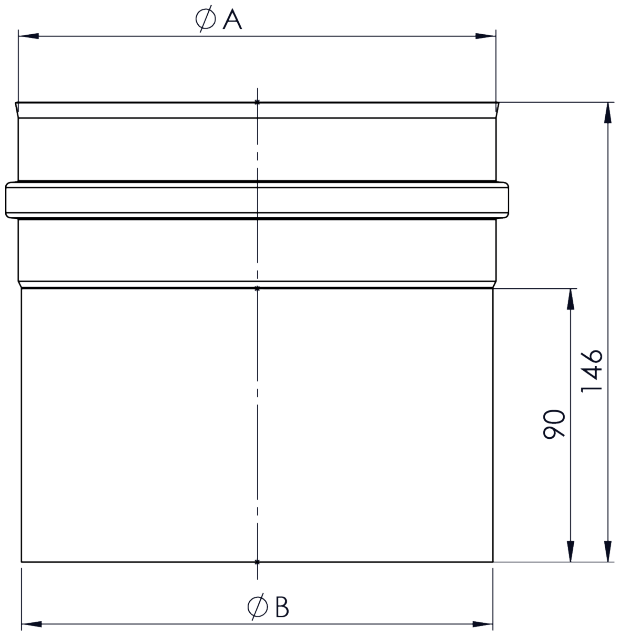

FU06123

Přípojka kotle kónická



Ø	Kód	A	B	C	D	E	F	G	H	kg
080	FU06123080	80								0.19
100	FU06123100	100								0.24
115	FU06123115	115								0.27
120	FU06123120	120								0.28
130	FU06123130	130								0.31
140	FU06123140	140								0.33
150	FU06123150	150								0.36
160	FU06123160	160								0.38
180	FU06123180	180								0.42
200	FU06123200	200								0.47
225	FU06123225	225								0.53
250	FU06123250	250								0.59
300	FU06123300	300								0.7
350	FU06123350	350								0.82
400	FU06123400	400								0.93
450	FU06123450	450								1.05
500	FU06123500	500								1.16
600	FU06123600	600								1.4

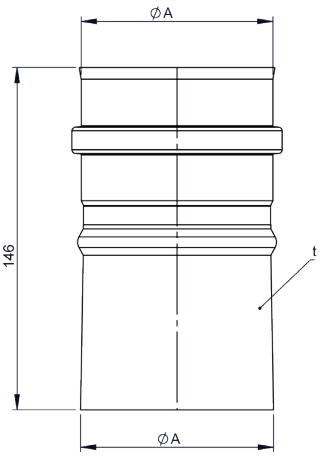

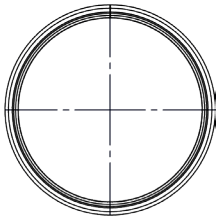

Systém
EW - FU 0,6 mm

FU06110

Prodloužení 200mm s vertikálním a horizontálním odvodem kondenzátu



Ø	Kód	A	B	C	D	E	F	G	H	kg
080	FU06110080	80								0.4
100	FU06110100	100								0.47
115	FU06110115	115								0.52
120	FU06110120	120								0.54
130	FU06110130	130								0.57
140	FU06110140	140								0.61
150	FU06110150	150								0.64
160	FU06110160	160								0.68
180	FU06110180	180								0.75
200	FU06110200	200								0.82
225	FU06110225	225								0.91
250	FU06110250	250								1
300	FU06110300	300								1.17
350	FU06110350	350								1.35
400	FU06110400	400								1.53
450	FU06110450	450								1.7
500	FU06110500	500								1.88
600	FU06110600	600								2.23

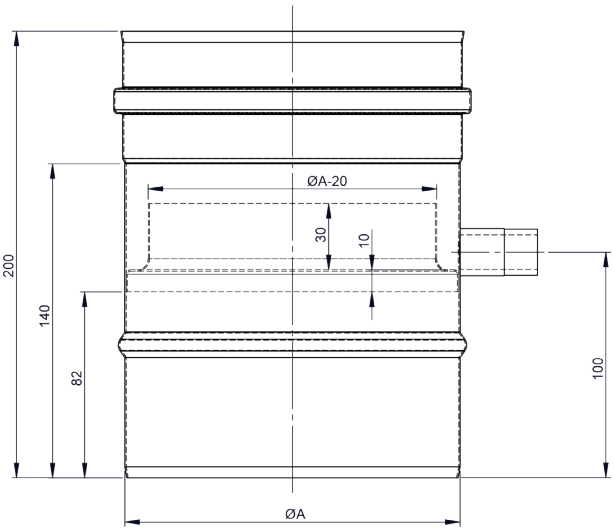

FU06111

Prodloužení 200mm s horizontálním odvodem kondenzátu



Ø	Kód	A	B	C	D	E	F	G	H	kg
080	FU06111080	80								0.33
100	FU06111100	100								0.36
115	FU06111115	115								0.41
120	FU06111120	120								0.42
130	FU06111130	130								0.45
140	FU06111140	140								0.49
150	FU06111150	150								0.52
160	FU06111160	160								0.55
180	FU06111180	180								0.61
200	FU06111200	200								0.67
225	FU06111225	225								0.75
250	FU06111250	250								0.82
300	FU06111300	300								0.98
350	FU06111350	350								1.13
400	FU06111400	400								1.29
450	FU06111450	450								1.44
500	FU06111500	500								1.59
600	FU06111600	600								1.9

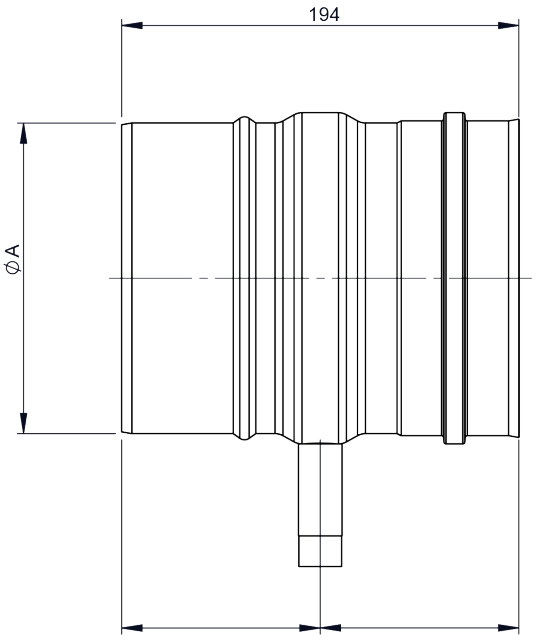

FU06114

Posuvný prvek 320-460mm



Ø	Kód	A	B	C	D	E	F	G	H	kg
080	FU06114080	80	78							0.67
100	FU06114100	100	98							0.84
115	FU06114115	115	113							0.96
120	FU06114120	120	118							1
130	FU06114130	130	128							1.08
140	FU06114140	140	138							1.16
150	FU06114150	150	148							1.25
160	FU06114160	160	158							1.33
180	FU06114180	180	178							1.49
200	FU06114200	200	198							1.65
225	FU06114225	225	223							1.86
250	FU06114250	250	248							2.06
300	FU06114300	300	298							2.47
350	FU06114350	350	348							2.88
400	FU06114400	400	398							3.29
450	FU06114450	450	448							3.7
500	FU06114500	500	498							4.1
600	FU06114600	600	598							4.92

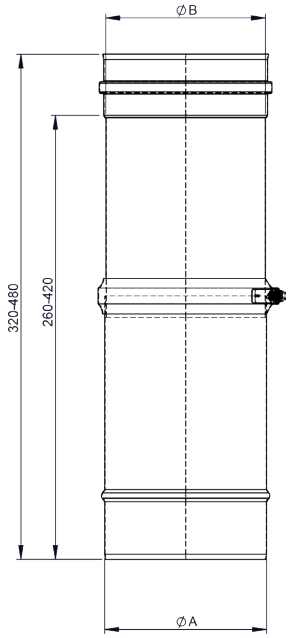

FU06113

Čistící prvek d=500mm



Ø	Kód	A	B	C	D	E	F	G	H	kg
080	FU06113080	80	80							0.64
100	FU06113100	100	100							
115	FU06113115	115	100							0.91
120	FU06113120	120	100							0.95
130	FU06113130	130	100							1.02
140	FU06113140	140	100							1.1
150	FU06113150	150	130							1.19
160	FU06113160	160	130							1.25
180	FU06113180	180	130							1.41
200	FU06113200	200	130							1.56
225	FU06113225	225	130							1.75
250	FU06113250	250	130							1.94
300	FU06113300	300	150							2.33
350	FU06113350	350	200							2.71
400	FU06113400	400	200							3.09
450	FU06113450	450	200							3.47
500	FU06113500	500	200							3.85
600	FU06113600	600	200							4.61

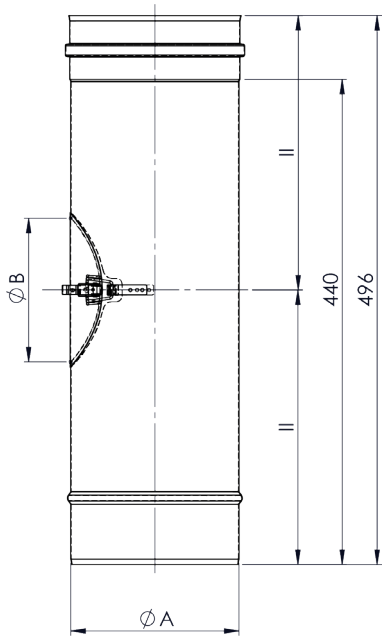

FU06112

Měřící prvek 200mm do 200°C



Ø	Kód	A	B	C	D	E	F	G	H	kg
080	FU06112080	80								0.25
100	FU06112100	100								0.31
115	FU06112115	115								0.36
120	FU06112120	120								0.38
130	FU06112130	130								0.41
140	FU06112140	140								0.44
150	FU06112150	150								0.47
160	FU06112160	160								0.5
180	FU06112180	180								0.56
200	FU06112200	200								0.62
225	FU06112225	225								0.7
250	FU06112250	250								0.78
300	FU06112300	300								0.93
350	FU06112350	350								1.09
400	FU06112400	400								1.24
450	FU06112450	450								1.39
500	FU06112500	500								1.55
600	FU06112600	600								1.86

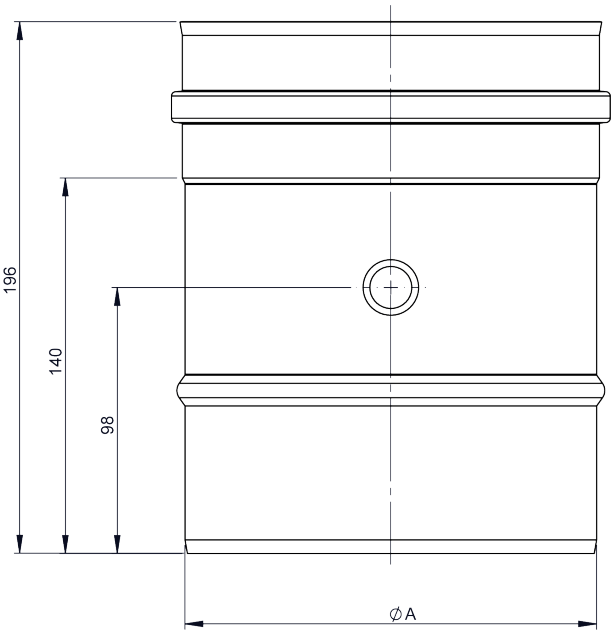

FU06112A

Měřící prvek 200mm do 200°C



Ø	Kód	A	B	C	D	E	F	G	H	kg
080	FU06112A080	80								0.36
100	FU06112A100	100								0.42
115	FU06112A115									
120	FU06112A120	120								0.48
130	FU06112A130	130								0.52
140	FU06112A140	140								0.54
150	FU06112A150	150								0.58
160	FU06112A160	160								0.6
180	FU06112A180	180								0.67
200	FU06112A200	200								0.73
225	FU06112A225	225								0.81
250	FU06112A250	250								0.89
300	FU06112A300	300								1.04
350	FU06112A350	350								1.2
400	FU06112A400	400								1.35
450	FU06112A450	450								1.51
500	FU06112A500	500								1.66
600	FU06112A600	600								1.97

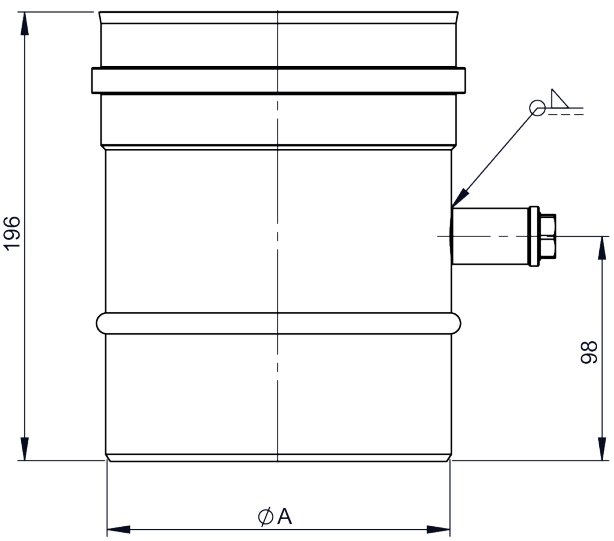

Systém
EW - FU 0,6 mm

FU72

Límec



pro Ø	Kód	A	B	C	D	E	F	G	H	kg
080	FU72080	80								0.17
100	FU72100	100								0.19
115	FU72115	115								0.21
120	FU72120	120								0.21
130	FU72130	130								0.22
140	FU72140	140								0.23
150	FU72150	150								0.24
160	FU72160	160								0.25
180	FU72180	180								0.28
200	FU72200	200								0.29
225	FU72225	225								0.32
250	FU72250	250								0.34
300	FU72300	300								0.39
350	FU72350	350								0.44
400	FU72400	400								0.49
450	FU72450	450								0.54
500	FU72500	500								0.59
600	FU72600	600								0.69

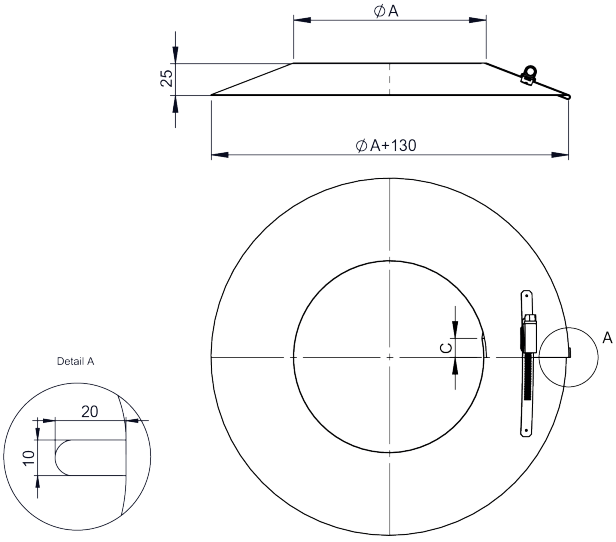

FU45

Upevňovací spojka



pro Ø	Kód	A	B	C	D	E	F	G	H	kg
080	FU45080									0.1
100	FU45100									0.1
115	FU45115									0.1
120	FU45120									0.1
130	FU45130									0.1
140	FU45140									0.1
150	FU45150									0.1
160	FU45160									0.2
180	FU45180									0.2
200	FU45200									0.2
225	FU45225									0.2
250	FU45250									0.2
300	FU45300									0.3
350	FU45350									0.3
400	FU45400									0.4
450	FU45450									0.4
500	FU45500									0.5
600	FU45600									0.6

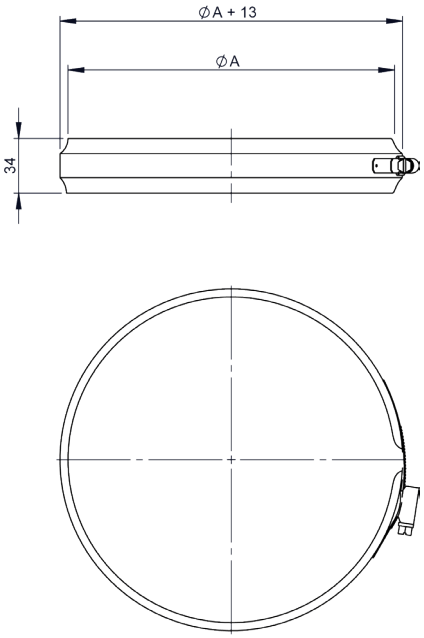

VL09

Stěnový držák pevný 50mm

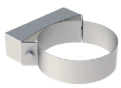

pro Ø	Kód	A	B	C	D	E	F	G	H	kg
080	VL09080	80	114	43	40	60				0.16
100	VL09100	100	114	43	40	60				0.16
115	VL09115	115	114	43	40	60				0.16
120	VL09120	120	114	43	40	60				0.16
130	VL09130	130	114	43	40	60				0.17
140	VL09140	140	114	43	40	60				0.18
150	VL09150	150	164	50	50	100				0.2
160	VL09160	160	164	50	50	100				0.22
180	VL09180	180	164	50	50	100				0.25
200	VL09200	200	195	61	50	120				0.27
225	VL09225	25	210	61	50	135				0.29
250	VL09250	250	225	62	50	150				0.31
300	VL09300	300	255	70	50	180				0.44
350	VL09350	350	295	80	80	215				0.51
400	VL09400	400	328	115	80	250				0.58
450	VL09450	450	328	115	80	250				0.62
500	VL09500	500	417	116	149	340				0.75
600	VL09600	600	480	129	140	380				1.17

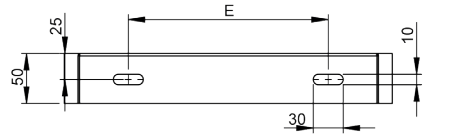

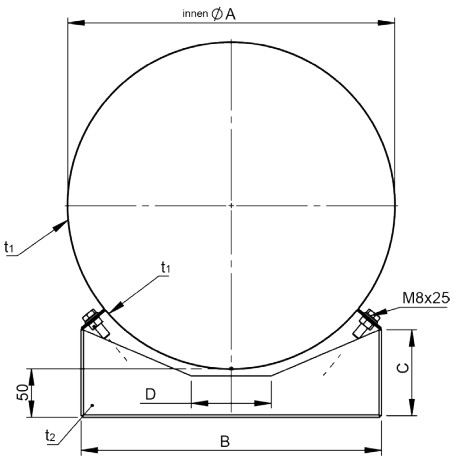

VL293

Nastavitelné lůžko, 50-360mm hlava-nástěnný díl



pro Ø	Kód	A	B	C	D	E	F	G	H	kg
080	VL293080	80		43	114	40	35			0.35
100	VL293100	100		43	114	40	35			0.35
115	VL293115	115		43	114	40	35			0.35
120	VL293120	120		43	114	40	35			0.35
130	VL293130	130		43	114	40	35			0.35
140	VL293140									
150	VL293150	150		50	164	50	50			0.37
160	VL293160									
180	VL293180	180		50	164	50	50			0.37
200	VL293200	200		61	195	50	50			0.38
225	VL293225	225		61	210	50	50			0.39
250	VL293250	250		62	225	50	50			0.4
300	VL293300	300		75	255	50	50			0.41

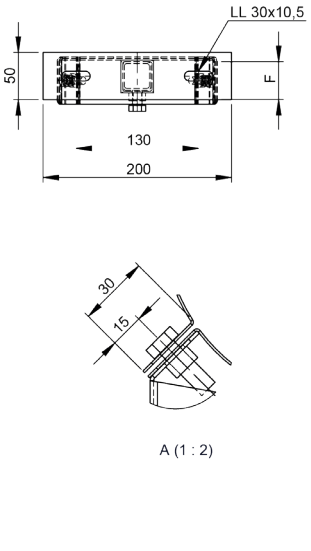

VL293

Nastavitelné lůžko, 50-360mm hlava-nástěnný díl



pro Ø	Kód	A	B	C	D	E	F	G	H	I	J	kg
350	VL293350	350		80	295	80	50	370	440	256		0.47
400	VL293400	400		87	328	80	50	400	470	289		0.49
450	VL293450	450		115	417	150	50	480	550	378		0.54
500	VL293500	500		115	417	150	50	480	550	378		0.54
600	VL293600	600		128	480	140	50	545	615	441		0.59

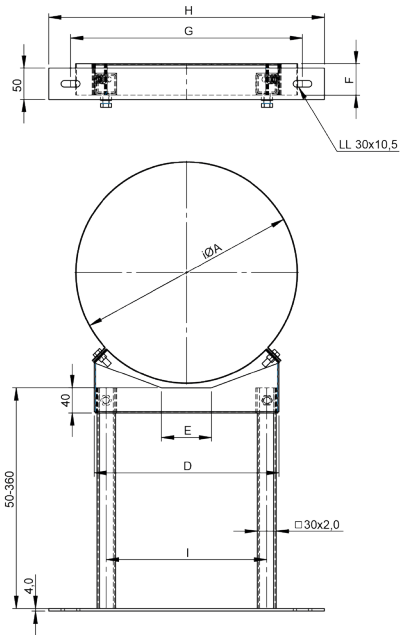

VL2189

Podpěra výška 360-800mm



pro Ø	Kód	A	B	C	D	E	F	G	H	kg
080	VL2189080	80	114							1.53
100	VL2189100	100	114							1.53
115	VL2189115	115	114							1.54
120	VL2189120	120	114							1.54
130	VL2189130	130	114							1.55
140	VL2189140	140	164							1.56
150	VL2189150	150	164							1.61
160	VL2189160	160	164							1.62
180	VL2189180	180	164							1.64
200	VL2189200	200	195							1.7
225	VL2189225	225	210							1.73
250	VL2189250	250	225							1.76
300	VL2189300	300	255							1.85
350	VL2189350	350	295							1.93
400	VL2189400	400	328							2.25
450	VL2189450	450	328							2.54
500	VL2189500	500	417							2.6
600	VL2189600	600	480							2.96

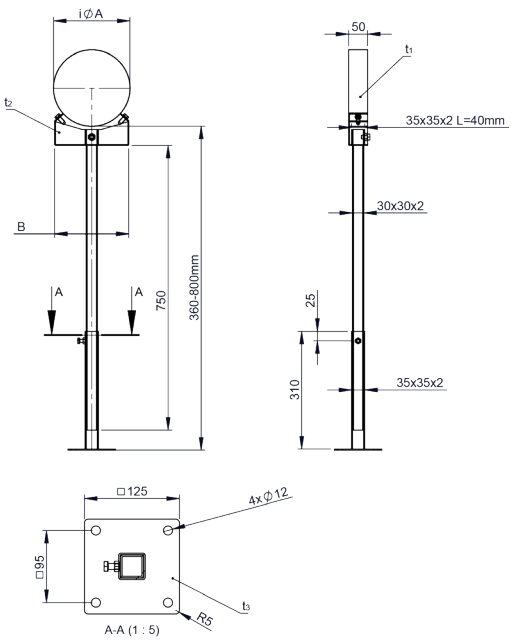

Systém
EW - FU 0,6 mm

VL11

Vzpěra v=800-1500mm



pro Ø	Kód	A	B	C	D	E	F	G	H	kg
080	VL11080	80	114							3.03
100	VL11100	100	114							3.03
115	VL11115	115	114							3.04
120	VL11120	120	114							3.04
130	VL11130	130	114							3.05
140	VL11140	140	164							3.06
150	VL11150	150	164							3.11
160	VL11160	160	164							3.12
180	VL11180	180	164							3.14
200	VL11200	200	195							3.2
225	VL11225	225	210							3.23
250	VL11250	250	225							3.26
300	VL11300	300	255							3.35
350	VL11350	350	295							3.43
400	VL11400	400	328							3.85
450	VL11450	450	328							4.04
500	VL11500	500	417							4.1
600	VL11600	600	480							4.36

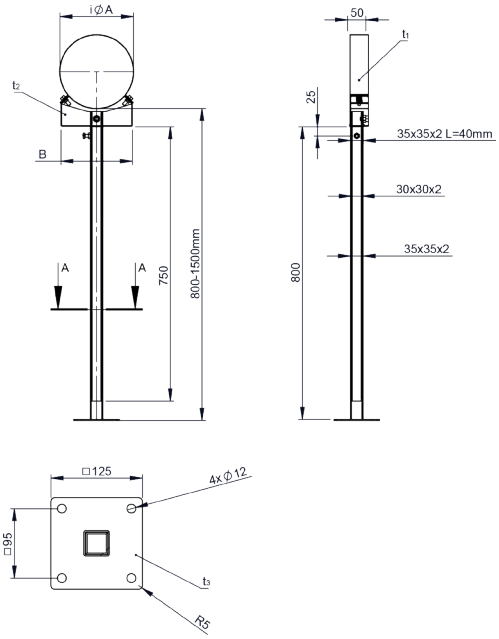

VL12

Stropní závěs objímkový s protihlukovou vložkou



pro Ø	Kód	A	B	C	D	E	F	G	H	kg
080	VL12080	80								0.23
100	VL12100	100								0.27
115	VL12115									
120	VL12120									
130	VL12130	130								0.32
140	VL12140									
150	VL12150	150								0.36
160	VL12160									
180	VL12180	180								0.42
200	VL12200	200								0.45
225	VL12225	225								0.51
250	VL12250	250								0.55
300	VL12300	300								0.64
350	VL12350	350								0.73
400	VL12400	400								0.83
450	VL12450	450								0.92
500	VL12500	500								1.01
600	VL12600	600								1.2

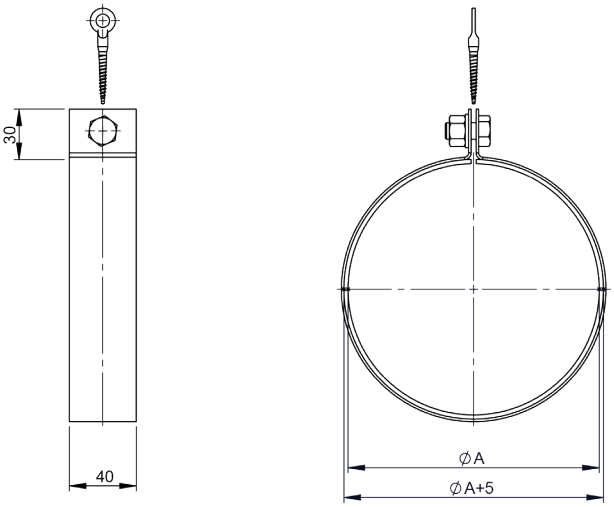

VL16

Stropní závěs pro závitovou tyč M8



pro Ø	Kód	A	B	C	D	E	F	G	H	kg
080	VL16080	80								0.48
100	VL16100	100								0.52
115	VL16115	115								0.55
120	VL16120	120								0.56
130	VL16130	130								0.57
140	VL16140	140								0.59
150	VL16150	150								0.6
160	VL16160	160								0.62
180	VL16180	180								0.65
200	VL16200	200								0.69
225	VL16225	225								0.73
250	VL16250	250								0.77
300	VL16300	300								0.86
350	VL16350	350								0.95
400	VL16400	400								1
450	VL16450	450								1.1
500	VL16500	500								1.2
600	VL16600	600								1.4

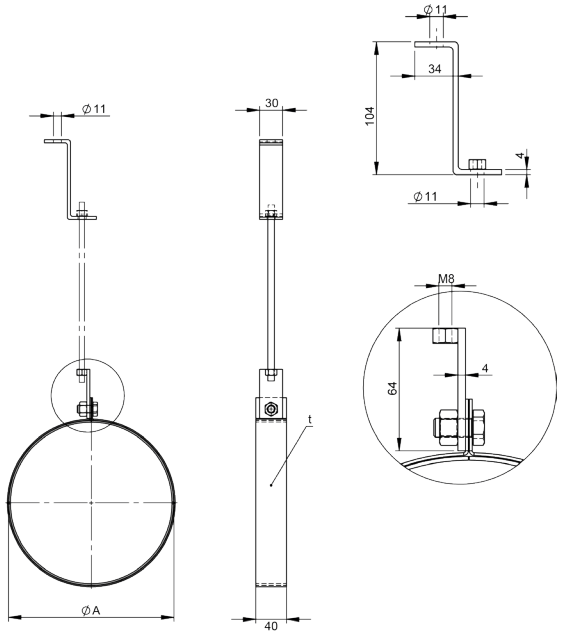

ZUWA1379

Upevňovací objímka 2-dílná



pro Ø	Kód	A	B	C	D	E	F	G	H	kg
080	ZUWA1379080	80								0.29
100	ZUWA1379100	100								0.31
115	ZUWA1379115	115								0.33
120	ZUWA1379120	120								0.34
130	ZUWA1379130	130								0.36
140	ZUWA1379140	140								0.37
150	ZUWA1379150	150								0.38
160	ZUWA1379160	160								0.39
180	ZUWA1379180	180								0.41
200	ZUWA1379200	200								0.43
225	ZUWA1379225	225								0.45
250	ZUWA1379250	250								0.48
300	ZUWA1379300	300								0.54
350	ZUWA1379350	350								0.57
400	ZUWA1379400	400								0.62
450	ZUWA1379450	450								0.69
500	ZUWA1379500	500								0.73
600	ZUWA1379600	600								0.82

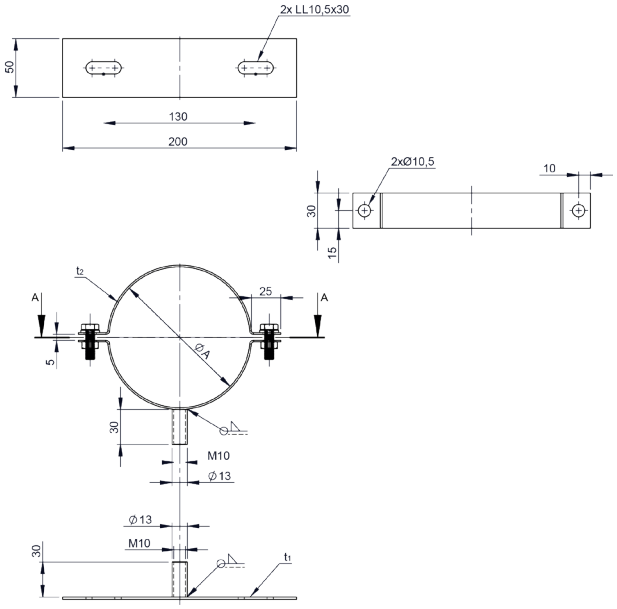

FU0621

Koleno otočné 0-45°



Ø	Kód	A	B	C	D	E	F	G	H	kg
080	FU0621080	80	142.91	34.34						0.29

FU0621

Koleno otočné 0-45°



Ø	Kód	A	B	C	D	E	F	G	H	kg
100	FU0621100	100	149.98	37.27						0.38
115	FU0621115	115	155.29	39.47						0.45
120	FU0621120	120	157.05	40.2						0.47
130	FU0621130	130	160.59	41.67						0.52
140	FU0621140	140	164.12	43.13						0.57
150	FU0621150	150	167.53	45.89						0.62
160	FU0621160	160	171.2	46.06						0.66
180	FU0621180	180	178.27	48.99						0.77
200	FU0621200	200	185.34	51.92						0.88
225	FU0621225	225	194.18	55.58						1.03
250	FU0621250	250	203.02	59.24						1.2
300	FU0621300	300	220	66.56						1.54

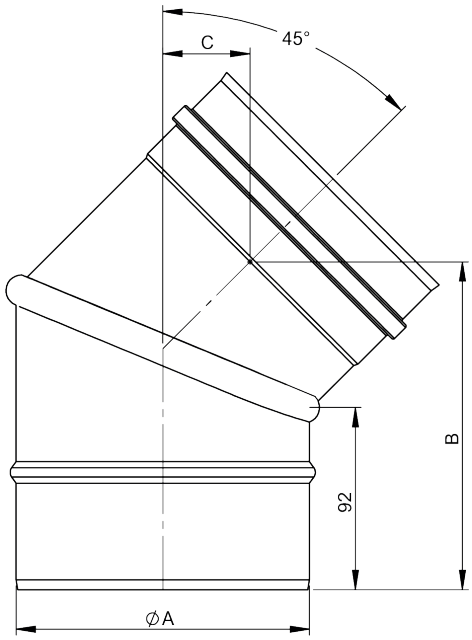

Systém
EW - FU 0,6 mm

FU06101

Koleno otočné 0-90°

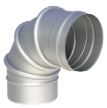

Ø	Kód	A	B	C	D	E	F	G	H	kg
080	FU06101080	80	149.68	89.68						0.41
100	FU06101100	100	159.68	99.68						0.54
115	FU06101115	115	167.18	107.18						0.64
120	FU06101120	120	169.68	109.68						0.67
130	FU06101130	130	174.68	114.68						0.74
140	FU06101140	140	179.68	119.68						0.82
150	FU06101150	150	184.68	124.68						0.89
160	FU06101160	160	189.68	129.68						0.97
180	FU06101180	180	199.68	139.68						1.14
200	FU06101200	200	209.68	149.68						1.31
225	FU06101225	225	214.86	154.86						1.46
250	FU06101250	250	234.68	174.68						1.8
300	FU06101300	300	259.68	199.68						2.34

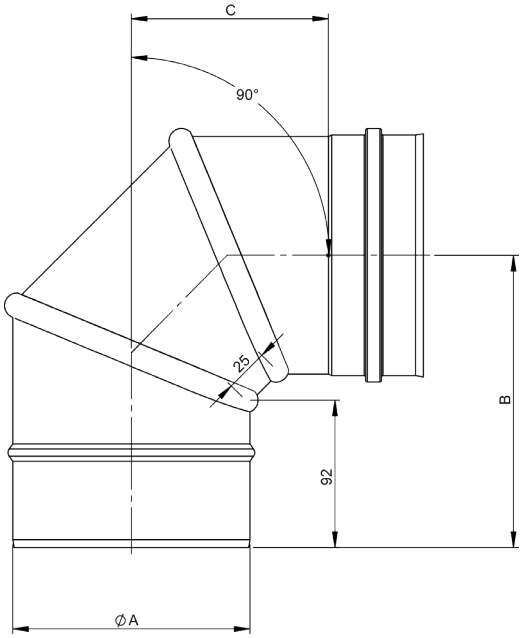

FU06102

Koleno ot. 0-90° s čistícím otvorem



Ø	Kód	A	B	C	D	E	F	G	H	kg
080	FU06102080	80	80	133	226	166				0.57
100	FU06102100	100	100	137	239	179				0.74
115	FU06102115	115	100	125	238	178				0.84
120	FU06102120	120	100	121	238	178				0.88
130	FU06102130	130	100	112	236	176				0.95
140	FU06102140	140	130	134	257	197				1.08
150	FU06102150	150	130	126	255	196				1.16
160	FU06102160	160	130	118	255	195				1.23
180	FU06102180	180	130	101	253	193				1.38
200	FU06102200	200	130	85	252	192				1.53
225	FU06102225	225	130	64	250	190				1.72
250	FU06102250	250	130	60	259	199				1.97
300	FU06102300	300	150	72	293	233				2.6

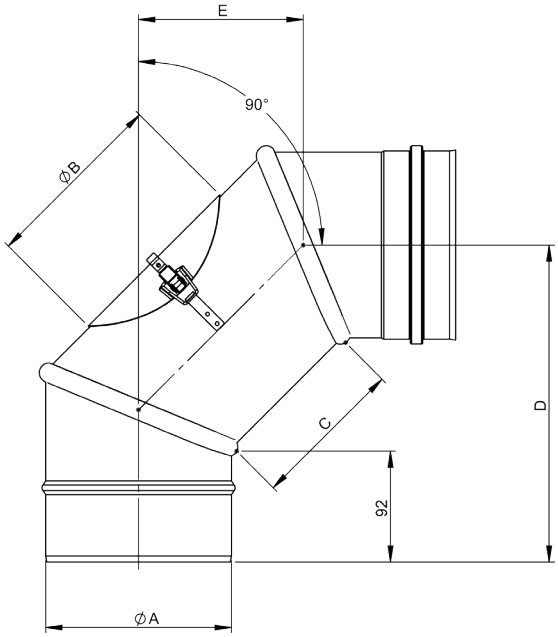

FU33

Mezivzpěry D330mm dilatační



Ø	Kód	A	B	C	D	E	F	G	H	kg
080	FU33080	74	88	80						1.6
100	FU33100	94	108	100						1.84
115	FU33115	109	123	115						2.02
120	FU33120	114	128	120						2.08
130	FU33130	124	138	130						2.2
140	FU33140	134	148	140						2.32
150	FU33150	144	158	150						2.44
160	FU33160	154	168	160						2.57
180	FU33180	174	188	180						2.81
200	FU33200	194	208	200						3.05
225	FU33225	219	233	225						3.35
250	FU33250	244	258	250						3.66
300	FU33300	294	308	300						4.26
350	FU33350	344	358	350						4.87
400	FU33400	394	408	400						5.47
450	FU33450	444	458	450						6.08
500	FU33500	494	508	500						6.68
600	FU33600	594	608	600						7.89

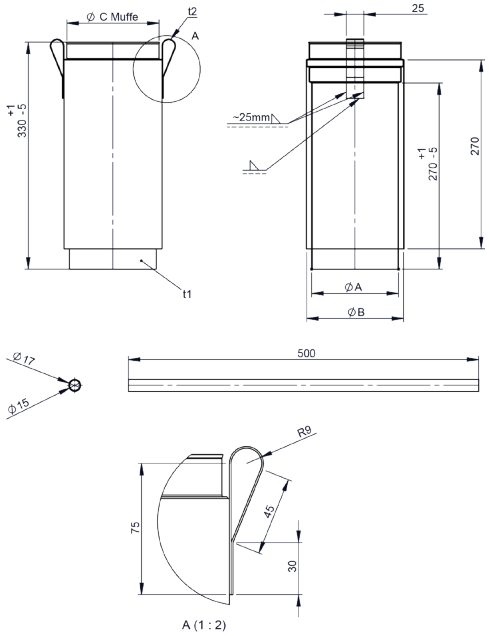

AL45V

Nastavitelná spojka pro připojení kotle s vnějším těsněním



pro Ø	Kód	A	B	C	D	E	F	G	H	kg
080	AL45V080				96					0.1
100	AL45V100				116					0.2
115	AL45V115				131					0.2
120	AL45V120				136					0.2
130	AL45V130				146					0.2
140	AL45V140				156					0.2
150	AL45V150				166					0.3
160	AL45V160				176					0.3
180	AL45V180				196					0.3
200	AL45V200				216					0.3
225	AL45V225				241					0.3
250	AL45V250				266					0.4
300	AL45V300				316					0.4
350	AL45V350				366					0.5
400	AL45V400				416					0.5
450	AL45V450				466					0.6

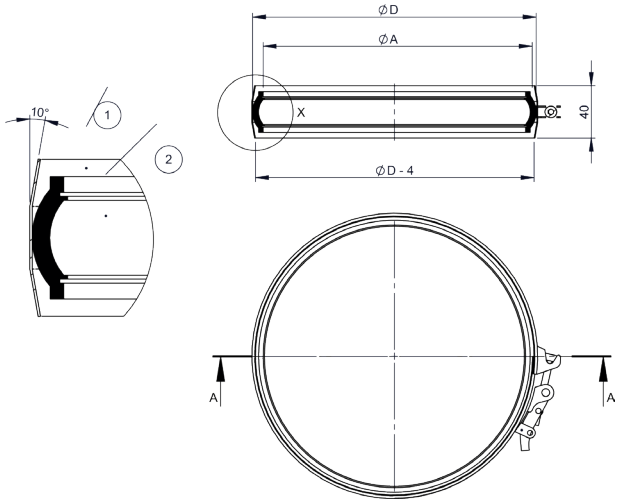

FU35

Regulátor tahu/nerez 210x140mm s posuvným hrdlem 150mm



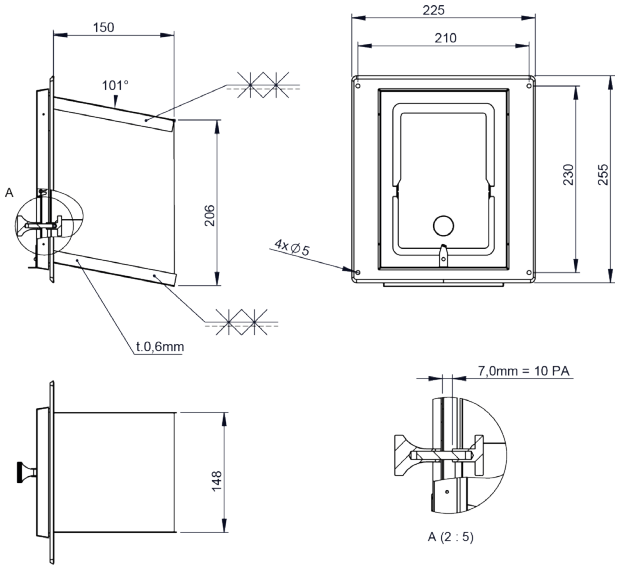

FU0636

Přípojka pro regulátor tahu, kruhová/odbočka o150mm



Ø	Kód	A	B	C	D	E	F	G	H	kg
080	FU0636080	80		236	80	98				0.72
100	FU0636100	100		295	100	98				0.93
115	FU0636115	115		271	115	98				0.76
120	FU0636120	120		325	120	98				0.79
130	FU0636130	130		330	130	98				0.85
140	FU0636140	140		345	151	98				0.91
150	FU0636150	150		355	151	98				1.03
160	FU0636160	160		345	151	98				1.03
180	FU0636180	180		345	151	98				1.07
200	FU0636200	200		376	151	98				1.16
225	FU0636225	225		348	151	98				1.28
250	FU0636250	250		331	151	98				1.4
300	FU0636300	300		356	151	98				1.65
350	FU0636350	350		348	151	98				1.88
400	FU0636400	400		348	151	98				2.13
450	FU0636450	450		396	151	98				2.37
500	FU0636500	500		348	151	98				2.62
600	FU0636600	600		348	151	98				3.73

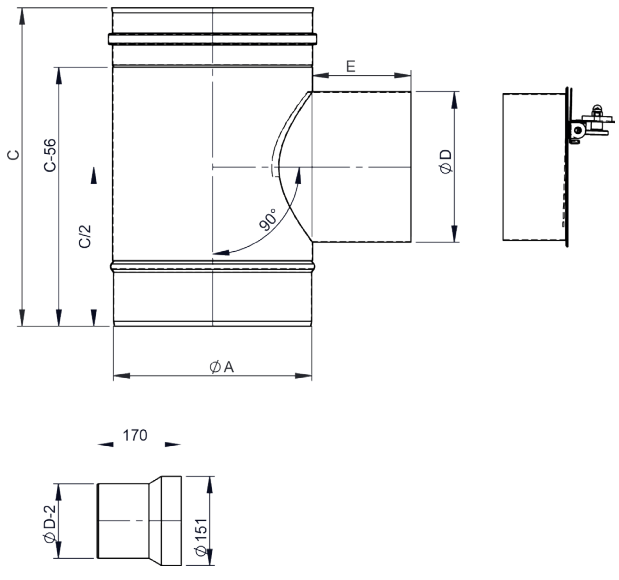

Systém
EW - FU 0,6 mm

FU38

Regulátor tahu/nerez Ø 154mm



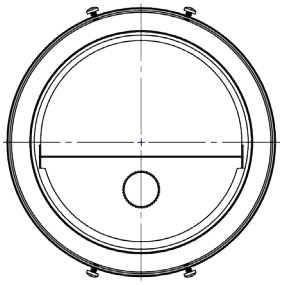

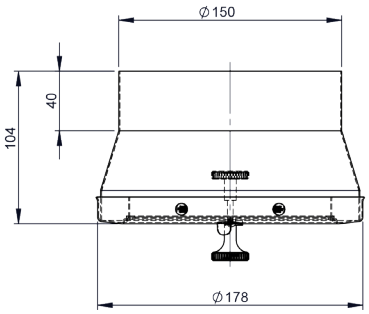

VL08E

Regulátor tahu s hrdlem Ø 154mm a upínací páskou



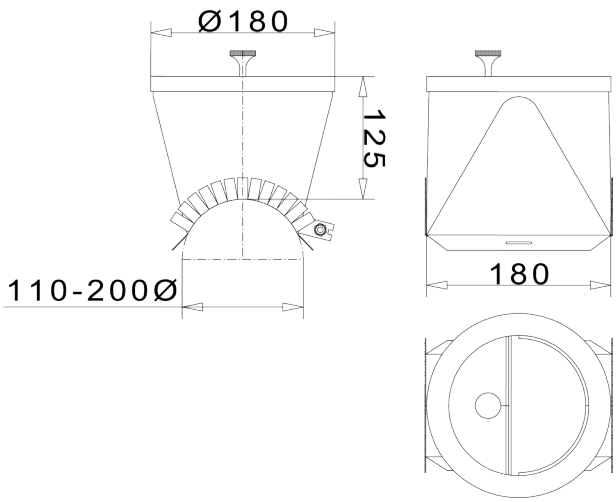

FU061681

Přípojka pro regulátor tahu ZUK



Ø A	Kód	A	B	C	D	E	F	G	kg
080	FU061681080130								
100	FU061681100130								
115	FU061681115130								
120	FU061681120130								
130	FU061681130	130	151.3	348	174	56	70		0.87
140	FU061681140130								
150	FU061681150	150	151.3	348	174	56	70		0.97
160	FU061681160150								
180	FU061681180								
180	FU061681180150								
200	FU061681200150								
225	FU061681225180								
250	FU061681250180								
300	FU061681300180								

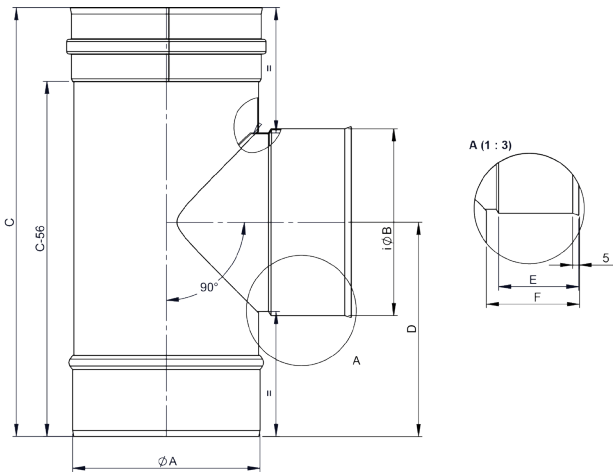

ZUK

Regulátor tahu



ØND	Kód	regulační rozsah
130	ZUK130	10-25 Pa
150	ZUK150	10-35 Pa
180	ZUK180	10-60 Pa

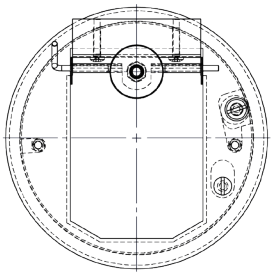

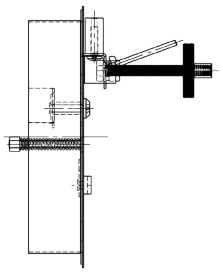

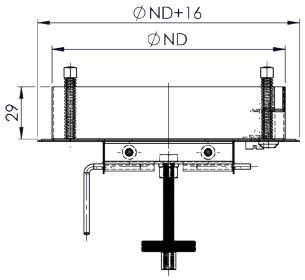

FU061756

Přípojka pro regulátor tahu ZUK250 (SG/-E)

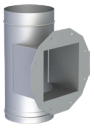

Ø	Kód	A	B	C	D	E	F	G	H	kg
250	FU061756250	250								5.1
300	FU061756300	300								5.6
350	FU061756350	350								6.2
400	FU061756400	400								6.7
450	FU061756450	450								7.2
500	FU061756500	500								7.8
600	FU061756600	600								8.9

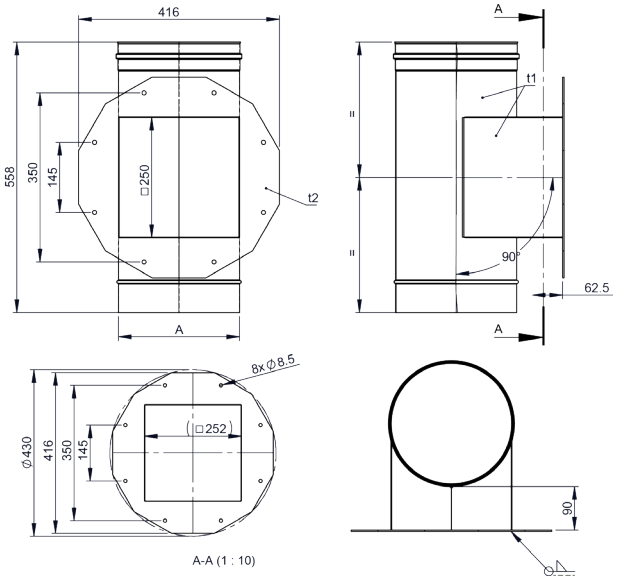

ZUK250SG

Regulátor tahu uni Ø 250mm s explozní klapkou(pro N1)



pro Ø	Kód	A	B	C	D	E	F	G	H	kg
250	ZUK250SG									
300	ZUK250SG									
350	ZUK250SG									
400	ZUK250SG									
450	ZUK250SG									
500	ZUK250SG									
600	ZUK250SG									

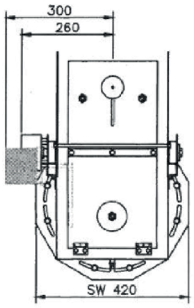

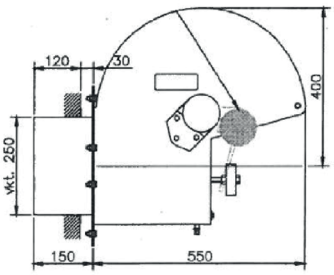

Systém
EW - FU 0,6 mm

ZUK250SG-E

Regulátor tahu uni Ø 250mm s explozní klapkou(pro N1)



pro Ø	Kód	A	B	C	D	E	F	G	H	kg
250	ZUK250SG-E									
300	ZUK250SG-E									
350	ZUK250SG-E									
400	ZUK250SG-E									
450	ZUK250SG-E									
500	ZUK250SG-E									
600	ZUK250SG-E									

FU85

Větrací mřížka

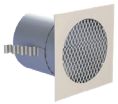

Ø	Kód	A	B	C	D	E	F	G	H	kg
130	FU85130									

FU312

Mezivzpěra

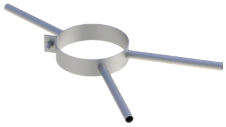

pro Ø	Kód	A	B	C	D	E	F	G	H	kg
080	FU312080	80								0.5
100	FU312100	100								0.53
115	FU312115	115								0.55
120	FU312120	120								0.56
130	FU312130	130								0.57
140	FU312140	140								0.59
150	FU312150	150								0.6
160	FU312160	160								0.62
180	FU312180	180								0.65
200	FU312200	200								0.68
225	FU312225	225								0.72
250	FU312250	250								0.76
300	FU312300	300								0.99
350	FU312350	350								1.09
400	FU312400	400								1.19
450	FU312450	450								1.29
500	FU312500	500								1.39
600	FU312600	600								1.6

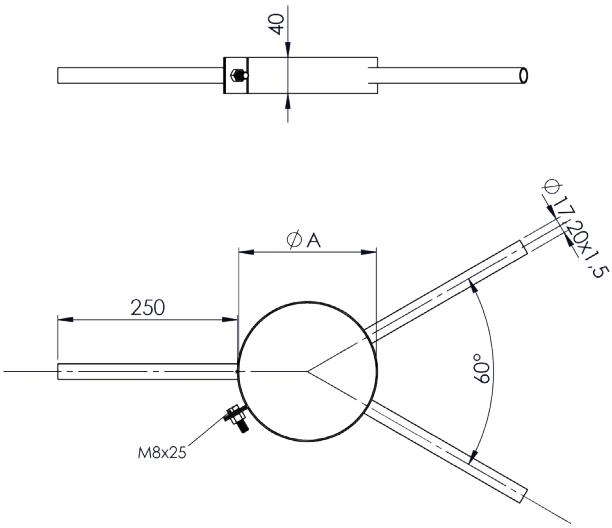

ZUAC2300

Sifón rovný



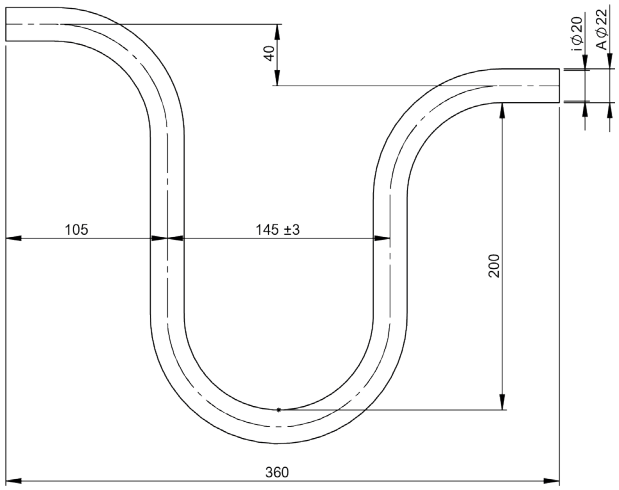

ZUAC2301

Sifón



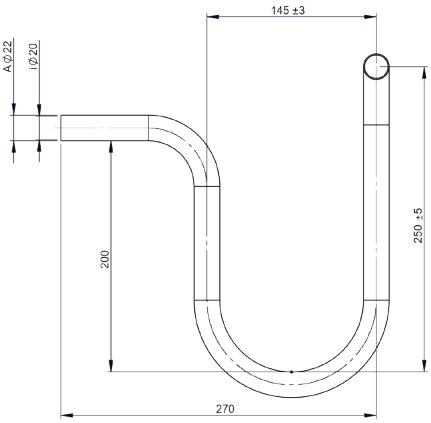

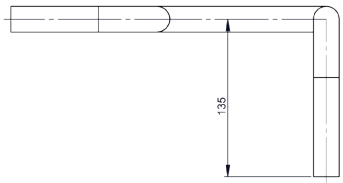

ZUAC2302

Sifón



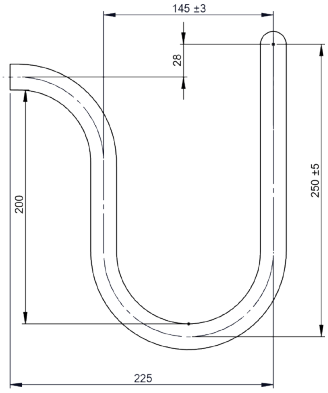



Systém
EW - FU 0,6 mm

ZUAC2303

Sifón trumpetový s 200mm



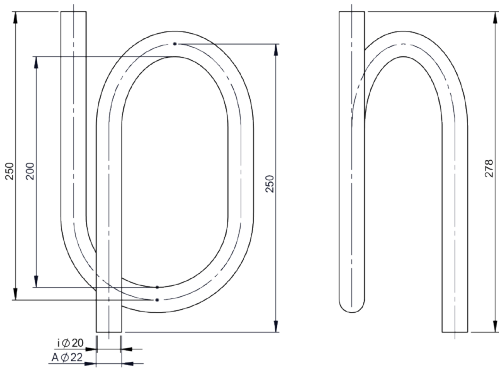

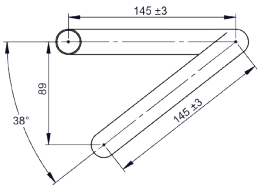

FU50

Víčko bez těsnění



pro Ø	Kód	A	B	C	D	E	F	G	H	I	J	K	L	kg
080	FU50080			27	78	94							40	0,1
100	FU50100			31	98	114							40	0,2
115	FU50115			33	113	129							45	0,2
120	FU50120			34	118	134							45	0,2
130	FU50130			35	128	144							45	0,2
150	FU50150			38	148	164							50	0,2
160	FU50160			35	158	174							50	0,3
180	FU50180			35	178	194							50	0,3
200	FU50200			35	198	214							50	0,4
250	FU50250			35	248	264							50	0,7
300	FU50300			35	298	314							50	1,4

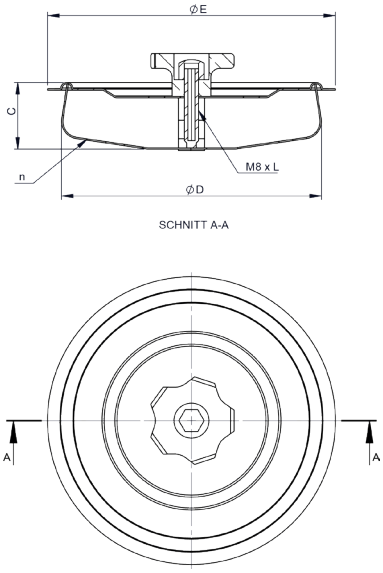

ZUAC980

Pojistka pro FU50



pro Ø	Kód	A	B	C	D	E	F	G	H	kg
080	ZUAC980080	80								0.04
100	ZUAC980100	100								0.05
115	ZUAC980115	115								
120	ZUAC980120	120								
130	ZUAC980130	130								0.06
150	ZUAC980150	150								0.06
160	ZUAC980160	160								
180	ZUAC980180	180								0.06
200	ZUAC980200	200								0.06
250	ZUAC980250	250								0.07
300	ZUAC980300	300								0.08

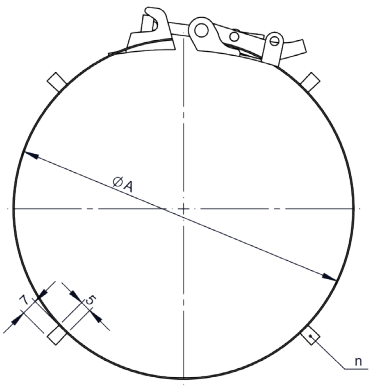

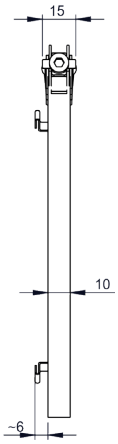

FU43

Zaslepovací uzávěr



pro Ø	Kód	A	B	C	D	E	F	G	H	kg
080	FU43080	80								0.1
100	FU43100	100								0.14
115	FU43115	115								0.16
120	FU43120	120								0.17
130	FU43130	130								0.19
140	FU43140	140								0.21
150	FU43150	150								0.23
160	FU43160	160								0.25
180	FU43180	180								0.3
200	FU43200	200								0.34
225	FU43225	225								0.41
250	FU43250	250								0.47
300	FU43300	300								0.62
350	FU43350	350								0.79
400	FU43400	400								0.97
450	FU43450	450								1.18
500	FU43500	500								1.4
600	FU43600	600								1.9

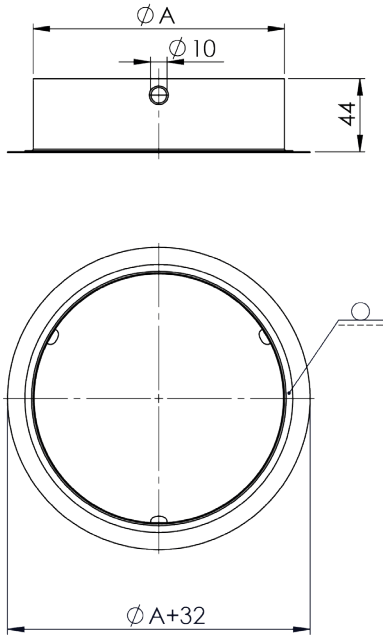

FU44

Víčko s madlem a sponou



pro Ø	Kód	A	B	C	D	E	F	G	H	kg
080	FU44080	80								0,23
100	FU44100	100								0,28
115	FU44115	115								0,32
120	FU44120	120								0,34
130	FU44130	130								0,44
140	FU44140	140								0,41
150	FU44150	150								0,52
160	FU44160	160								0,47
180	FU44180	180								0,54
200	FU44200	200								0,62
225	FU44225	225								0,72
250	FU44250	250								0,85
300	FU44300	300								1,23
350	FU44350	350								1,33
400	FU44400	400								1,61
450	FU44450	450								1,92
500	FU44500	500								2,25
600	FU44600	600								2,99

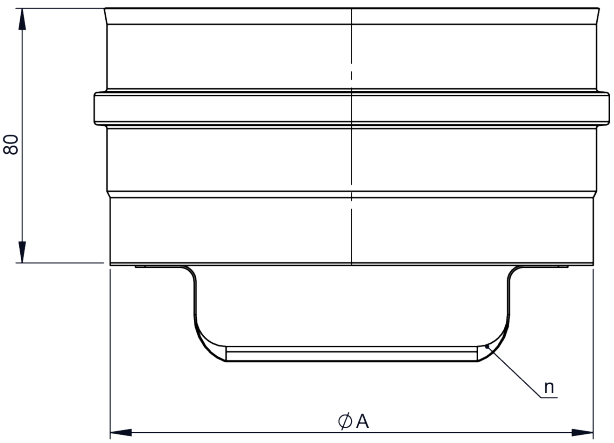

FU1518

Přípojka kotle

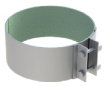

pro Ø	Kód	A	B	C	D	E	F	G	H	kg
080	FU1518080	80								
100	FU1518100	100								
115	FU1518115	115								
120	FU1518120	120								
130	FU1518130	130								
140	FU1518140	140								
150	FU1518150	150								
160	FU1518160	160								
180	FU1518180	180								
200	FU1518200	200								
225	FU1518225	225								
250	FU1518250	250								
300	FU1518300	300								
350	FU1518350	350								
400	FU1518400	400								
450	FU1518450	450								
500	FU1518500	500								
600	FU1518600	600								

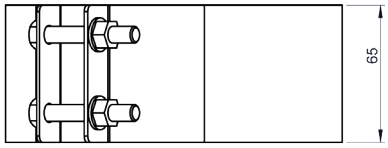

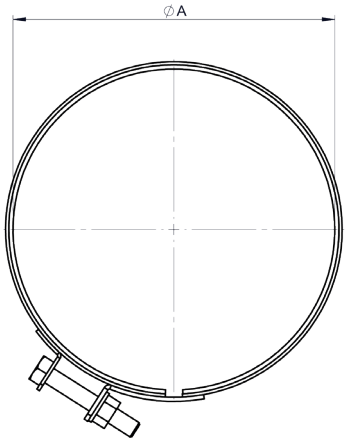

Systém
EW - FU 0,6 mm

EWEEX

Rozšíření excentrické

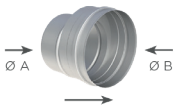

Ø A	Kód	A	B	C	D	E	F	G	kg
080	EWE080100EX	80	100						0.25
080	EWE080115EX	80	115						0.25
100	EWE100120EX	100	150						0.4
115	EWE115130EX	115	130						0.33
120	EWE120140EX	120	140						0.36
130	EWE130150EX	130	150						0.39
140	EWE140160EX	140	160						0.41
150	EWE150170EX	150	170						0.44
150	EWE150180EX	150	180						0.44
160	EWE160180EX	160	180						0.47
160	EWE160200EX	160	200						0.47
180	EWE180200EX								
180	EWE180225EX								
200	EWE200220EX	200	220						0.6
200	EWE200225EX	200	250						0.6
200	EWE200250EX	200	250						0.71
250	EWE250300EX	250	300						0.87

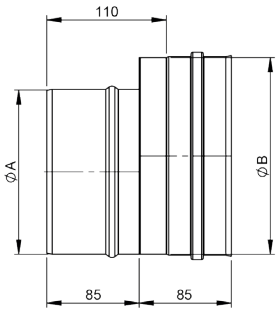

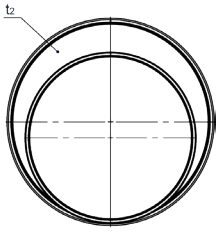

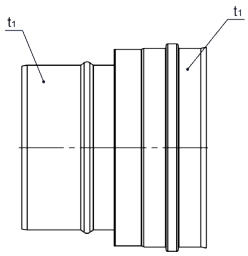

EWE

Rozšíření

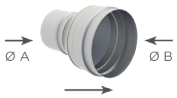

ØA	Kód	A	B	kg	ØA	Kód	A	B	kg
080	EWE080100	80	100	0.4	300	EWE300350			
080	EWE080115	80	115	0.4	350	EWE350400			
100	EWE100120	100	110	0.4	400	EWE400450	400	500	3.2
115	EWE115130	115	130	0.5	450	EWE450500	600	700	4.6
120	EWE120140	120	130	0.5					
130	EWE130150	130	140	0.6					
140	EWE140160	140	150	0.6					
150	EWE150170	150	160	0.7					
150	EWE150180	150	160	0.7					
160	EWE160180	160	180	0.7					
160	EWE160200	160	180	0.7					
180	EWE180200	180	200	0.8					
180	EWE180225	180	200	0.8					
200	EWE200220	200	220	0.9					
200	EWE200225	200	220	0.9					
200	EWE200250	200	220	0.9					
250	EWE250300	250	300	1.2					

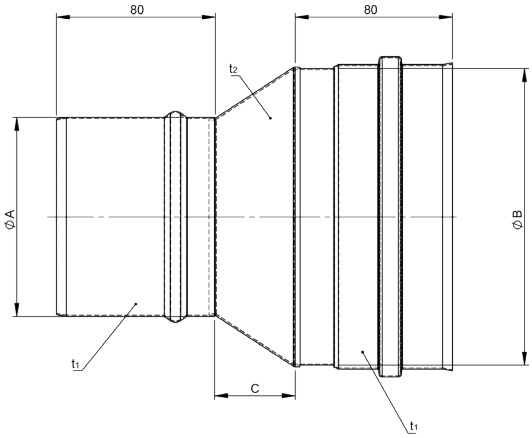

EWR

Redukce

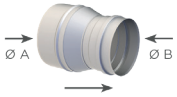

ØA	Kód	A	C	kg	ØA	Kód	A	C	kg
080	EWR080060	80	40	0.3	250	EWR250200	200	40	1.03
100	EWR100080	100	40	0.49	300	EWR300250	300	40	1.5
115	EWR115100	115	40	0.58	350	EWR350300	350	40	2.22
120	EWR120100	120	40	0.6	400	EWR400350	400	40	2.57
120	EWR140120	120	40	0.6	450	EWR450400	450	40	2.91
130	EWR130100	130	40	0.68	500	EWR500450	500	40	3.25
130	EWR130110	130	40	0.65					
140	EWR140115	115	40	0.59					
150	EWR150120	120	40	0.6					
150	EWR150130	130	40	0.75					
160	EWR160130	160	40	0.79					
160	EWR160140	160	40	0.81					
180	EWR180150	180	40	0.9					
180	EWR180160	180	40	0.9					
200	EWR200160	200	40	0.98					
200	EWR200180	200	40	0.98					
225	EWR225180	180	40	0.92					

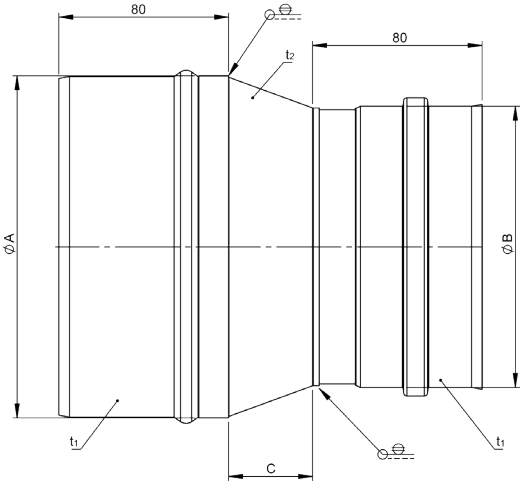

ZUWA757

Přípojka s integrovanou zděří

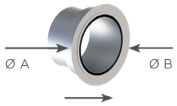

ØA	Kód	A	C	kg	Ø	Kód	A	C	kg
100	ZUWA757100-080		101	0.42	180	ZUWA757180-160		181	0.7
120	ZUWA757120-080		121	0.45	200	ZUWA757200-120		201	0.77
120	ZUWA757120-100		121	0.45	200	ZUWA757200-130		201	0.77
130	ZUWA757130-080		131	0.53	200	ZUWA757200-150		201	0.77
130	ZUWA757130-100		131	0.53	200	ZUWA757200-160		201	0.77
130	ZUWA757130-110		131	0.53	200	ZUWA757200-180		201	0.77
140	ZUWA757140-110		181.2	0.61	225	ZUWA757225-200			
150	ZUWA757150-080		152	0.57	250	ZUWA757250-200		251	1.07
150	ZUWA757150-100		152	0.57					
150	ZUWA757150-110		152	0.57					
150	ZUWA757150-120		152	0.57					
150	ZUWA757150-130		152	0.57					
160	ZUWA757160-120		181.2						
180	ZUWA757180-120		181	0.7					
180	ZUWA757180-130		181	0.7					
180	ZUWA757180-150		181	0.7					

