Systém
DW - KL

POPIS
Třívrstvý tlakotěsný systémový spalinovod z nerezové oceli
s kónicky utěsněným připojením

MATERIÁL
Vnitřní: 1.4404 (316L) / 1.4571 (316Ti)
Volitelně: 1.4828 (309)
Vnější: 1.4301 (304)

POVRCH
Vysoký lesk
Volitelně: matný, lakovaný, kartáčovaný, měď

SÍLA STĚNY
Vnitřní/vnější po 0,6 mm
Další možnosti na vyžádání

VNITŘNÍ PRŮMĚR
80 – 600 mm
Další možnosti na vyžádání do 1000 mm

IZOLACE
Minerální izolace o síle 32,5 mm,
izolace 50 mm k dispozici za příplatek

SPOJENÍ
Kónická technika spojování

STAHOVACÍ SPONA
Součást dodávky u jednotlivých dílů

Univerzální pasta je přiložena v odpovídajícím množství,



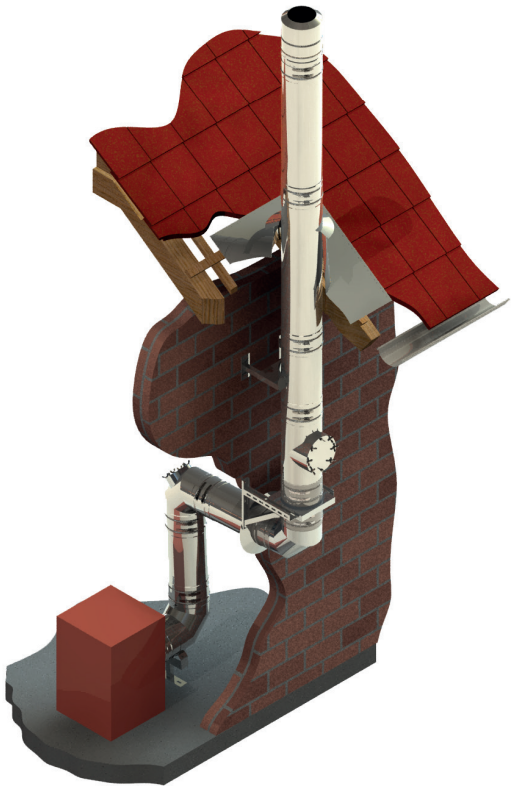

DW - KL

VLASTNOSTI SYSTÉMU

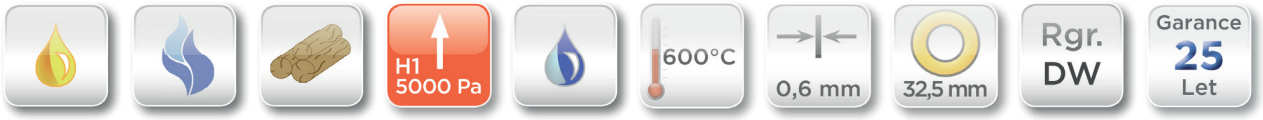

VLASTNOSTI

- Kovové kónické těsnění ploch
- Lze dodat kónické KLK prodlužovací prvky zakratitelné
- Tlakotěsný do 5000 Pa bez příruby a odděleného těsnění
- Vhodný i pro vysoké teploty
- Odolný proti vyhoření sazí nebo proti vlhkosti

OBLASTI POUŽITÍ

- Regulovaná topeniště na olej, plyn, pevná paliva (přírodní dřevo, koks, rašelina, uhlí)
- Kondenzační kotle
- Větrací systémy
- Pekárenské pece
- Kogenerační jednotky, záložní agregáty

DW-KL

ČÍSLO CERTIFIKÁTU CE
0036 CPD 9174 002

KLASIFIKACE CE PODLE ČSN EN 1856-1
T200 - P1 - W - V2 - L50060 - O00
T200 - H1 - W - V2 - L50060 - Oxx
T400 - N1 - D - V3 - L50060 - Gxx
T400 - N1 - W - V2 - L50060 - Oxx
T400 - P1 - W - V2 - L50060 - Oxx
T450 - H1 - W - V2 - L50060 - Oxx
T600 - N1 - D - V3 - L50060 - Gxx
T600 - H1 - W - V2 - L50060 - Gxx
xx = Vzdálenosti od hořlavých materiálů jsou závislé na průměru, viz prohlášení o vlastnostech

DW-KL SPOJOVACÍ POTRUBÍ

ČÍSLO CERTIFIKÁTU CE
0036 CPD 9174 041

KLASIFIKACE CE PODLE ČSN EN 1856-2
T200 - P1 - W - V2 - L50060 - O00M
T200 - H1 - W - V2 - L50060 - O20M
T450 - H1 - W - V2 - L50060 - O50M
T600 - N1 - D - V3 - L50060 - G100M
T600 - H1 - W - V2 - L50060 - G100M

Aktuální prohlášení o vlastnostech ke stažení na www.jeremias.cz/dop-dw-k

DW01

Plechová konzole s nastavitelným odstupem od 50 do 150mm



pro Ø	Kód	A	B	C	D	E	F	G	n	kg
080	DW01080			500	255	18.5			5	2.46
100	DW01100			500	255	18.5			5	2.46
130	DW01130			500	265	18.5			5	2.52
150	DW01150			535	285	18.5			5	2.84
180	DW01180			565	315	18.5			6	3.2
200	DW01200			565	335	18.5			6	3.36
225	DW01225			565	335	18.5			6	3.36
250	DW01250			615	385	18.5			7	4.06
300	DW01300			615	435	18.5			8	4.48
350	DW01350			665	485	18.5			9	5.23
400	DW01400			665	535	18.5			10	6.1
450	DW01450			715	585	18.5			12	7
500	DW01500			715	635	18.5			13	7.52
600	DW01600			765	735	18.5			15	9.06

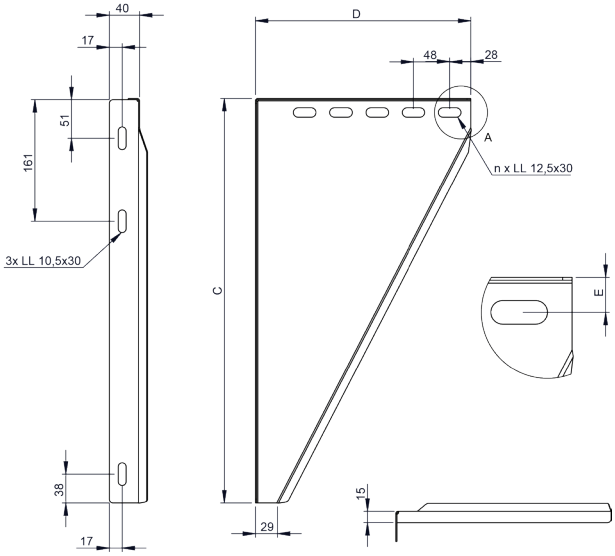

DW02

Plechová konzole s nastavitelným odstupem od 150 do 250mm



pro Ø	Kód	A	B	C	D	E	F	G	n	kg
080	DW02080			500	365	18.5			7	3.5
100	DW02100			500	365	18.5			7	3.5
130	DW02130			500	365	18.5			7	3.5
150	DW02150			535	385	18.5			7	3.68
180	DW02180			565	415	18.5			8	3.86
200	DW02200			615	435	18.5			8	4.3
225	DW02225			615	435	18.5			8	4.8
250	DW02250			615	485	18.5			9	4.8
300	DW02300			615	535	18.5			10	5.26

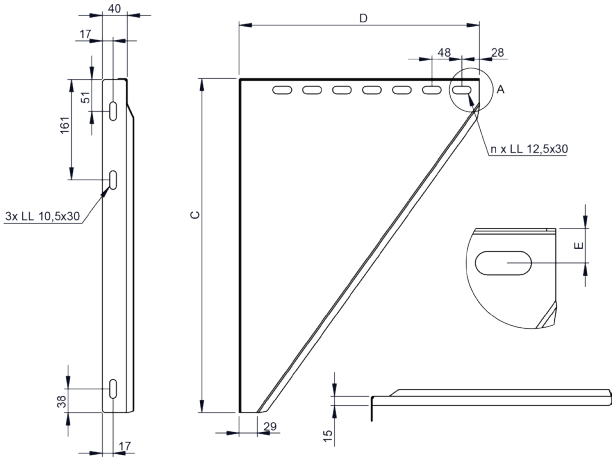

DW49

Plechová konzole s nastavitelným odstupem od 250 do 360mm



pro Ø	Kód	A	B	C	D	E	F	G	n	kg
080	DW49080			600	475	18.5			9	4.9
100	DW49100			600	475	18.5			9	4.9
130	DW49130			600	475	18.5			9	4.6
150	DW49150			635	495	18.5			9	5.1
180	DW49180			665	525	18.5			10	5.5
200	DW49200			665	545	18.5			11	5.7
225	DW49225			665	545	18.5			11	5.7
250	DW49250			715	595	18.5			12	6.6
300	DW49300			715	645	18.5			13	7
350	DW49350			765	695	18.5			14	8

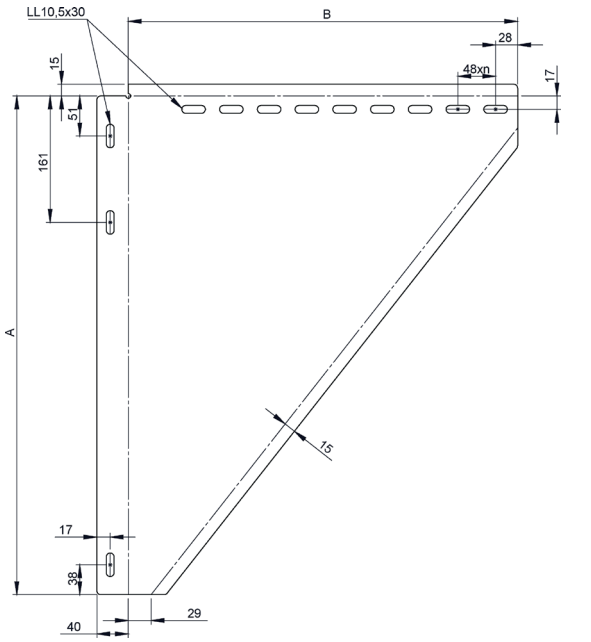

DW391

Stěnová vzpěra typ I, d=350mm



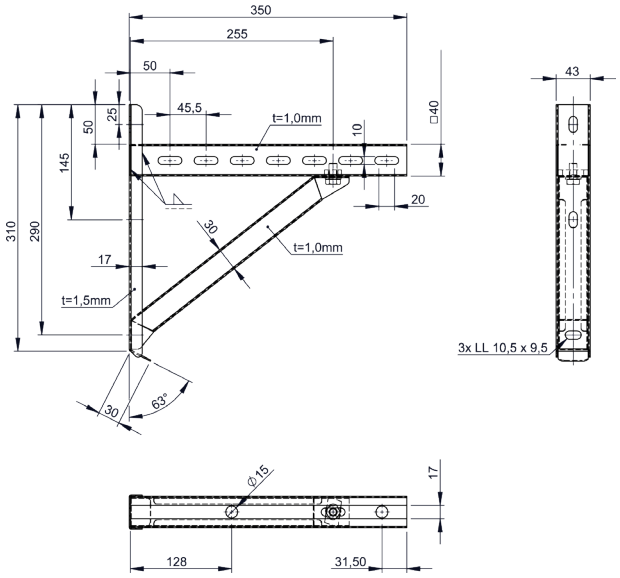

DW392

Stěnová vzpěra typ II, d=500mm



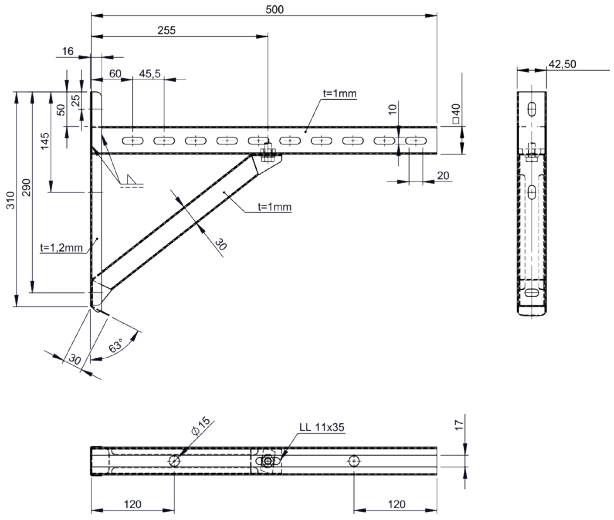

DW393

Stěnová vzpěra typ III, d=750mm



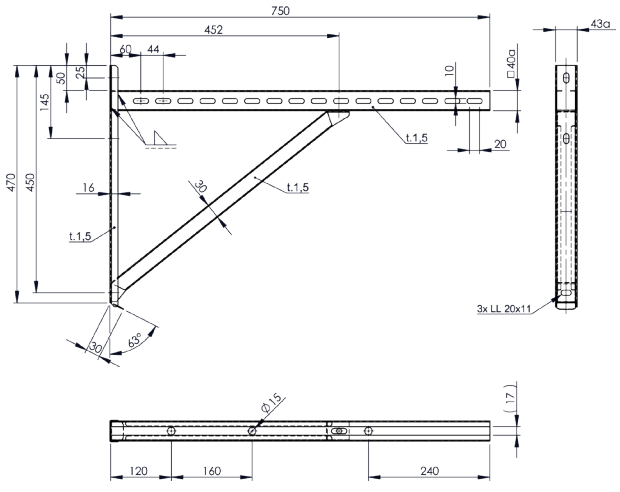

Systém
DW - KL

DW407

Stěnová vzpěra typ IV, d=1030mm



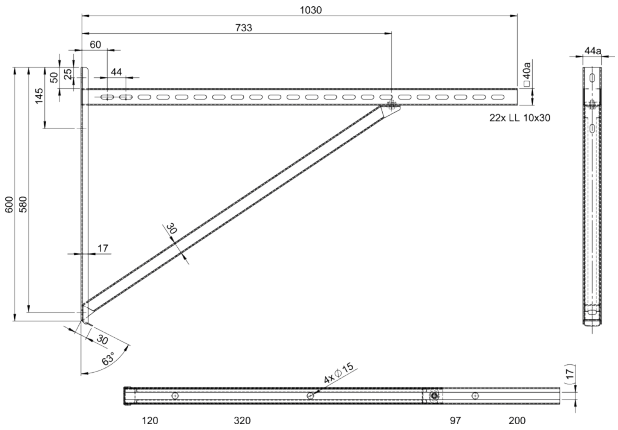

DWKL03

Teleskopická vzpěra 250-690mm s bočním odtokem



Ø	Kód	A	B	C	D	E	F	G	H	kg
080	DWKL03080	80	145	185	212					3.4
100	DWKL03100	100	165	205	232					4
130	DWKL03130	130	195	235	262					4.8
150	DWKL03150	150	215	255	282					5.5
180	DWKL03180	180	245	285	312					6.4
200	DWKL03200	200	265	305	332					7.1
225	DWKL03225	225	290	330	357					7.9
250	DWKL03250	250	315	355	382					8.8
300	DWKL03300	300	365	405	432					10.7
350	DWKL03350	350	415	455	482					13.6
400	DWKL03400	400	465	505	532					15.9
450	DWKL03450	450	515	555	582					18.3
500	DWKL03500	500	565	605	632					20.8
600	DWKL03600	600	665	705	732					26.2

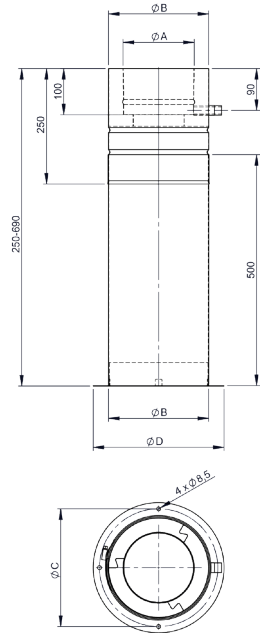

DWKL04

Teleskopická vzpěra 250-1190mm s bočním odtokem



Ø	Kód	A	B	C	D	E	F	G	H	kg
080	DWKL04080	80	145	185	205					5,6
100	DWKL04100	100	165	205	225					6,5
130	DWKL04130	130	195	235	255					7,8
150	DWKL04150	150	215	255	275					8,6
180	DWKL04180	180	245	285	305					10
200	DWKL04200	200	265	305	325					10,9
225	DWKL04225	225	290	330	350					12,1
250	DWKL04250	250	315	355	375					13,3
300	DWKL04300	300	365	405	425					16,3
350	DWKL04350	350	415	455	475					19
400	DWKL04400	400	465	505	525					21,7
450	DWKL04450	450	515	555	575					24,5
500	DWKL04500	500	565	605	625					27,5
600	DWKL04600	600	665	705	725					33,6

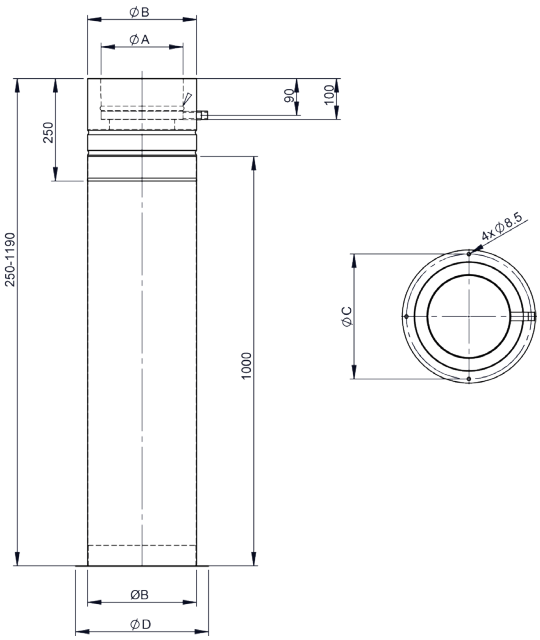

DWKL1321

Teleskopická vzpěra pro základovou desku



Ø	Kód	A	B	C	D	E	F	G	H	kg
200	DWKL1321200									
225	DWKL1321225									
250	DWKL1321250									
300	DWKL1321300									
350	DWKL1321350									
400	DWKL1321400									
450	DWKL1321450									
500	DWKL1321500									
600	DWKL1321600									

DWKL05

Základová deska se spodním odtokem kondenzátu

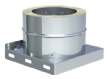

Ø	Kód	A	B	C	D	E	F	G	H	kg
080	DWKL05080	80	145	215						1.9
100	DWKL05100	100	165	215						2.35
130	DWKL05130	130	195	225						2.6
150	DWKL05150	150	215	245						2.76
180	DWKL05180	180	245	275						3.02
200	DWKL05200	200	265	295						3.2
225	DWKL05225	225	290	320						2.85
250	DWKL05250	250	315	345						3.64
300	DWKL05300	300	365	395						3.38
350	DWKL05350	350	415	445						6.95
400	DWKL05400	400	465	495						8.17
450	DWKL05450	450	515	545						9.48
500	DWKL05500	500	565	595						10.89
600	DWKL05600	600	665	695						13.99

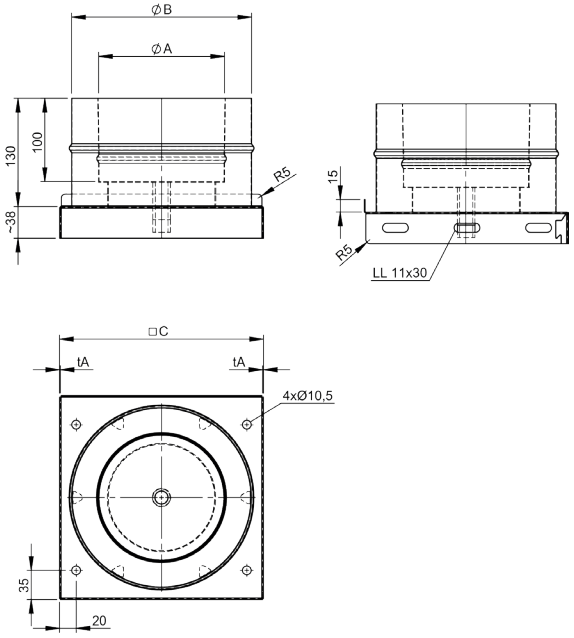

DWKL06

Základová deska s bočním odtokem kondenzátu

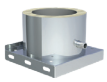

Ø	Kód	A	B	C	D	E	F	G	H	kg
080	DWKL06080	80	145	215						1.72
100	DWKL06100	100	165	215						1.9
130	DWKL06130	130	195	225						2.23
150	DWKL06150	150	215	245						2.53
180	DWKL06180	180	245	275						2.99
200	DWKL06200	200	265	295						3.31
225	DWKL06225	225	290	320						4
250	DWKL06250	250	315	345						4.5
300	DWKL06300	300	365	395						5.55
350	DWKL06350	350	415	445						7.17
400	DWKL06400	400	465	495						8.53
450	DWKL06450	450	515	545						9.99
500	DWKL06500	500	565	595						11.58
600	DWKL06600	600	665	695						15.06

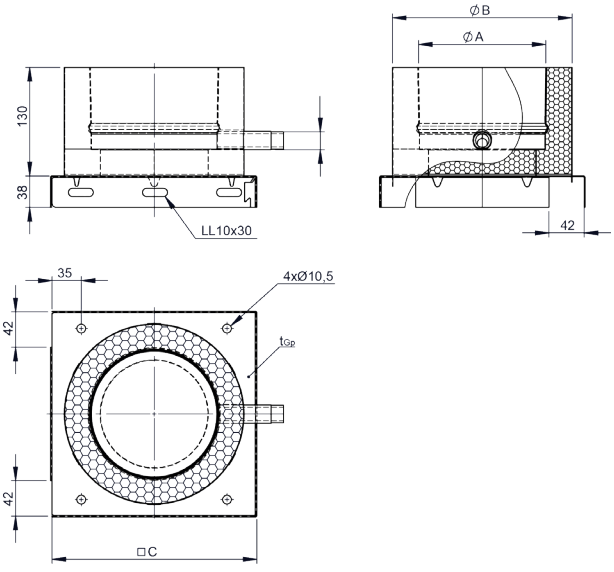

DWKL66

Základová deska s odtokem pro montáž na podstavec

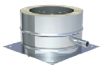

Ø	Kód	A	B	C	D	E	F	G	H	kg
080	DWKL66080	80	145	215						1.55
100	DWKL66100	100	165	215						1.73
130	DWKL66130	130	195	225						2.05
150	DWKL66150	150	215	245						2.33
180	DWKL66180	180	245	275						2.76
200	DWKL66200	200	265	295						3.07
225	DWKL66225	225	290	320						3.48
250	DWKL66250	250	315	345						3.91
300	DWKL66300	300	365	395						4.84
350	DWKL66350	350	415	445						5.85
400	DWKL66400	400	465	495						6.97
450	DWKL66450	450	515	545						8.17
500	DWKL66500	500	565	595						9.46
600	DWKL66600	600	665	695						12.32

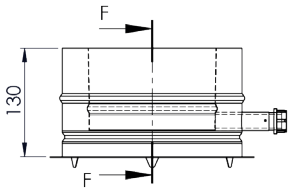

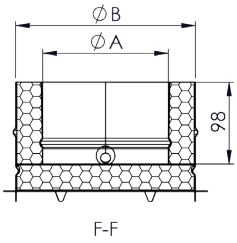

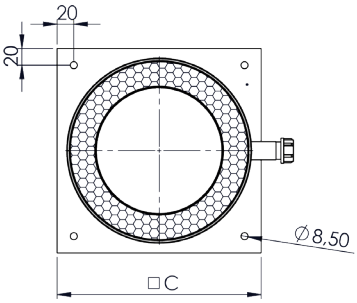

DWKL1192

Základová deska pro mezivzpěry s odbočkou pro DWKH

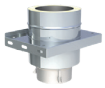

Ø	Kód	A	B	C	D	E	F	G	H	kg
080	DWKL1192080	80	145	215	295					2.56
100	DWKL1192100	100	165	215	295					2.73
130	DWKL1192130	130	195	225	305					3.07
150	DWKL1192150	150	215	245	325					3.43
180	DWKL1192180	180	245	275	355					3.97
200	DWKL1192200	200	265	295	375					4.34
225	DWKL1192225	225	290	320	400					4.8
250	DWKL1192250	250	315	345	425					5.27
300	DWKL1192300	300	365	395	475					6.21
350	DWKL1192350	350	415	445	525					7.16
400	DWKL1192400	400	465	495	575					8.14
450	DWKL1192450	450	515	545	625					9.14
500	DWKL1192500	500	565	595	675					10.15
600	DWKL1192600	600	665	695	775					12.23

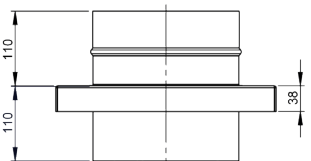

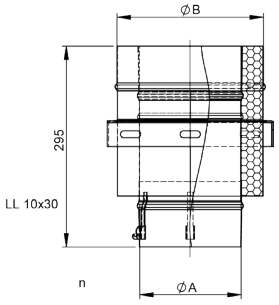

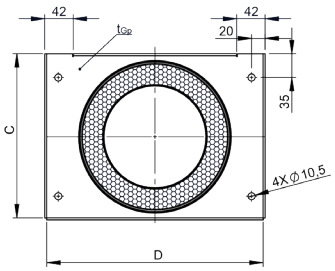

DWKL07

Základová deska pro mezivzpěry

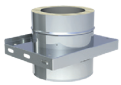

Ø	Kód	A	B	C	D	E	F	G	H	kg
080	DWKL07080	80	145	215	295					1.9
100	DWKL07100	100	165	215	295					2.1
130	DWKL07130	130	195	225	305					2.4
150	DWKL07150	150	215	245	325					2.7
180	DWKL07180	180	245	275	355					3.1
200	DWKL07200	200	265	295	375					3.4
225	DWKL07225	225	290	320	400					4.2
250	DWKL07250	250	315	345	425					4.6
300	DWKL07300	300	365	395	475					5.4
350	DWKL07350	350	415	445	525					6.9
400	DWKL07400	400	465	495	575					7.9
450	DWKL07450	450	515	545	625					8.8
500	DWKL07500	500	565	595	675					9.8
600	DWKL07600	600	665	695	775					11.8

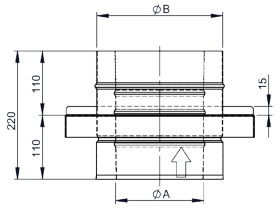

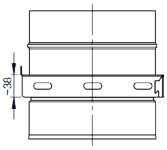

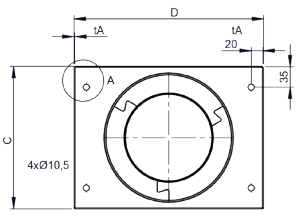

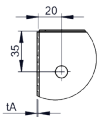

DWKL08

Základový deska pro komínové zvýšení s odvětráním a límcem

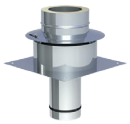

Ø	Kód	A	B	C	D	E	F	G	H	kg
080	DWKL08080	80	145	215	400	275				2.92
100	DWKL08100	100	165	235	400	295				3.28
130	DWKL08130	130	195	265	400	325				3.83
150	DWKL08150	150	215	290	400	345				4.21
180	DWKL08180	180	245	315	400	375				4.73
200	DWKL08200	200	265	345	600	395				5.78
225	DWKL08225	225	290	365	600	420				6.21
250	DWKL08250	250	315	380	600	445				6.64
300	DWKL08300	300	365	450	600	495				7.53
350	DWKL08350	350	415	500	600	545				9.05
400	DWKL08400	400	465	550	650	595				10.22
450	DWKL08450	450	515	600	650	645				11.14
500	DWKL08500	500	565	650	700	695				12.26
600	DWKL08600	600	665	750	800	795				14.56

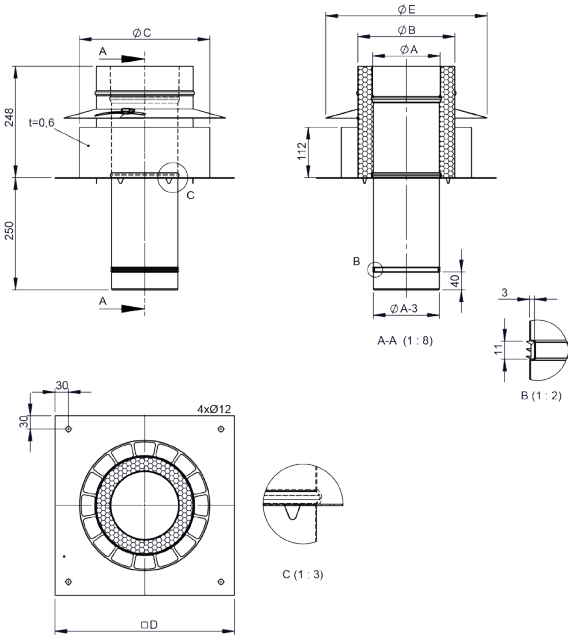

DWKL09

Základová deska bez odtoku kondenzátu

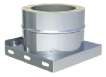

Ø	Kód	A	B	C	D	E	F	G	H	kg
080	DWKL09080	80	145	215						1.15
100	DWKL09100	100	165	215						1.28
130	DWKL09130	130	195	225						1.52
150	DWKL09150	150	215	245						1.76
180	DWKL09180	180	245	275						2.14
200	DWKL09200	200	265	295						2.85
225	DWKL09225	225	290	320						3.78
250	DWKL09250	250	315	345						4.27
300	DWKL09300	300	365	395						5.33
350	DWKL09350	350	415	445						6.73
400	DWKL09400	400	465	495						8.89
450	DWKL09450	450	515	545						10.46
500	DWKL09500	500	565	595						11.22
600	DWKL09600	600	665	695						15.9

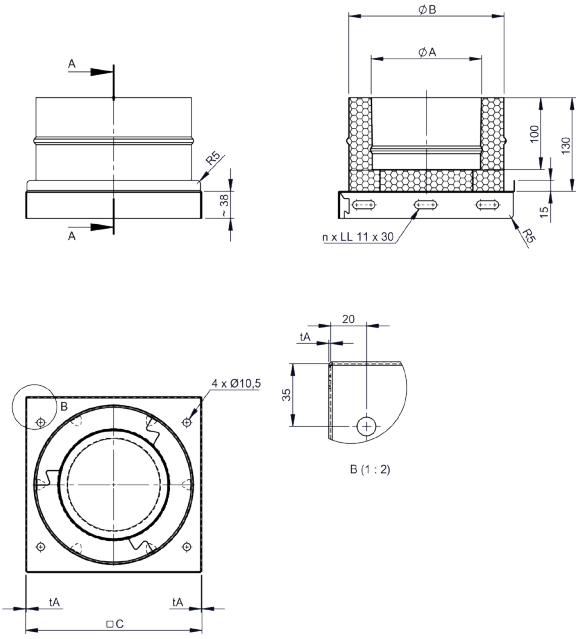

DWA09

Základová deska uzavřená

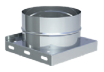

pro Ø	Kód	A	B	C	D	E	F	G	H	kg
080	DWA09145		145	215						0.81
100	DWA09165		165	215						0.82
130	DWA09195		195	225						0.9
150	DWA09215		215	245						1
180	DWA09245		245	275						1.2
200	DWA09265		265	295						1.32
225	DWA09290		290	320						1.8
250	DWA09315		315	345						2
300	DWA09365		365	395						2.43
350	DWA09415		415	445						3.42
400	DWA09465		465	495						4.1
450	DWA09515		515	545						4.8
500	DWA09565		565	595						5.6
600	DWA09665		665	695						7.43

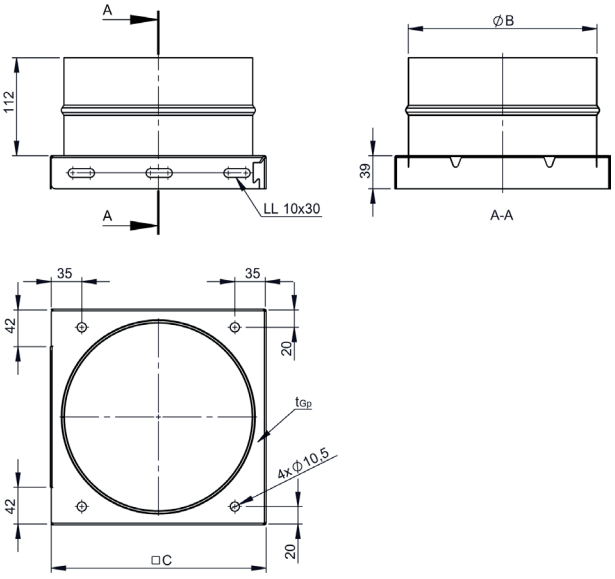

DWA1144

Teleskop 500mm pro patní koleno s podporou



pro Ø	Kód	A	B	C	D	E	F	G	H	kg
080	DWA1144145		145	185	205					2,16
100	DWA1144165		165	205	225					2,48
130	DWA1144195		195	235	255					2,96
150	DWA1144215		215	255	275					3,29
180	DWA1144245		245	285	305					3,79
200	DWA1144265		265	305	325					4,14
225	DWA1144290		290	330	350					4,57
250	DWA1144315		315	355	375					5,01
300	DWA1144365		365	405	425					5,92
350	DWA1144415		415	455	475					6,85
400	DWA1144465		465	505	525					7,82
450	DWA1144515		515	555	575					8,82
500	DWA1144565		565	605	625					9,85
600	DWA1144665		665	705	725					12

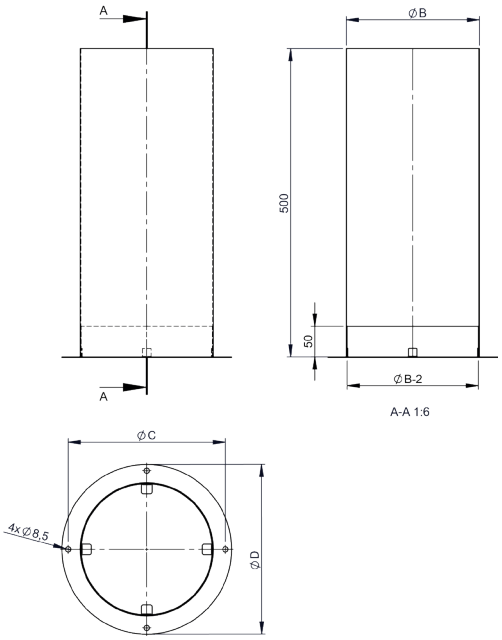

DWKL10

Čistící prvek do 200°C/P1



Ø	Kód	A	B	C	D	E	F	G	H	kg
080	DWKL10080	80	145	556	80	145	283			2.99
100	DWKL10100	100	165	556	100	165	284			3.52
130	DWKL10130	130	195	556	130	195	285			4.33
150	DWKL10150	150	215	556	150	215	285			4.88
180	DWKL10180	180	245	556	150	215	286			5.54
200	DWKL10200	200	265	556	150	215	287			6.04
225	DWKL10225	225	290	556	180	245	287			6.67
250	DWKL10250	250	315	556	180	245	288			7.24
300	DWKL10300	300	365	556	200	265	289			8.3
350	DWKL10350	350	415	556	200	265	291			9.53
400	DWKL10400	400	465	556	250	315	292			10.93
450	DWKL10450	450	515	556	250	315	293			12.05
500	DWKL10500	500	565	556	250	315	294			13.14
600	DWKL10600	600	665	556	250	315	297			15.14

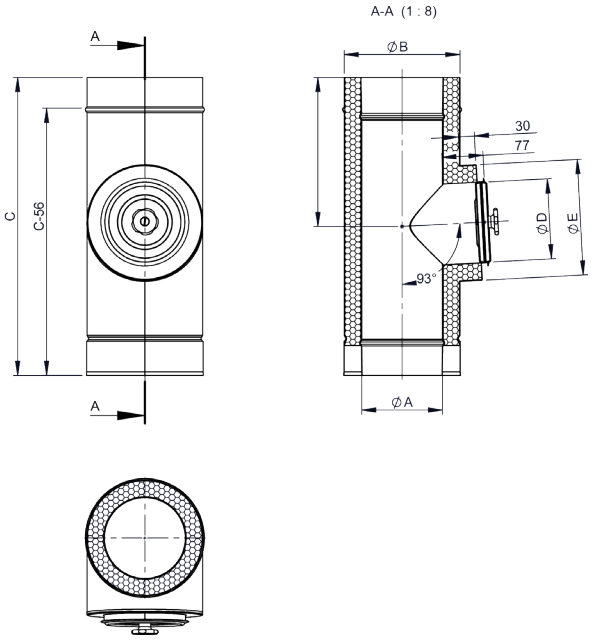

DWKL10G

Čistící prvek



Ø	Kód	A	B	C	D	E	F	G	H	kg
080	DWKL10G080									
100	DWKL10G100									
130	DWKL10G130									
150	DWKL10G150									
180	DWKL10G180									
200	DWKL10G200									
225	DWKL10G225									
250	DWKL10G250									
300	DWKL10G300									
350	DWKL10G350									
400	DWKL10G400									
450	DWKL10G450									
500	DWKL10G500									
600	DWKL10G600									

DWKL10HTW

Čistící prvek do 600°C/H1 mokrý provoz



Ø	Kód	A	B	C	D	E	F	G	H	kg
080	DWKL10HTW080									
100	DWKL10HTW100									
130	DWKL10HTW130									
150	DWKL10HTW150									
180	DWKL10HTW180									
200	DWKL10HTW200									
225	DWKL10HTW225									
250	DWKL10HTW250									
300	DWKL10HTW300									
350	DWKL10HTW350									
400	DWKL10HTW400									
450	DWKL10HTW450									
500	DWKL10HTW500									
600	DWKL10HTW600									

DWKL10HTD

Čistící prvek do 600°C/H1 suchý provoz



Ø	Kód	A	B	C	D	E	F	G	H	kg
080	DWKL10HTD080									
100	DWKL10HTD100									
130	DWKL10HTD130									
150	DWKL10HTD150									
180	DWKL10HTD180									
200	DWKL10HTD200									
225	DWKL10HTD225									
250	DWKL10HTD250									
300	DWKL10HTD300									
350	DWKL10HTD350									
400	DWKL10HTD400									
450	DWKL10HTD450									
500	DWKL10HTD500									
600	DWKL10HTD600									

DWKL57

Koleno 87° s podporou



Ø	Kód	A	B	C	D	E	F	G	H	kg
080	DWKL57080	80	145	207	176	394				3.09
100	DWKL57100	100	165	216	186	414				3.77
130	DWKL57130	130	195	230	201	444				4.79
150	DWKL57150	150	215	240	211	464				5.51
180	DWKL57180	180	245	254	226	494				6.68
200	DWKL57200	200	265	263	236	514				7.51
225	DWKL57225	225	290	275	249	539				8.6
250	DWKL57250	250	315	287	261	564				9.75
300	DWKL57300	300	365	311	287	614				12.23
350	DWKL57350	350	415	334	312	664				16.02
400	DWKL57400	400	465	358	337	714				19.23
450	DWKL57450	450	515	382	362	764				22.68
500	DWKL57500	500	565	406	387	814				26.44
600	DWKL57600	600	665	453	437	914				34.74

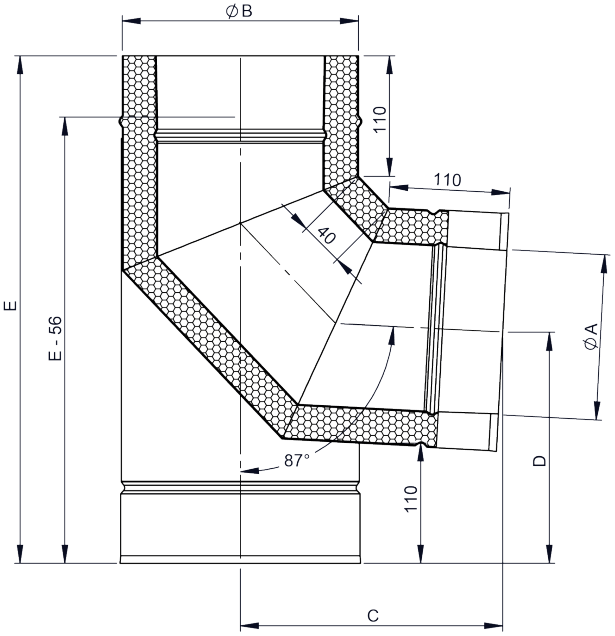

DWKL1195

Koleno 87° s podpěrou



Ø	Kód	A	B	C	D	E	F	G	H	kg
080	DWKL1195080	80	145	281	172	394	213	186		2.8
100	DWKL1195100	100	165	291	182	414	233	206		3.4
130	DWKL1195130	130	195	305	197	444	263	236		4.4
150	DWKL1195150	150	215	315	207	464	283	256		5.1
180	DWKL1195180	180	245	329	222	494	313	286		6.2
200	DWKL1195200	200	265	338	232	514	333	306		7
225	DWKL1195225	225	290	350	245	539	358	331		8
250	DWKL1195250	250	315	362	258	564	383	356		9.1
300	DWKL1195300	300	365	386	283	614	433	406		14.3
350	DWKL1195350	350	415	409	308	664	483	456		17.5
400	DWKL1195400	400	465	433	333	714	533	506		21.1
450	DWKL1195450	450	515	457	358	764	583	556		24.9
500	DWKL1195500	500	565	481	383	814	633	606		29.1
600	DWKL1195600	600	665	528	433	914	733	706		38.2

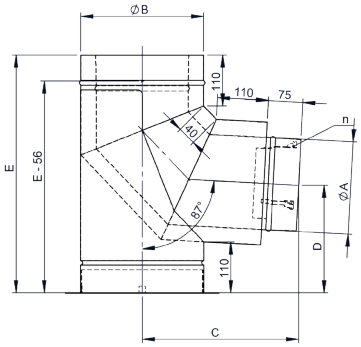

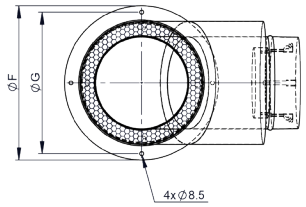

DWKL11

T-kus 87°



Ø	Kód	A	B	C	D	E	F	G	H	kg
080	DWKL11080	80	145	268	187	556				4.1
100	DWKL11100	100	165	268	197	556				4.7
130	DWKL11130	130	195	267	213	556				5.7
150	DWKL11150	150	215	266	223	556				6.3
180	DWKL11180	180	245	265	239	556				7.3
200	DWKL11200	200	265	265	276	556				7.9
225	DWKL11225	225	290	264	263	556				8.7
250	DWKL11250	250	315	264	276	556				9.5
300	DWKL11300	300	365	312	302	656				12.6
350	DWKL11350	350	415	329	656	656				15.8
400	DWKL11400	400	465	359	355	756				19.9
450	DWKL11450	450	515	358	381	756				22
500	DWKL11500	500	565	407	408	856				29.3
600	DWKL11600	600	665	454	460	956				34.9

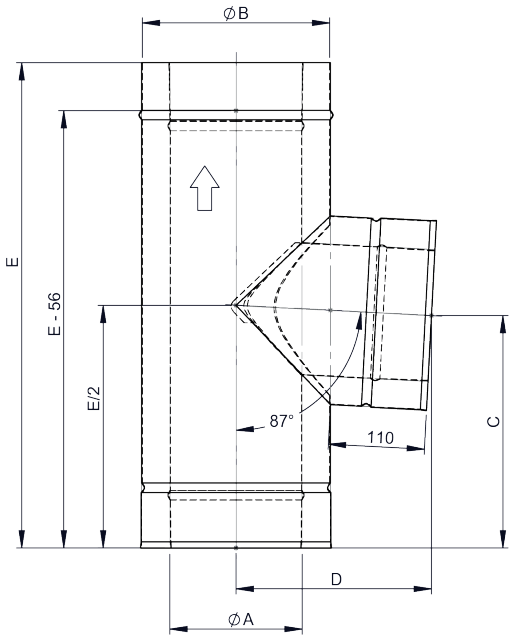

DWKL12

T-kus 45°



Ø	Kód	A	B	C	D	E	F	G	H	kg
080	DWKL12080	80	145	556	208	143				3.7
100	DWKL12100	100	165	556	225	136				4.37
130	DWKL12130	130	195	556	251	125				5.4
150	DWKL12150	150	215	556	268	118				6.11
180	DWKL12180	180	245	656	293	158				8.05
200	DWKL12200	200	265	656	310	151				8.83
225	DWKL12225	225	290	656	331	142				9.85
250	DWKL12250	250	315	756	353	183				12.09
300	DWKL12300	300	365	756	396	165				14.45
350	DWKL12350	350	415	856	438	198				18.37
400	DWKL12400	400	465	956	481	230				22.9
450	DWKL12450	450	515	956	523	212				25.77
500	DWKL12500	500	565	1196	566	315				34.12
600	DWKL12600	600	665	1196	651	279				41.46

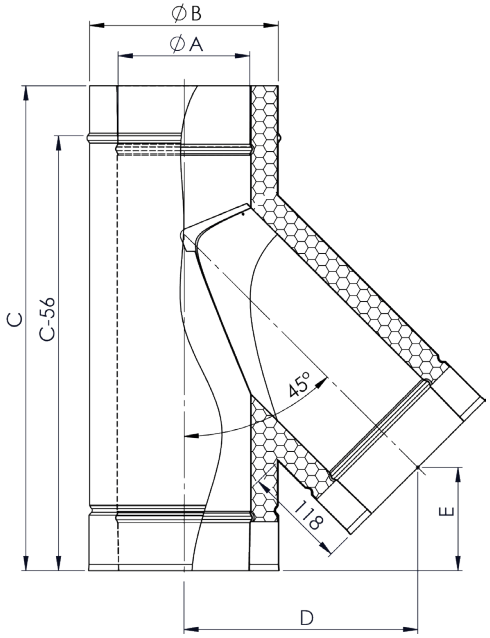

DWKL1191

T-kus 87°



Ø	Kód	A	B	C	D	E	F	G	n	kg
080	DWKL1191080	80	145	560	261	266			3	3.3
100	DWKL1191100	100	165	560	272	266			3	3.9
130	DWKL1191130	130	195	560	287	265			3	4.7
150	DWKL1191150	150	215	560	298	264			3	5.3
180	DWKL1191180	180	245	560	314	264			3	6.1
200	DWKL1191200	200	265	560	324	263			3	6.6
225	DWKL1191225	225	290	560	337	262			4	7.3
250	DWKL1191250	250	315	560	350	262			4	8
300	DWKL1191300	300	365	660	377	310			4	10.7
350	DWKL1191350	350	415	660	403	309			4	12.2
400	DWKL1191400	400	465	760	429	358			5	15.5
450	DWKL1191450	450	515	760	456	356			5	17.2
500	DWKL1191500	500	565	860	482	405			6	21.1
600	DWKL1191600	600	665	960	535	452			6	27.4

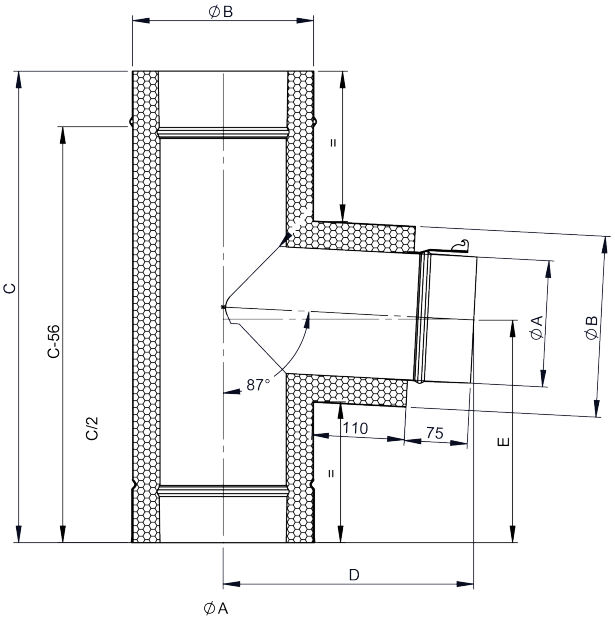

DWKL1197

T-kus 90°



Ø	Kód	A	B	C	D	E	F	G	n	kg
080	DWKL1197080	80	145	560	228				3	3.3
100	DWKL1197100	100	165	560	268				3	3.8
130	DWKL1197130	130	195	560	283				3	4.7
150	DWKL1197150	150	215	560	293				3	5.2
180	DWKL1197180	180	245	560	308				3	6
200	DWKL1197200	200	265	560	318				3	6.6
225	DWKL1197225	225	290	560	330				4	7.2
250	DWKL1197250	250	315	560	343				4	7.9
300	DWKL1197300	300	365	660	368				4	10.6
350	DWKL1197350	350	415	660	393				4	12
400	DWKL1197400	400	465	760	418				5	15.2
450	DWKL1197450	450	515	760	443				5	16.8
500	DWKL1197500	500	565	860	468				6	20.7
600	DWKL1197600	600	665	960	518				6	26.7

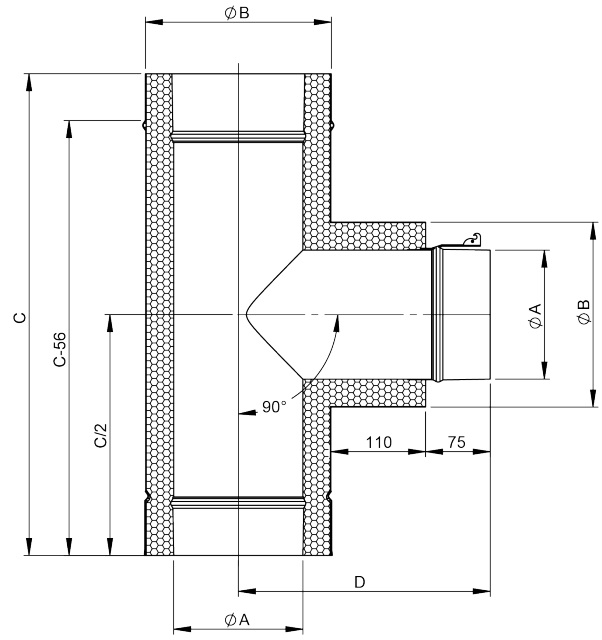

DWKL13

Prodloužení 1000mm



Ø	Kód	A	B	C	D	E	F	G	H	kg
080	DWKL13080	80	145							4.4
100	DWKL13100	100	165							5.17
130	DWKL13130	130	195							6.33
150	DWKL13150	150	215							7.08
180	DWKL13180	180	245							8.24
200	DWKL13200	200	265							9.02
225	DWKL13225	225	290							9.94
250	DWKL13250	250	315							11.78
300	DWKL13300	300	365							13.86
350	DWKL13350	350	415							15.91
400	DWKL13400	400	465							18
450	DWKL13450	450	515							20.02
500	DWKL13500	500	565							22.08
600	DWKL13600	600	665							26.24

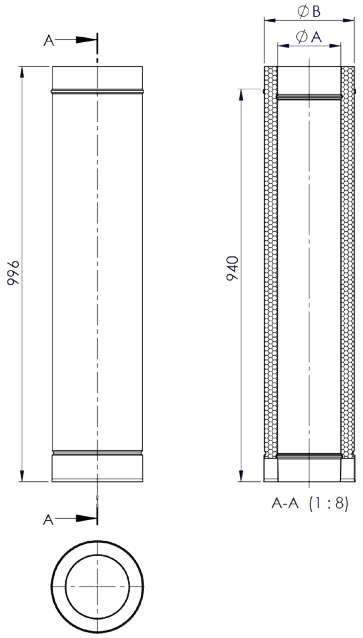

Systém
DW - KL

DWKL14

Prodloužení 500mm



Ø	Kód	A	B	C	D	E	F	G	H	kg
080	DWKL14080	80	145							2.5
100	DWKL14100	100	165							3
130	DWKL14130	130	195							3.6
150	DWKL14150	150	215							4.1
180	DWKL14180	180	245							4.7
200	DWKL14200	200	265							5.1
225	DWKL14225	225	290							5.7
250	DWKL14250	250	315							6.2
300	DWKL14300	300	365							7.3
350	DWKL14350	350	415							8.4
400	DWKL14400	400	465							9.5
450	DWKL14450	450	515							10.6
500	DWKL14500	500	565							12.8
600	DWKL14600	600	665							13.9

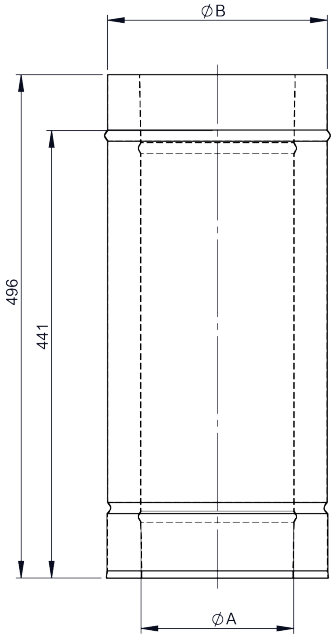

DWKL207

Prodloužení 330mm



Ø	Kód	A	B	C	D	E	F	G	H	kg
080	DWKL207080	80	145							1.62
100	DWKL207100	100	165							1.89
130	DWKL207130	130	195							2.3
150	DWKL207150	150	215							2.57
180	DWKL207180	180	245							2.97
200	DWKL207200	200	265							3.25
225	DWKL207225	225	290							3.58
250	DWKL207250	250	315							3.81
300	DWKL207300	300	365							3.48
350	DWKL207350	350	415							5.13
400	DWKL207400	400	465							5.79
450	DWKL207450	450	515							6.45
500	DWKL207500	500	565							7.1
600	DWKL207600	600	665							8.43

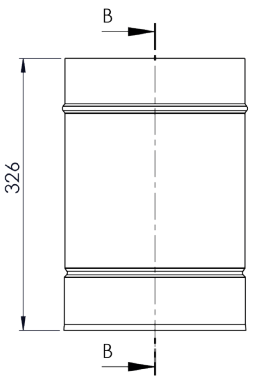

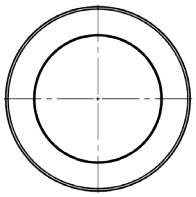

DWKL209

Prodloužení 300mm



Ø	Kód	A	B	C	D	E	F	G	H	kg
080	DWKL209080	80	145							1.5
100	DWKL209100	100	165							1.74
130	DWKL209130	130	195							2.12
150	DWKL209150	150	215							2.37
180	DWKL209180	180	245							2.74
200	DWKL209200	200	265							2.99
225	DWKL209225	225	290							3.29
250	DWKL209250	250	315							3.46
300	DWKL209300	300	365							4.06
350	DWKL209350	350	415							4.66
400	DWKL209400	400	465							5.26
450	DWKL209450	450	515							5.85
500	DWKL209500	500	565							6.44
600	DWKL209600	600	665							7.65

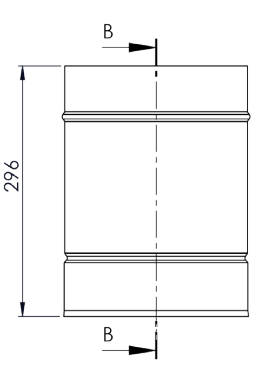

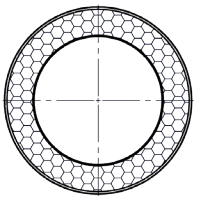

DWKL15

Prodloužení 250mm



Ø	Kód	A	B	C	D	E	F	G	H	kg
080	DWKL15080	80	145							1.3
100	DWKL15100	100	165							1.52
130	DWKL15130	130	195							1.84
150	DWKL15150	150	215							2.05
180	DWKL15180	180	245							2.37
200	DWKL15200	200	265							2.59
225	DWKL15225	225	290							2.85
250	DWKL15250	250	315							2.92
300	DWKL15300	300	365							3.43
350	DWKL15350	350	415							3.93
400	DWKL15400	400	465							4.43
450	DWKL15450	450	515							4.93
500	DWKL15500	500	565							5.43
600	DWKL15600	600	665							6.45

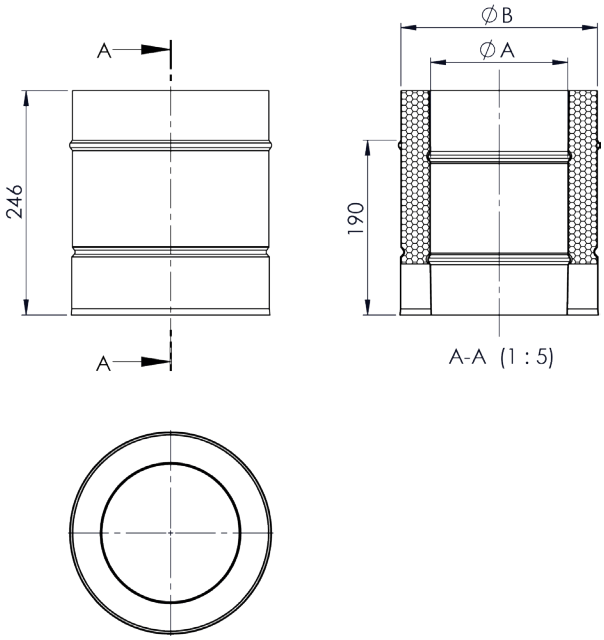

DWKL208

Prodloužení 220mm



Ø	Kód	A	B	C	D	E	F	G	H	kg
080	DWKL208080	80	145							1.17
100	DWKL208100	100	165							1.36
130	DWKL208130	130	195							1.65
150	DWKL208150	150	215							1.83
180	DWKL208180	180	245							2.12
200	DWKL208200	200	265							2.31
225	DWKL208225	225	290							2.54
250	DWKL208250	250	315							2.7
300	DWKL208300	300	365							2.96
350	DWKL208350	350	415							3.39
400	DWKL208400	400	465							3.83
450	DWKL208450	450	515							4.25
500	DWKL208500	500	565							4.69
600	DWKL208600	600	665							5.56

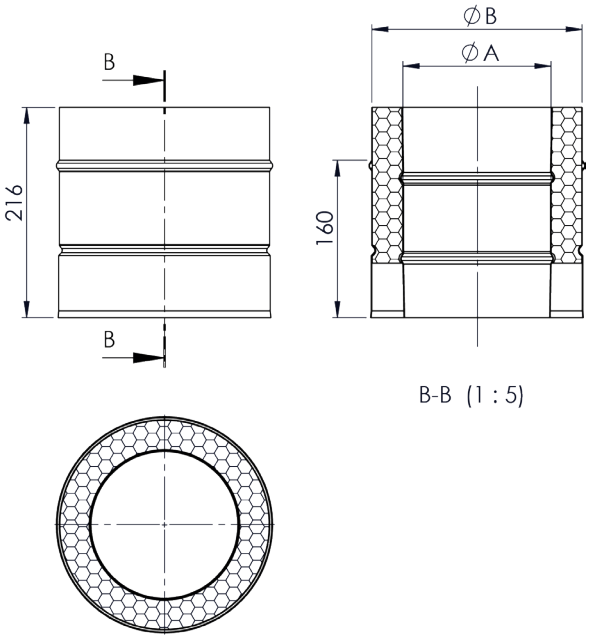

DWKLK13

Prodloužení 980mm konický, zakracovatelný



Ø	Kód	A	B	C	D	E	F	G	H	kg
080	DWKLK13080	80	145							4.4
100	DWKLK13100	100	165							5.17
130	DWKLK13130	130	195							6.33
150	DWKLK13150	150	215							7.08
180	DWKLK13180	180	245							8.24
200	DWKLK13200	200	265							9.02
225	DWKLK13225	225	290							9.94
250	DWKLK13250	250	315							11.78
300	DWKLK13300	300	365							13.86
350	DWKLK13350									
400	DWKLK13400									

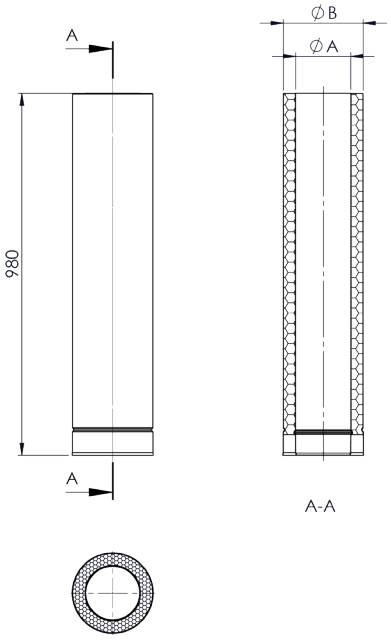

DWKLK14

Prodloužení 500mm konický, zakracovatelný



Ø	Kód	A	B	C	D	E	F	G	H	kg
080	DWKLK14080	80	145							2.33
100	DWKLK14100	100	165							2.73
130	DWKLK14130	130	195							3.34
150	DWKLK14150	150	215							3.73
180	DWKLK14180	180	245							4.33
200	DWKLK14200	200	265							4.73
225	DWKLK14225	225	290							5.22
250	DWKLK14250	250	315							5.87
300	DWKLK14300	300	365							6.91
350	DWKLK14350									
400	DWKLK14400									

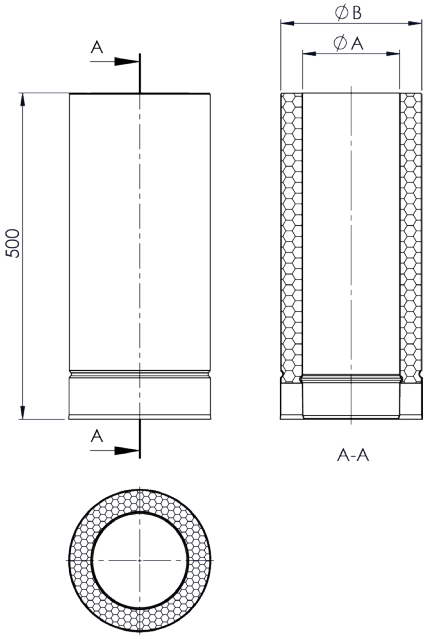

DWKLK15

Prodloužení 250mm konický, zakracovatelný



Ø	Kód	A	B	C	D	E	F	G	H	kg
080	DWKLK15080	80	145							1.3
100	DWKLK15100	100	165							1.52
130	DWKLK15130	130	195							1.84
150	DWKLK15150	150	215							2.05
180	DWKLK15180	180	245							2.37
200	DWKLK15200	200	265							2.59
225	DWKLK15225	225	290							2.85
250	DWKLK15250	250	315							2.92
300	DWKLK15300	300	365							3.43
350	DWKLK15350									
400	DWKLK15400									

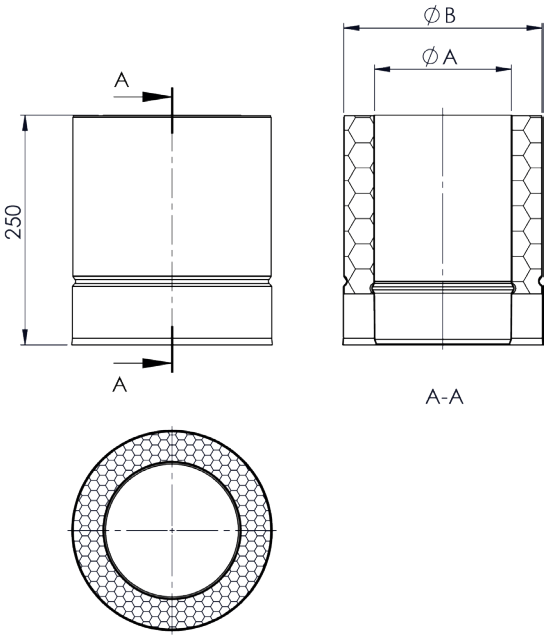

DWKL294

Prodloužení s nahlížecím otvorem do 200°C/P1



Ø	Kód	A	B	C	D	E	F	G	H	kg
080	DWKL294080	80	145	80	356					1.8
100	DWKL294100	100	165	100	356					2.09
130	DWKL294130	130	195	130	356					2.53
150	DWKL294150	150	215	150	356					2.81
180	DWKL294180	180	245	150	356					3.24
200	DWKL294200	200	265	150	356					3.52
225	DWKL294225	225	290	180	396					4.29
250	DWKL294250	250	315	180	396					4.69
300	DWKL294300	300	365	180	396					5.49
350	DWKL294350	350	415	180	396					6.28
400	DWKL294400	400	465	250	476					8.46
450	DWKL294450	450	515	250	476					9.42
500	DWKL294500	500	565	250	476					10.38
600	DWKL294600	600	665	250	476					12.29

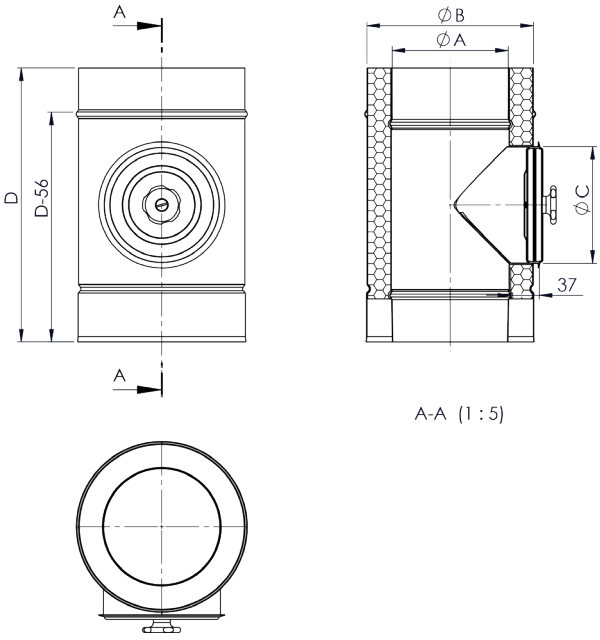

DWKL294G

Prodloužení s čistícím otvorem



Ø	Kód	A	B	C	D	E	F	G	H	kg
080	DWKL294G080									
100	DWKL294G100									
130	DWKL294G130									
150	DWKL294G150									
180	DWKL294G180									
200	DWKL294G200									
225	DWKL294G225									
250	DWKL294G250									
300	DWKL294G300									
350	DWKL294G350									
400	DWKL294G400									
450	DWKL294G450									
500	DWKL294G500									
600	DWKL294G600									

DW21

Odstup od stěny pevný 50mm



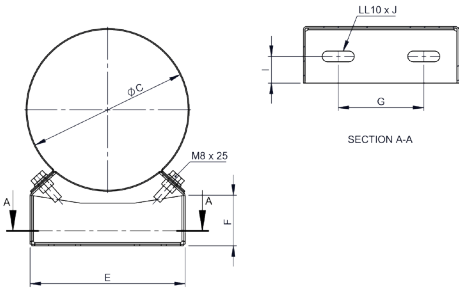

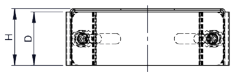

pro Ø	Kód	A	B	C	D	E	F	G	H	I	J	kg
080	DW21080			146	50	145	47	80	53	25	30	0.51
100	DW21100			166	50	164	50	99	53	25	30	0.56
130	DW21130			196	50	195	60	125	53	25	30	0.65
150	DW21150			216	50	210	62	140	53			0.7
180	DW21180			246	50	225	63	155	53			0.76
200	DW21200			266	50	225	63	155	53			0.78
225	DW21225			291	50	255	72	185	53			0.88
250	DW21250			316	50	295	85	225	53			0.98
300	DW21300			366	50	310	85	240	53			1.06
350	DW21350			416	50	328	82	258	53			1.13
400	DW21400			466	50	410	117	340	53			1.39
450	DW21450			516	50	450	124	380	53			1.81
500	DW21500			566	50	480	130	410	54			1.96
600	DW21600			666	50	520	130	450	54			2.15

DW22

Odstup od stěny nastavitelný 50-150mm



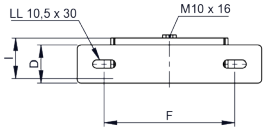

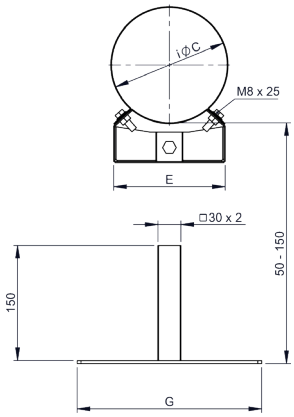

pro Ø	Kód	A	B	C	D	E	F	G	H	I	J	kg
080	DW22080			146	50	145	170	240		53		1.23
100	DW22100			166	50	164	170	240		53		1.29
130	DW22130			196	50	195	170	240		53		1.38
150	DW22150			216	50	210	170	240		53		1.43
180	DW22180			246	50	225	170	240		53		1.48
200	DW22200			266	50	225	170	240		53		1.51
225	DW22225			291	50	255	170	240		53		1.6

DW22

Odstup od stěny nastavitelný 50-150mm

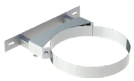

pro Ø	Kód	A	B	C	D	E	F	G	H	I	J	kg
250	DW22250			316	50	295	170	240		53		2.37
300	DW22300			366	50	310	377	447	272	53		2.48
350	DW22350			416	50	328	395	465	290	53		2.57
400	DW22400			466	50	410	477	547	372	53		2.96
450	DW22450			516	50	450	516	586	411	54		3.43
500	DW22500			566	50	480	546	616	441	54		3.63
600	DW22600			666	50	520	586	656	481	54		3.89

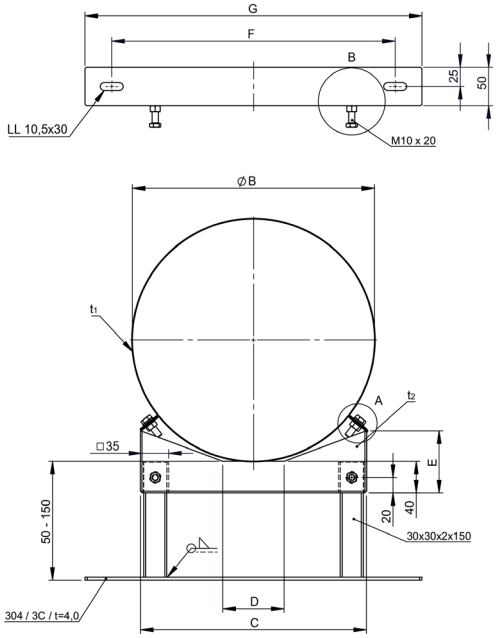

DW23

Odstup od stěny nastavitelný 50-250mm



pro Ø	Kód	A	B	C	D	E	F	G	H	I	J	kg
080	DW23080			146	50	145	170	240		53		1.41
100	DW23100			166	50	164	170	240		53		1.46
130	DW23130			196	50	195	170	240		53		1.56
150	DW23150			216	50	210	170	240		53		1.6
180	DW23180			246	50	225	170	240		53		1.66
200	DW23200			266	50	225	170	240		53		1.68
225	DW23225			291	50	255	170	240		53		1.77

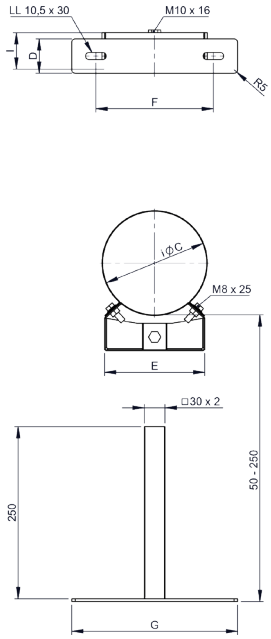

DW23

Odstup od stěny nastavitelný 50-250mm



pro Ø	Kód	A	B	C	D	E	F	G	H	I	J	kg
250	DW23250			316	50	295	362	432	257	53		2.72
300	DW23300			366	50	310	377	447	272	53		2.8
350	DW23350			416	50	328	377	447	272	53		2.83
400	DW23400			466	50	410	477	547	372	53		3.31
450	DW23450			516	50	450	516	586	411	54		3.78
500	DW23500			566	50	480	546	616	441	54		3.98
600	DW23600			666	50	520	586	656	481	54		4.24

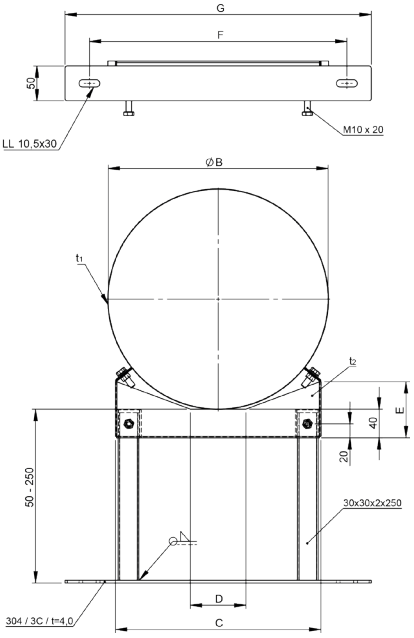

DW24

Odstup od stěny nastavitelný 250-360mm



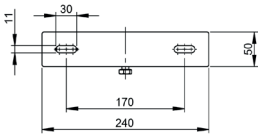

pro Ø	Kód	A	B	C	D	E	F	G	H	I	J	kg
080	DW24080			146	50	145	170	240		53		1.87
100	DW24100			166	50	164	170	240		53		1.92
130	DW24130			196	50	195	170	240		53		2.01
150	DW24150			216	50	210	170	240		53		2.06
180	DW24180			246	50	225	170	240		53		2.12
200	DW24200			266	50	225	170	240		53		2.14
225	DW24225			291	50	255	170	240		53		2.23

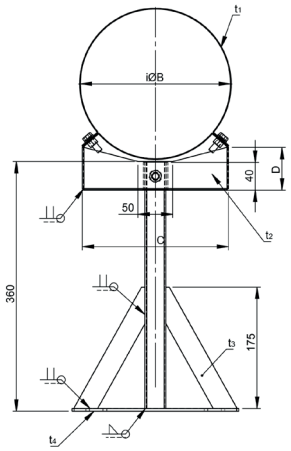

DW24

Odstup od stěny nastavitelný 250-360mm



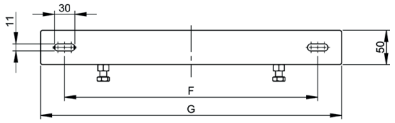

pro Ø	Kód	A	B	C	D	E	F	G	H	I	J	kg
250	DW24250			316	50	295	362	432	257	53		3.39
300	DW24300			366	50	310	377	447	272	53		3.49
350	DW24350			416	50	328	395	465	290	53		3.58
400	DW24400			466	50	410	477	547	372	53		3.98
450	DW24450			516	50	450	516	586	411	54		4.45
500	DW24500			566	50	480	546	616	441	54		4.65
600	DW24600			666	50	520	586	656	481	54		4.91

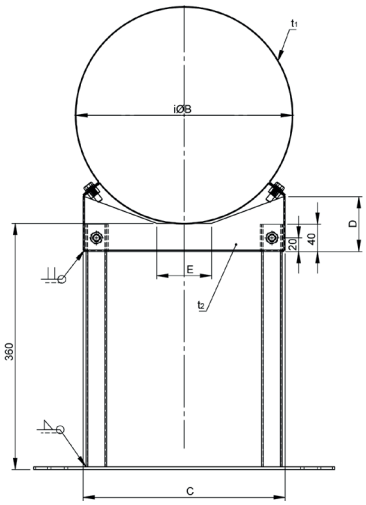

DW20

Odstup od stěny nastavitelný (hlava/nástěnný díl), odstup od 250mm



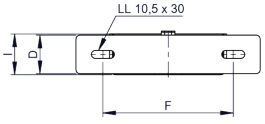

pro Ø	Kód	A	B	C	D	E	F	G	H	I	J	kg
080	DW20080			146	50	145	170	240		53		1.54
100	DW20100			166	50	164	170	240		53		1.59
130	DW20130			196	50	195	170	240		53		1.68
150	DW20150			216	50	120	170	240		53		1.73
180	DW20180			246	50	225	170	240		53		1.78
200	DW20200			266	50	225	170	240		53		1.81
225	DW20225			291	50	255	170	240		53		1.9

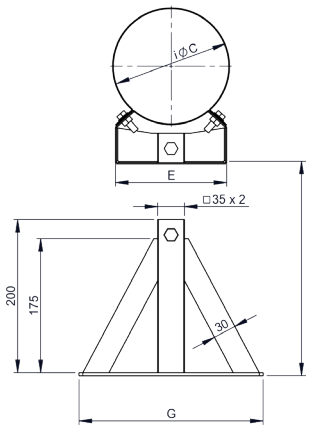

DW20

Odstup od stěny nastavitelný (hlava/nástěnný díl), odstup od 250mm



pro Ø	Kód	A	B	C	D	E	F	G	H	I	J	kg
250	DW20250			316	50	295	362	432	257	53		2.73
300	DW20300			366	50	310	377	447	272	53		2.83
350	DW20350			416	50	328	395	465	290	53		2.93
400	DW20400			466	50	410	477	547	372	53		3.32
450	DW20450			516	50	450	516	586	411	54		3.79
500	DW20500			566	50	480	546	616	441	54		3.99
600	DW20600			666	50	520	586	656	481	54		4.24

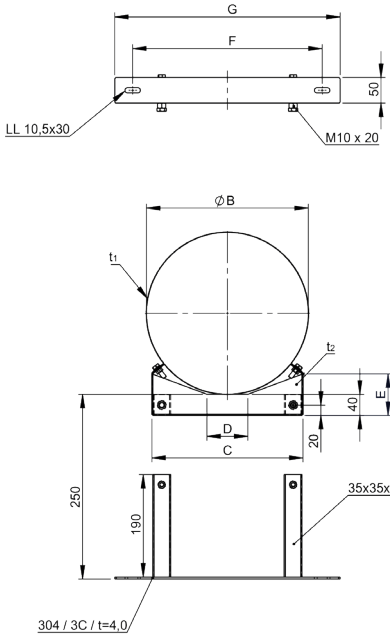

DW24MG

Odstup od stěny nastavitelný 140-300mm, s kloubem



Ø	Kód	A	B	C	D	E	F	G	H	kg
	DW24MG080			146	50					
	DW24MG100			166	50					
	DW24MG130			196	50					
	DW24MG150			216	50					
	DW24MG180			246	50					
	DW24MG200			266	50					
	DW24MG225			291	50					
	DW24MG250									

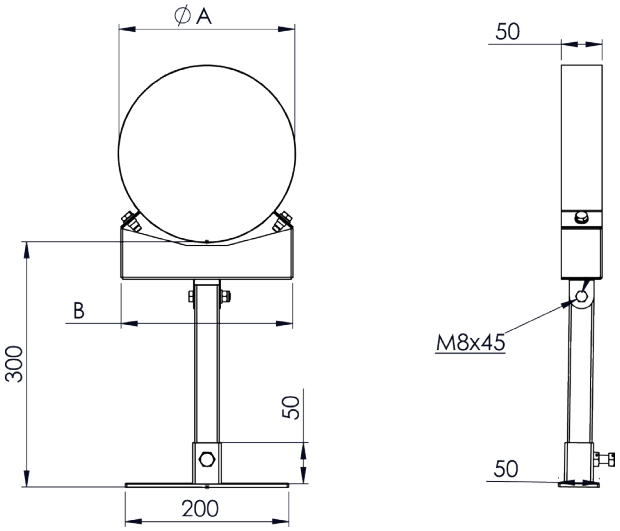

DW45

Statické lůžko pevné, Stěnový odstup 50mm



pro Ø	Kód	A	B	C	D	E	F	G	H	kg
225	DW45225	290		226						2.37
250	DW45250	315		251						2.71
300	DW45300	365		301						2.97
350	DW45350	415		351						3.24
400	DW45400	465		401						3.51
450	DW45450	515		451						3.79
500	DW45500	565		501						4.08
600	DW45600	665		601						6.36

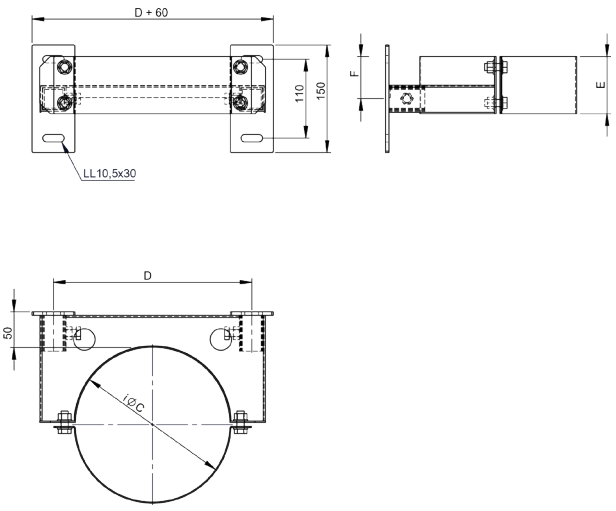

DW46

Statické lůžko,nastavitelný odstup 50-150mm

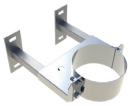

pro Ø	Kód	A	B	C	D	E	F	G	H	kg
225	DW46225			291	352	80	59			3
250	DW46250			316	377	80	59			3.1
300	DW46300			366	427	80	59			3.7
350	DW46350			416	427	80	59			4
400	DW46400			466	527	80	59			4.3
450	DW46450			516	577	80	59			4.6
500	DW46500			566	627	80	59			5.4
600	DW46600			666	727	80	59			6

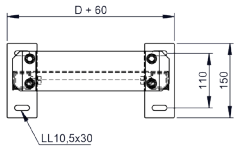

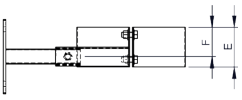

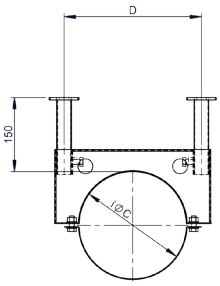

DW47

Statické lůžko,nastavitelný odstup 50-250mm

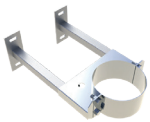

pro Ø	Kód	A	B	C	D	E	F	G	H	kg
225	DW47225			291	352	80	59			4.2
250	DW47250			316	377	80	59			4.4
300	DW47300			366	427	80	59			4.8
350	DW47350			416	427	80	59			5.1
400	DW47400			466	527	80	59			5.4
450	DW47450			516	577	80	59			5.7
500	DW47500			566	627	80	59			6
600	DW47600			666	727	80	59			6

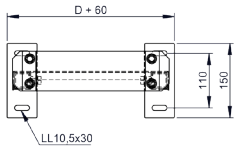

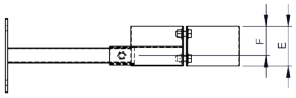

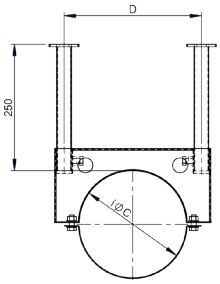

DW48

Statické lůžko,nastavitelný odstup 50-360mm

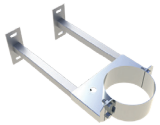

pro Ø	Kód	A	B	C	D	E	F	G	H	kg
225	DW48225			291	352	80	59			4.2
250	DW48250			316	377	80	59			4.4
300	DW48300			366	427	80	59			4.8
350	DW48350			416	427	80	59			5.1
400	DW48400			466	527	80	59			5.4
450	DW48450			516	577	80	59			5.7
500	DW48500			566	627	80	59			6
600	DW48600			666	727	80	59			6

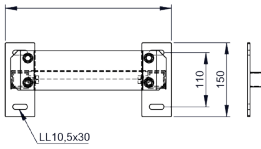

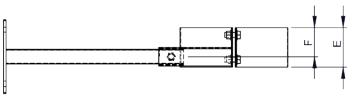

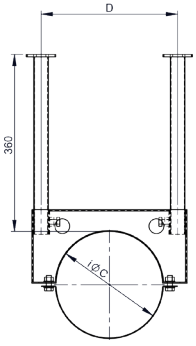

DW386

Stěnový držák Design Plus do 150mm



pro Ø	Kód	A	B	C	D	E	F	G	H	kg
080	DW386080		210							0.65
100	DW386100		230							0.67
130	DW386130		260							0.7
150	DW386150		280							0.72
180	DW386180		310							0.75
200	DW386200		330							0.77
225	DW386225		355							0.79
250	DW386250		380							0.8

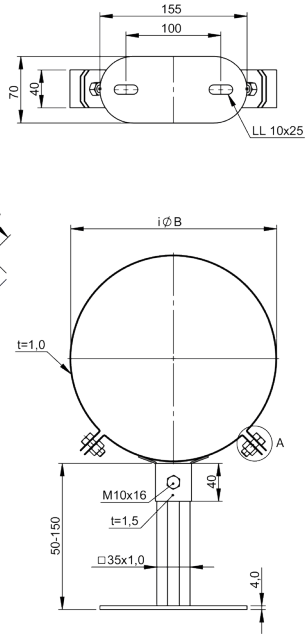

DW387

Stěnový držák Design Plus do 250mm



pro Ø	Kód	A	B	C	D	E	F	G	H	kg
080	DW387080									0.65
100	DW387100									0.67
130	DW387130									0.71
150	DW387150									0.73
180	DW387180									0.76
200	DW387200									0.78
225	DW387225									0.81
250	DW387250									0.84

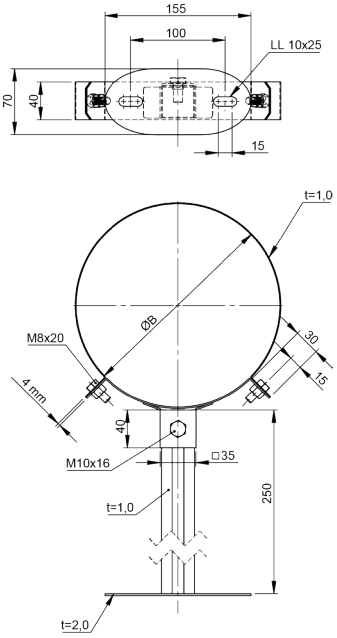

DW389

Stěnový držák Design Plus 250-360mm



pro Ø	Kód	A	B	C	D	E	F	G	H	kg
080	DW389080									
100	DW389100									
130	DW389130									
150	DW389150									
180	DW389180									
200	DW389200									
225	DW389225									
250	DW389250									

DWKL16

Koleno 15°



Ø	Kód	A	B	C	D	E	F	G	H	kg
080	DWKL16080	80	145	182	17					1.5
100	DWKL16100	100	165	185	17					1.8
130	DWKL16130	130	195	188	18					2.2
150	DWKL16150	150	215	191	18					2.4
180	DWKL16180	180	245	195	18					2.8
200	DWKL16200	200	265	198	19					3.1
225	DWKL16225	225	290	201	19					3.5
250	DWKL16250	250	315	204	20					3.9
300	DWKL16300	300	365	210	20					4.6
350	DWKL16350	350	415	217	21					5.9
400	DWKL16400	400	465	223	22					6.8
450	DWKL16450	450	515	230	23					7.7
500	DWKL16500	500	565	243	24					8.7
600	DWKL16600	600	665	249	26					10.8

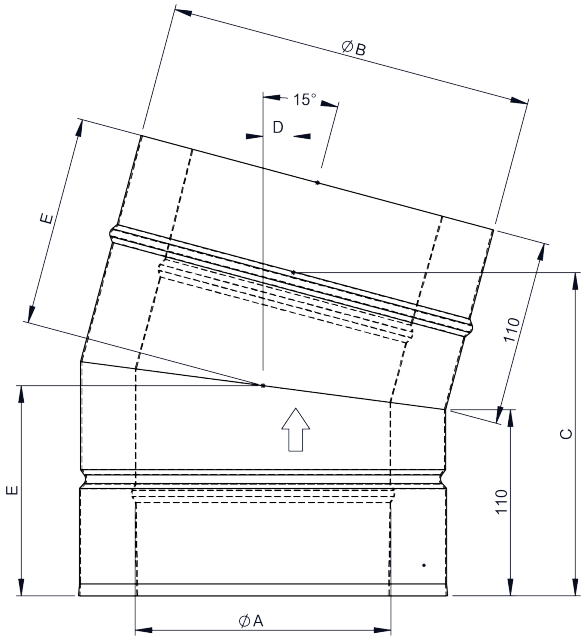

DWKL17

Koleno 30°



Ø	Kód	A	B	C	D	E	F	G	H	kg
080	DWKL17080	80	145	194	37					1.61
100	DWKL17100	100	165	199	39					1.91
130	DWKL17130	130	195	207	41					2.37
150	DWKL17150	150	215	212	42					2.69
180	DWKL17180	180	245	219	44					3.19
200	DWKL17200	200	265	224	45					3.53
225	DWKL17225	225	290	230	47					3.97
250	DWKL17250	250	315	237	49					4.44
300	DWKL17300	300	365	249	52					5.41
350	DWKL17350	350	415	262	55					7.03
400	DWKL17400	400	465	274	59					8.24
450	DWKL17450	450	515	287	62					9.51
500	DWKL17500	500	565	299	65					10.86
600	DWKL17600	600	665	324	72					13.77

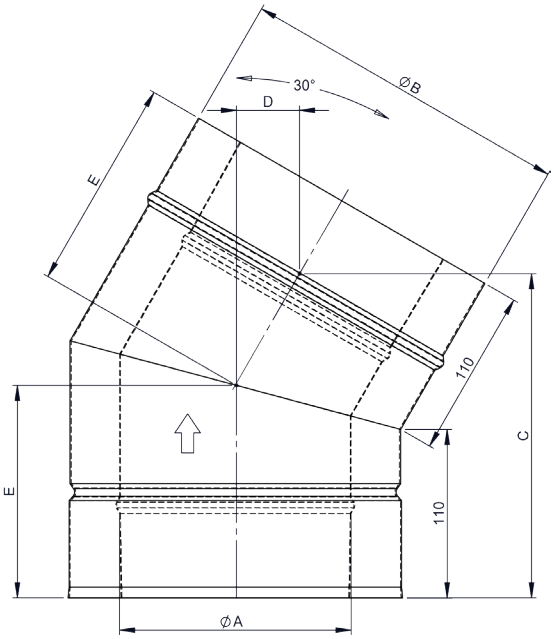

DWKL2231

Koleno 42°



Ø	Kód	A	B	C	D	E	F	G	H	kg
080	DWKL2231080	80	145	197	54	138				1.7
100	DWKL2231100	100	165	204	56	142				2
130	DWKL2231130	130	195	211	59	146				2.3
150	DWKL2231150	150	215	221	63	151				2.9
180	DWKL2231180	180	245	231	66	157				3.4
200	DWKL2231200	200	265	238	69	161				3.8
225	DWKL2231225	225	290	246	72	166				4.3
250	DWKL2231250	250	315	254	75	171				4.9
300	DWKL2231300	300	365	271	82	180				6
350	DWKL2231350	350	415	288	88	190				7.9
400	DWKL2231400	400	465	305	95	199				9.3
450	DWKL2231450	450	515	321	101	209				10.9
500	DWKL2231500	500	565	338	107	219				12.5
600	DWKL2231600	600	665	371	120	238				16.1

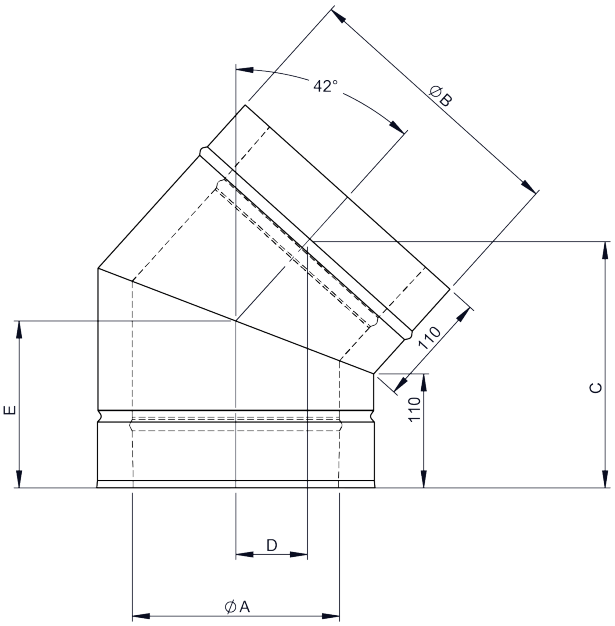

DWKL18

Koleno 45°



Ø	Kód	A	B	C	D	E	F	G	H	kg
080	DWKL18080	80	145	200	60	140				1.66
100	DWKL18100	100	165	207	62	144				2.02
130	DWKL18130	130	195	217	67	151				2.54
150	DWKL18150	150	215	225	70	155				2.91
180	DWKL18180	180	245	235	74	161				3.49
200	DWKL18200	200	265	242	77	165				3.9
225	DWKL18225	225	290	251	81	170				4.43
250	DWKL18250	250	315	260	84	175				4.99
300	DWKL18300	300	365	278	92	186				6.17
350	DWKL18350	350	415	295	99	196				8.15
400	DWKL18400	400	465	313	106	207				9.67
450	DWKL18450	450	515	331	114	217				11.28
500	DWKL18500	500	565	348	121	227				13.02
600	DWKL18600	600	665	401	143	258				18.87

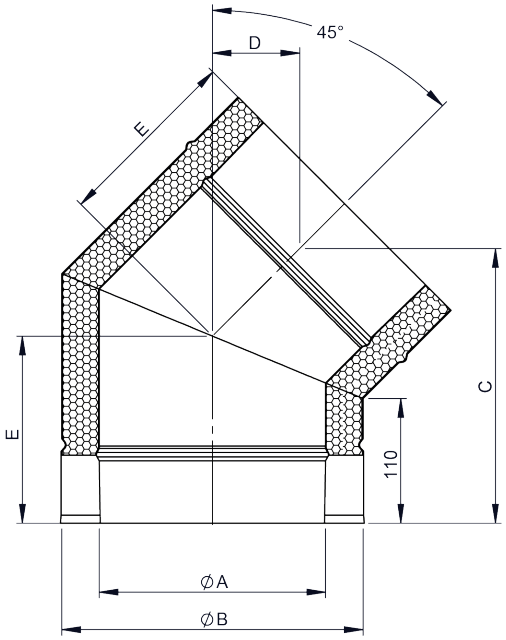

DWKL84

Koleno 60°



Ø	Kód	A	B	C	D	E	F	G	H	kg
080	DWKL84080	80	145	234	102	130	79			1.98
100	DWKL84100	100	165	242	107	132	84			2.4
130	DWKL84130	130	195	255	114	136	93			3.04
150	DWKL84150	150	215	264	119	139	98			3.48
180	DWKL84180	180	245	277	127	143	106			4.19
200	DWKL84200	200	265	286	132	146	111			4.7
225	DWKL84225	225	290	297	138	149	118			5.35
250	DWKL84250	250	315	307	144	152	125			6.03
300	DWKL84300	300	365	329	157	159	138			7.49
350	DWKL84350	350	415	351	169	166	151			9.93
400	DWKL84400	400	465	372	182	172	165			11.81
450	DWKL84450	450	515	394	194	179	178			13.82
500	DWKL84500	500	565	416	207	186	192			16
600	DWKL84600	600	665	459	232	199	218			20.75

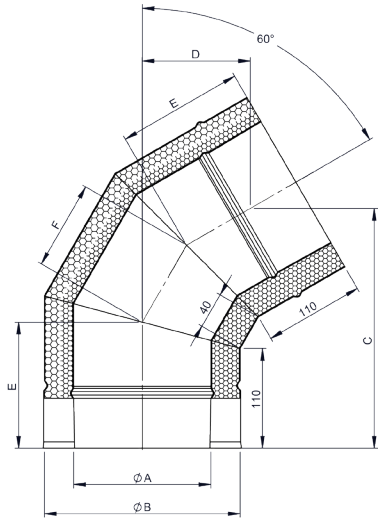

DWKL64

Koleno 87°

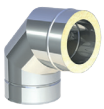

Ø	Kód	A	B	C	D	E	F	G	H	kg
080	DWKL64080	80	145	215	149	139	98			2.18
100	DWKL64100	100	165	225	158	143	106			2.68
130	DWKL64130	130	195	240	172	149	118			3.43
150	DWKL64150	150	215	250	182	153	126			3.97
180	DWKL64180	180	245	265	196	159	138			4.84
200	DWKL64200	200	265	275	205	163	146			5.46
225	DWKL64225	225	290	287	217	168	156			6.27
250	DWKL64250	250	315	299	229	173	166			7.13
300	DWKL64300	300	365	324	253	183	186			8.98
350	DWKL64350	350	415	249	277	193	206			12.08
400	DWKL64400	400	465	374	300	203	226			14.54
450	DWKL64450	450	515	399	324	213	246			17.19
500	DWKL64500	500	565	424	348	223	266			20.07
600	DWKL64600	600	665	474	395	243	306			26.46

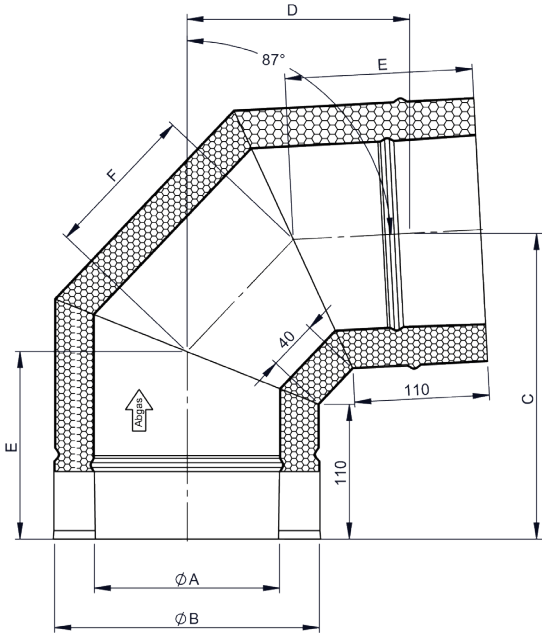

DWKL60

Koleno 90°

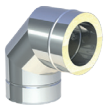

Ø	Kód	A	B	C	D	E	F	G	H	kg
080	DWKL60080	80	145	211	155	140	100			2.21
100	DWKL60100	100	165	221	165	144	109			2.71
130	DWKL60130	130	195	236	180	151	121			3.49
150	DWKL60150	150	215	246	190	155	129			4.04
180	DWKL60180	180	245	261	205	161	142			4.93
200	DWKL60200	200	265	271	215	165	150			5.57
225	DWKL60225	225	290	284	228	170	161			6.4
250	DWKL60250	250	315	296	240	175	171			7.28
300	DWKL60300	300	365	231	265	186	192			9.19
350	DWKL60350	350	415	346	290	196	212			12.36
400	DWKL60400	400	465	371	315	207	233			14.91
450	DWKL60450	450	515	396	340	217	254			17.63
500	DWKL60500	500	565	421	365	227	274			20.62
600	DWKL60600	600	665	471	415	248	316			27.21

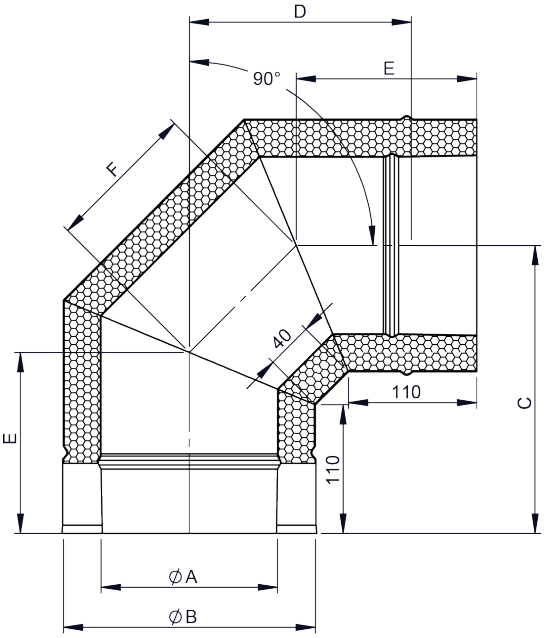

DWKL63

Koleno 87° s revizním otvorem až 200°C (pouze s dw-kl07)

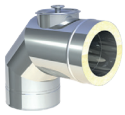

Ø	Kód	A	B	C	D	E	F	G	H	kg
080	DWKL63080	80	145	266	219	230	165	80		2.33
100	DWKL63100	100	165	288	229	250	175	100		2.86
130	DWKL63130	130	195	320	245	280	190			3.74
150	DWKL63150	150	215	341	256	300	200	150		4.39
180	DWKL63180	180	245	344	270	300	200	150		5.26
200	DWKL63200	200	265	375	281	330	215	180		6.15
225	DWKL63225	225	290	377	293	330	215	180		6.86
250	DWKL63250	250	315	379	305	330	215	180		7.62
300	DWKL63300	300	365	383	329	330	215	180		9.18
350	DWKL63350	350	415	456	357	400	250	250		12.03
400	DWKL63400	400	465	460	381	400	250	250		13.89
450	DWKL63450	450	515	464	404	400	250	250		15.85
500	DWKL63500	500	565	468	428	400	250	250		17.87
600	DWKL63600	600	665	475	476	400	250	250		22.19

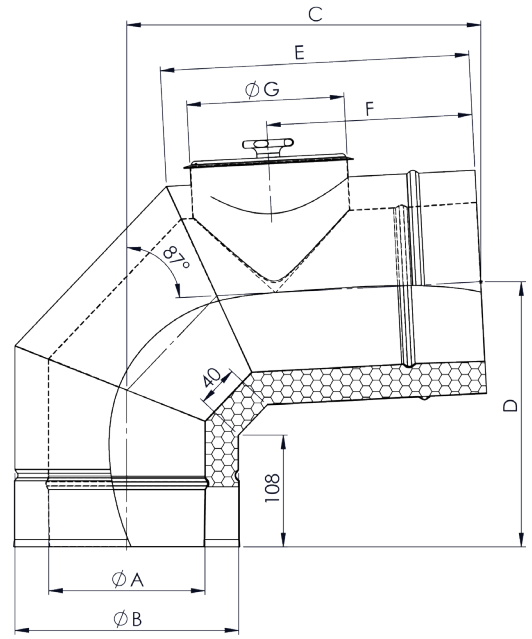

DWKL63HTW

Koleno 87° s KO do 600°C/H1 (jen s dw-kl07)
M

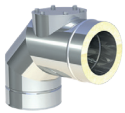

Ø	Kód	A	B	C	D	E	F	G	H	I	J	kg
080	DWKL63HTW080	80	145	221	273	80	145	182				4.15
100	DWKL63HTW100	100	165	231	275	80	145	182				4.47
130	DWKL63HTW130	130	195	246	297	100	165	192				5.92
150	DWKL63HTW150	150	215	257	328	130	195	207				7.58
180	DWKL63HTW180	180	245	272	331	130	195	207				8.52
200	DWKL63HTW200	200	265	281	332	130	195	207				9.18
225	DWKL63HTW225	225	290	293	334	130	195	207				10
250	DWKL63HTW250	250	315	305	336	130	195	207				10.87
300	DWKL63HTW300	300	365	330	360	150	215	217				12.96
350	DWKL63HTW350	350	415	357	413	200	265	242				18.95
400	DWKL63HTW400	400	465	381	417	200	265	242				20.39
450	DWKL63HTW450	450	515	404	421	200	265	242				22.84
500	DWKL63HTW500	500	565	428	425	200	265	242				25.43
600	DWKL63HTW600	600	665	476	432	200	265	242				30.92

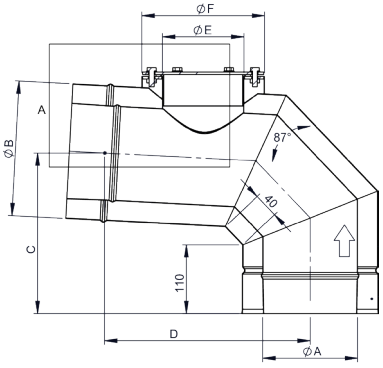

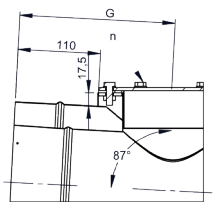

DWKL63HTD

Koleno 87° s KO do 600°C/H1 (jen s dw-kl07)
S

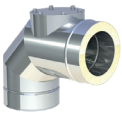

Ø	Kód	A	B	C	D	E	F	G	H	I	J	kg
080	DWKL63HTD080	80	145	221	273	80	145	182				4.15
100	DWKL63HTD100	100	165	231	275	80	145	182				4.47
130	DWKL63HTD130	130	195	246	297	100	165	192				5.92
150	DWKL63HTD150	150	215	257	328	130	195	207				7.58
180	DWKL63HTD180	180	245	272	331	130	195	207				8.52
200	DWKL63HTD200	200	265	281	332	130	195	207				9.18
225	DWKL63HTD225	225	290	293	334	130	195	207				10
250	DWKL63HTD250	250	315	305	336	130	195	207				10.87
300	DWKL63HTD300	300	365	330	360	150	215	217				12.96
350	DWKL63HTD350	350	415	357	413	200	265	242				18.95
400	DWKL63HTD400	400	465	381	417	200	265	242				20.39
450	DWKL63HTD450	450	515	404	421	200	265	242				22.84
500	DWKL63HTD500	500	565	428	425	200	265	242				25.43
600	DWKL63HTD600	600	665	476	432	200	265	242				30.92

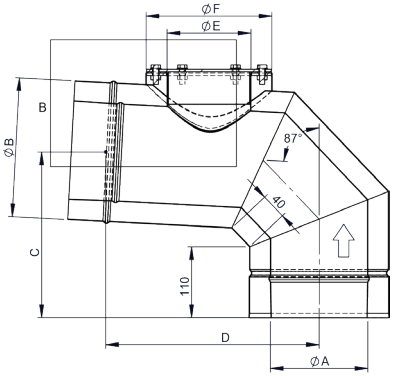

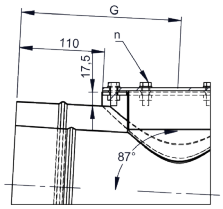

DWKL67

Koleno 87° s čistícím otvorom až 200°C/P1



Ø	Kód	A	B	C	D	E	F	G	H	kg
080	DWKL67080	80	145	204	215	80				2.16
100	DWKL67100	100	165	214	225	100				2.61
130	DWKL67130	130	195	228	240	100				3.31
150	DWKL67150	150	215	238	250	130				3.84
180	DWKL67180	180	245	252	265	130				4.63
200	DWKL67200	200	265	261	275	130				5.2
225	DWKL67225	225	290	273	288	130				5.92
250	DWKL67250	250	315	285	300	130				6.73
300	DWKL67300	300	365	309	325	150				8.44
350	DWKL67350	350	415	332	350	200				10.31
400	DWKL67400	400	465	356	375	200				12.43
450	DWKL67450	450	515	380	400	200				14.61
500	DWKL67500	500	565	403	425	200				16.97
600	DWKL67600	600	665	450	475	200				22.26

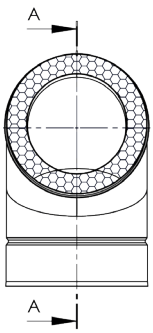

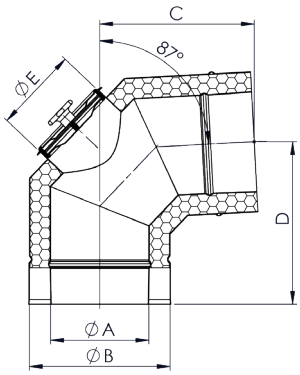

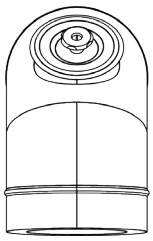

DWKL67HTW

Koleno 87° s KO až 600°C/H1 mokrý provoz



Ø	Kód	A	B	C	D	E	F	G	H	kg
080	DWKL67HTW080	80	145	215	151	80	145			3.4
100	DWKL67HTW100	100	165	225	160	80	145			3.9
130	DWKL67HTW130	130	195	240	174	100	165			4.9
150	DWKL67HTW150	150	215	250	184	130	195			5.1
180	DWKL67HTW180	180	245	265	198	130	195			6.8
200	DWKL67HTW200	200	265	275	207	130	195			7.4
225	DWKL67HTW225	225	290	287	219	130	195			8.2
250	DWKL67HTW250	250	315	300	231	130	195			9
300	DWKL67HTW300	300	365	325	255	150	215			11.2
350	DWKL67HTW350	350	415	350	279	200	265			15.2
400	DWKL67HTW400	400	465	374	302	200	265			17.7
450	DWKL67HTW450	450	515	399	326	200	265			20.3
500	DWKL67HTW500	500	565	424	350	200	265			23.2
600	DWKL67HTW600	600	665	474	397	200	265			29.6

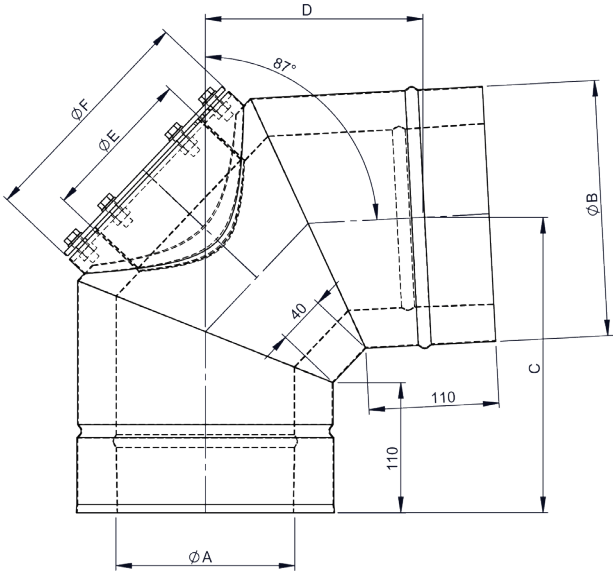

DWKL67HTD

Koleno 87° s KO až 600°C/H1 suchý provoz



Ø	Kód	A	B	C	D	E	F	G	H	kg
080	DWKL67HTD080	80	145	215	151	80	145			3.4
100	DWKL67HTD100	100	165	225	160	80	145			3.9
130	DWKL67HTD130	130	195	240	174	100	165			4.9
150	DWKL67HTD150	150	215	250	184	130	195			5.9
180	DWKL67HTD180	180	245	265	198	130	195			6.8
200	DWKL67HTD200	200	265	275	207	130	195			7.4
225	DWKL67HTD225	225	290	287	219	130	195			8.2
250	DWKL67HTD250	250	315	300	231	130	195			9.1
300	DWKL67HTD300	300	365	325	255	150	215			11.2
350	DWKL67HTD350	350	415	350	279	200	265			15.3
400	DWKL67HTD400	400	465	374	302	200	265			17.7
450	DWKL67HTD450	450	515	399	326	200	265			20.4
500	DWKL67HTD500	500	565	424	350	200	265			23.3
600	DWKL67HTD600	600	665	474	397	200	265			29.7

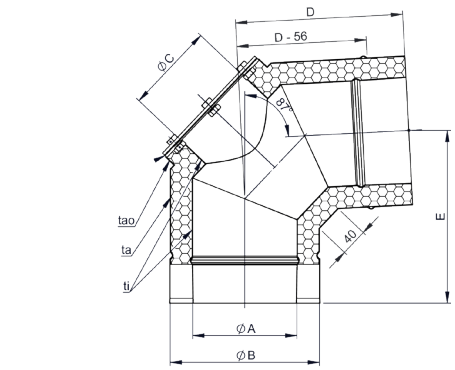

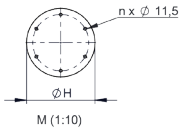

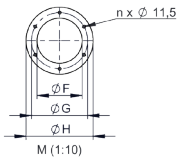

DWKL67G

Koleno 87° s čistícím otvorom



Ø	Kód	A	B	C	D	E	F	G	H	kg
080	DWKL67G080									
100	DWKL67G100									
130	DWKL67G130									
150	DWKL67G150									
180	DWKL67G180									
200	DWKL67G200									
225	DWKL67G225									
250	DWKL67G250									
300	DWKL67G300									
350	DWKL67G350									
400	DWKL67G400									
450	DWKL67G450									
500	DWKL67G500									
600	DWKL67G600									

DWKL19

Koleno 90° s čistícím otvorem až 200°C/P1



Ø	Kód	A	B	C	D	E	F	G	H	kg
080	DWKL19080	80	145	209	80					2.16
100	DWKL19100	100	165	219	100					2.61
130	DWKL19130	130	195	234	100					3.31
150	DWKL19150	150	215	244	130					3.84
180	DWKL19180	180	245	259	130					4.63
200	DWKL19200	200	265	269	130					5.2
225	DWKL19225	225	290	281	130					5.92
250	DWKL19250	250	315	294	130					6.73
300	DWKL19300	300	365	319	150					8.44
350	DWKL19350	350	415	344	200					10.31
400	DWKL19400	400	465	369	200					12.43
450	DWKL19450	450	515	394	200					14.61
500	DWKL19500	500	565	419	200					16.97
600	DWKL19600	600	665	469	200					22.26

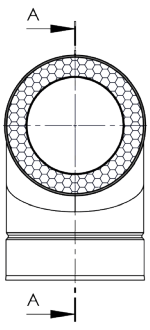

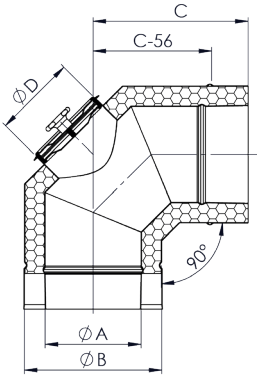

A-A (1 : 6)

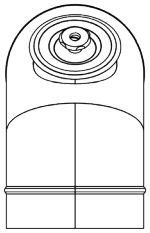

DWKL19HTW

Koleno 90° s KO až 600°C/H1 mokrý provoz



Ø	Kód	A	B	C	D	E	F	G	H	kg
080	DWKL19HTW080	80	145	211	155	80	145			3.5
100	DWKL19HTW100	100	165	221	165	80	145			3.9
130	DWKL19HTW130	130	195	236	180	100	165			5
150	DWKL19HTW150	150	215	246	190	130	195			6
180	DWKL19HTW180	180	245	261	204	130	195			6.8
200	DWKL19HTW200	200	265	271	215	130	195			7.4
225	DWKL19HTW225	225	290	284	228	130	195			8.3
250	DWKL19HTW250	250	315	296	240	130	195			9.2
300	DWKL19HTW300	300	365	321	265	150	215			11.4
350	DWKL19HTW350	350	415	346	290	200	265			15.5
400	DWKL19HTW400	400	465	371	315	200	265			18
450	DWKL19HTW450	450	515	396	340	200	265			20.7
500	DWKL19HTW500	500	565	421	365	200	265			23.7
600	DWKL19HTW600	600	665	471	415	200	265			30.3

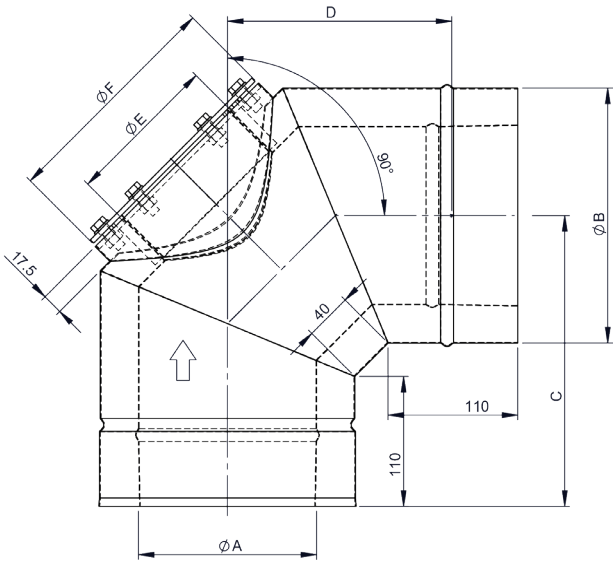

DWKL19HTD

Koleno 90° s KO až 600°C/H1 suchý provoz



Ø	Kód	A	B	C	D	E	F	G	H	kg
080	DWKL19HTD080	80	145	211	155	80	145			3.5
100	DWKL19HTD100	100	165	221	165	80	145			3.9
130	DWKL19HTD130	130	195	236	180	100	165			5
150	DWKL19HTD150	150	215	246	190	130	195			6
180	DWKL19HTD180	180	245	261	204	130	195			6.8
200	DWKL19HTD200	200	265	271	215	130	195			7.5
225	DWKL19HTD225	225	290	284	228	130	195			8.3
250	DWKL19HTD250	250	315	296	240	130	195			9.1
300	DWKL19HTD300	300	365	321	265	150	215			11.4
350	DWKL19HTD350	350	415	346	290	200	265			15.5
400	DWKL19HTD400	400	465	371	315	200	265			18
450	DWKL19HTD450	450	515	396	340	200	265			20.8
500	DWKL19HTD500	500	565	421	365	200	265			23.7
600	DWKL19HTD600	600	665	471	415	200	265			30.4

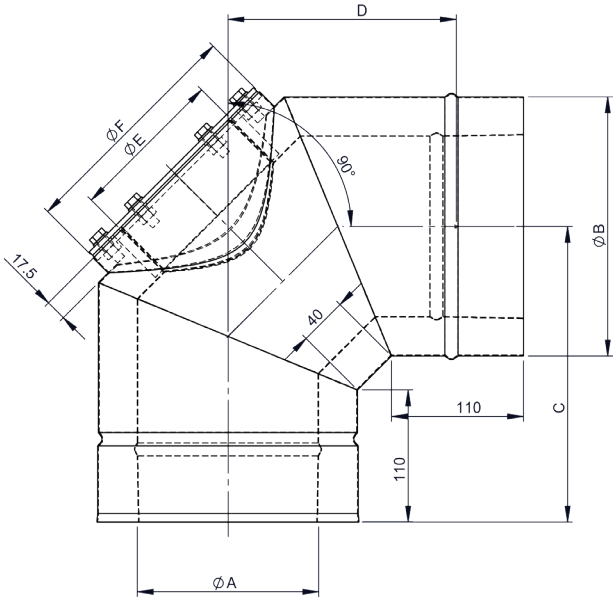

DWKL19G

Koleno 90° s čistícím otvorem



Ø	Kód	A	B	C	D	E	F	G	H	kg
080	DWKL19G080									
100	DWKL19G100									
130	DWKL19G130									
150	DWKL19G150									
180	DWKL19G180									
200	DWKL19G200									
225	DWKL19G225									
250	DWKL19G250									
300	DWKL19G300									
350	DWKL19G350									
400	DWKL19G400									
450	DWKL19G450									
500	DWKL19G500									
600	DWKL19G600									

DWKL876

Koleno 87° s montážní pomocí



Ø	Kód	A	B	C	D	E	F	G	H	kg
080	DWKL876080	80	145	211	214					1.74
100	DWKL876100	100	165	221	224					2.09
130	DWKL876130	130	195	236	239					2.69
150	DWKL876150	150	215	246	249					3.11
180	DWKL876180	180	245	261	164					3.8
200	DWKL876200	200	265	271	273					4.7
225	DWKL876225	225	290	283	286					5.4
250	DWKL876250	250	315	296	299					6.1
300	DWKL876300	300	365	321	324					8
350	DWKL876350	350	415	346	349					9.4
400	DWKL876400	400	465	371	374					11.4
450	DWKL876450	450	515	396	399					13.4
500	DWKL876500	500	565	421	424					15.6
600	DWKL876600	600	665	471	474					20.6

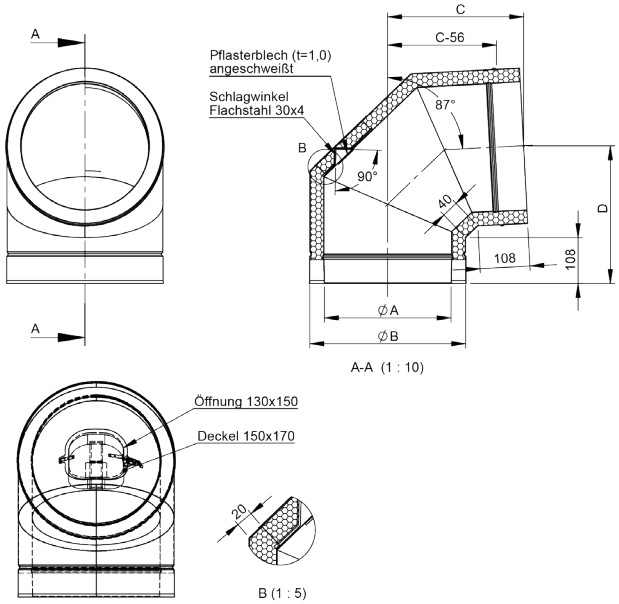

DWKL832

Koleno 90° s montážní pomocí



Ø	Kód	A	B	C	D	E	F	G	H	kg
080	DWKL832080	80	145	210						1.74
100	DWKL832100	100	165	220						2.09
130	DWKL832130	130	195	236						2.69
150	DWKL832150	150	215	246						3.11
180	DWKL832180	180	245	261						3.8
200	DWKL832200	200	265	269						4.97
225	DWKL832225	225	290	281						5.47
250	DWKL832250	250	315	294						6.23
300	DWKL832300	300	365	319						7.87
350	DWKL832350	350	415	344						9.64
400	DWKL832400	400	465	369						11.61
450	DWKL832450	450	515	394						13.72
500	DWKL832500	500	565	419						16
600	DWKL832600	600	665	469						21.14

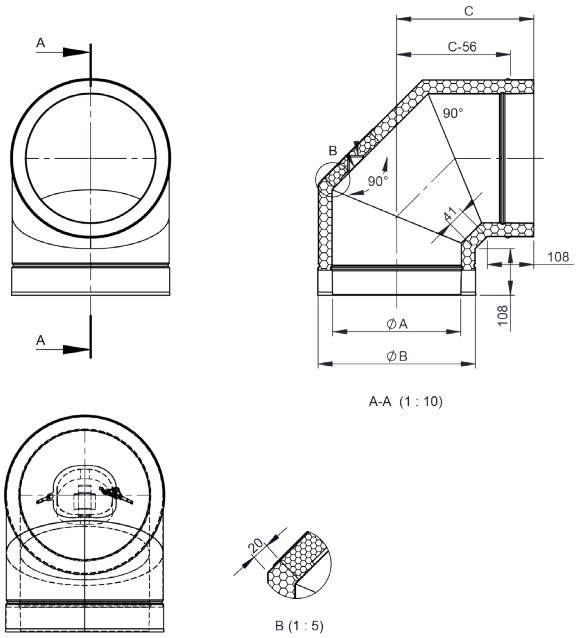

DWKL32HT

Uzávěr vedení s dilatačním prvkem



Ø	Kód	A	B	C	D	E	F	G	H	kg
080	DWKL32HT080	80	146							2.8
100	DWKL32HT100	100	166							3.3
130	DWKL32HT130	130	196							4
150	DWKL32HT150	150	216							5.1
180	DWKL32HT180	180	246							5.6
200	DWKL32HT200	200	266							6.1
225	DWKL32HT225	225	291							6.7
250	DWKL32HT250	250	316							7.9
300	DWKL32HT300	300	366							9
350	DWKL32HT350	350	416							10.2
400	DWKL32HT400	400	466							11.3
450	DWKL32HT450	450	516							12.4
500	DWKL32HT500	500	566							14.8
600	DWKL32HT600	600	666							14,5

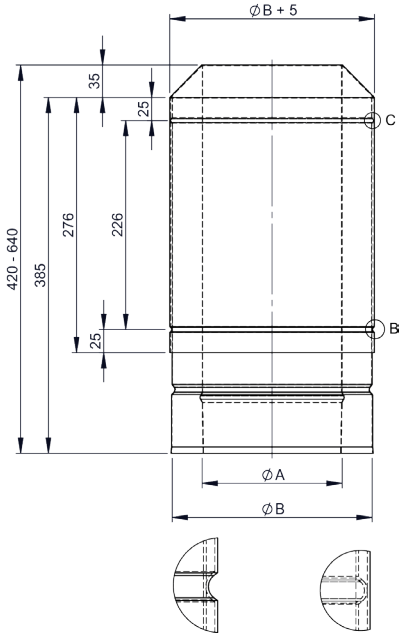

DWKL34

Deflektor s odtokem včetně uzávěru vedení (250°C)



Ø	Kód	A	B	C	D	E	F	G	H	kg
080	DWKL34080									
100	DWKL34100									
130	DWKL34130	130	195	270	164	196	830	90	74	7.26
150	DWKL34150	150	215	290	174	196	840	96	78	8.14
180	DWKL34180	180	245	340	189	224	882	104	84	9.83
200	DWKL34200	200	265	360	199	224	892	110	88	10.76
225	DWKL34225									
250	DWKL34250	250	315	430	224	251	945	125	99	13.97
300	DWKL34300	300	365	500	249	279	997	140	109	17.12
350	DWKL34350	350	415	570	274	306	1050	154	119	21.26
400	DWKL34400	400	465	640	299	334	1102	169	130	25.01
450	DWKL34450	450	515	710	324	361	1155	184	140	29.37
500	DWKL34500	500	565	780	349	389	1207	198	150	33.2
600	DWKL34600	600	665	920	399	444	1312	228	171	42.36

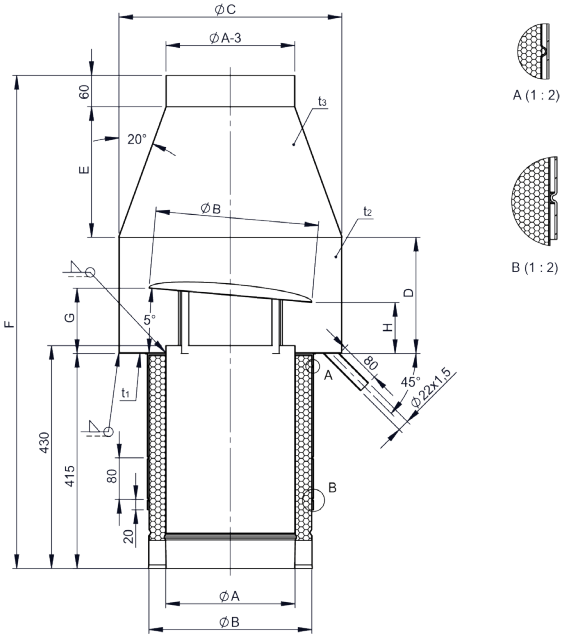

DWKL34HT

Deflektor s odtokem včetně uzávěru vedení (600°C)



Ø	Kód	A	B	C	D	E	F	G	H	kg
080	DWKL34HT080	080	145	180	80	80	96	625	20	3.8
100	DWKL34HT100	100	165	225	100	100	120	665	20	4.7
130	DWKL34HT130	130	195	292	130	130	156	725	20	6.1
150	DWKL34HT150	150	215	338	150	150	180	765	20	7.2
180	DWKL34HT180	180	245	405	144	180	216	794	25	8.9
200	DWKL34HT200	200	265	450	160	200	240	830	25	10.2
225	DWKL34HT225	225	290	506	180	225	270	875	25	12.1
250	DWKL34HT250	250	315	562	200	250	300	921	25	14
300	DWKL34HT300	300	365	675	240	300	360	1010	25	18.5
350	DWKL34HT350	350	415	788	280	350	420	1101	26	23.2
400	DWKL34HT400	400	465	900	320	400	480	1191	26	28.4
450	DWKL34HT450	450	545	1012	360	450	540	1280	26	34
500	DWKL34HT500	500	565	1125	400	500	600	1371	26	40.3
600	DWKL34HT600	600	665	1350	480	600	720	1151	26	54.2

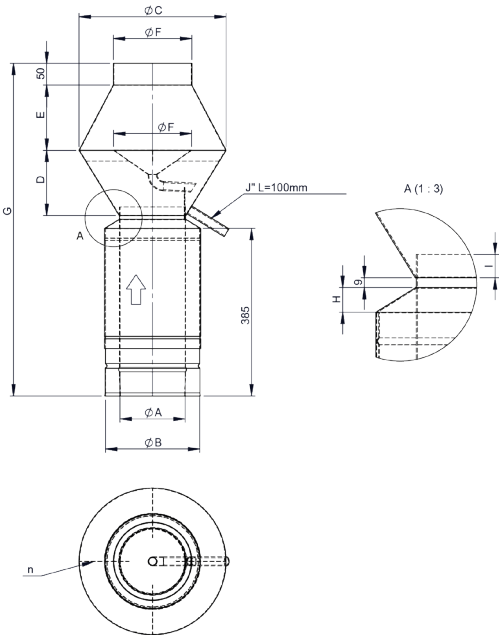

DW31

Límec/nástěnná rozeta



pro Ø	Kód	A	B	C	D	E	F	G	H	kg
080	DW31080		145							0,3
100	DW31100		165							0,3
130	DW31130		195							0,3
150	DW31150		215							0,3
180	DW31180		245							0,4
200	DW31200		265							0,4
225	DW31225		290							0,4
250	DW31250		315							0,4
300	DW31300		365							0,5
350	DW31350		415							0,5
400	DW31400		465							0,6
450	DW31450		515							0,6
500	DW31500		565							0,7
600	DW31600		665							0,8

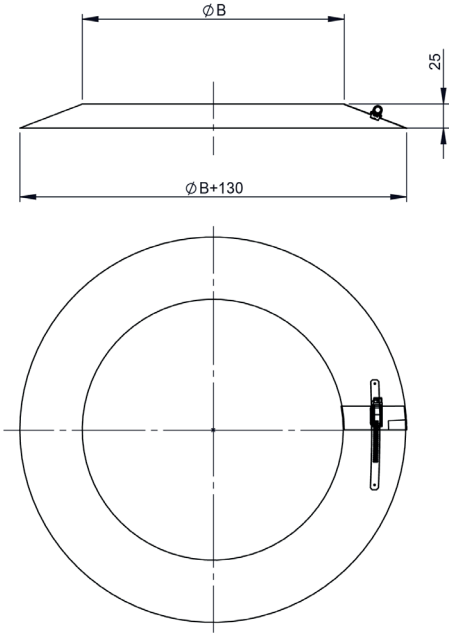

DW307

Límec s okrajem

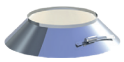

pro Ø	Kód	A	B	C	D	E	F	G	H	kg
080	DW307080		145							0,3
100	DW307100		165							0,3
130	DW307130		195							0,3
150	DW307150		215							0,3
180	DW307180		245							0,4
200	DW307200		265							0,4
225	DW307225		290							0,4
250	DW307250		315							0,5
300	DW307300		365							0,5
350	DW307350		415							0,6
400	DW307400		465							0,6
450	DW307450		515							0,7
500	DW307500		565							0,7
600	DW307600		665							0,9

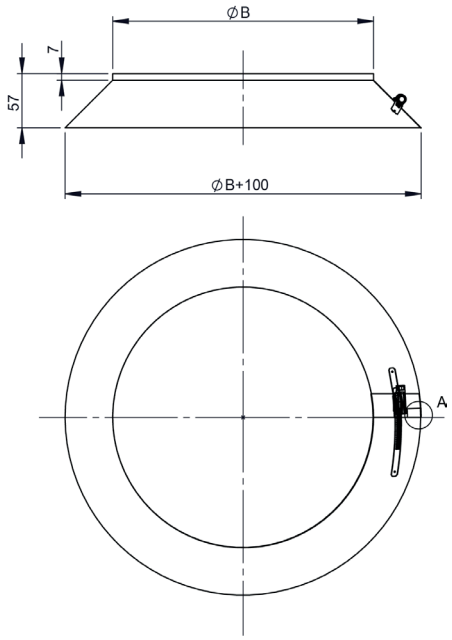

DW80

Límec „Speciál"



pro Ø	Kód	A	B	C	D	E	F	G	H	kg
080	DW80080	145								
100	DW80100	165								
130	DW80130	195								
150	DW80150	215								
180	DW80180	245								
200	DW80200	265								
225	DW80225	290								
250	DW80250	315								
300	DW80300	365								
350	DW80350	415								
400	DW80400	465								
450	DW80450	515								
500	DW80500	565								
600	DW80600	665								

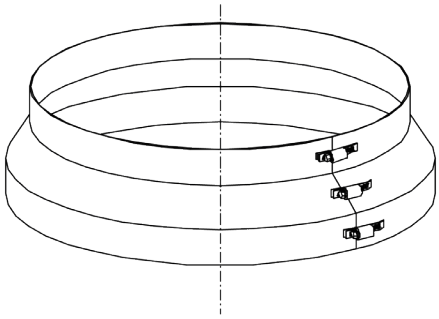

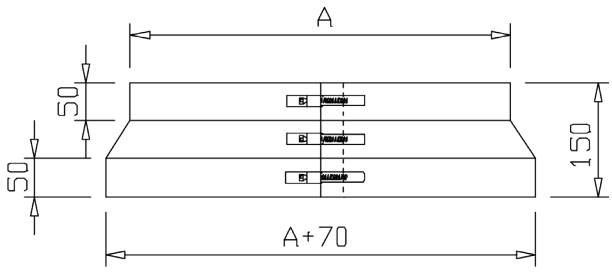

DW80HL

Límec „Speciál" se zadním odvětráváním



pro Ø	Kód	A	B	C	D	E	F	G	H	kg
080	DW80HL080	145	255							0.39
100	DW80HL100	165	275							0.45
130	DW80HL130	195	305							0.51
150	DW80HL150	215	325							0.53
180	DW80HL180	245	355							0.58
200	DW80HL200	265	375							0.61
225	DW80HL225	290	400							0.66
250	DW80HL250	315	425							0.7
300	DW80HL300	365	475							0.78
350	DW80HL350	415	525							0.86
400	DW80HL400	465	575							0.95
450	DW80HL450	515	625							1.03
500	DW80HL500	565	675							1.12
600	DW80HL600	665	775							1.28

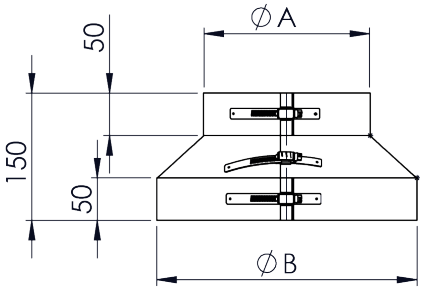

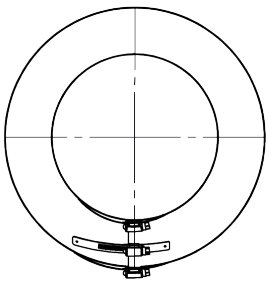

Systém
DW - KL

DW81

Střešní průchodka 5-15° nerez, včetně límce

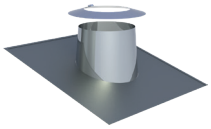

pro Ø	Kód	A	B	C	D	E	F	G	H	kg
080	DW81080		195	230	635	630				3.31
100	DW81100		215	250	655	650				3.52
130	DW81130		245	280	685	680				3.82
150	DW81150		265	300	705	700				4.03
180	DW81180		295	330	735	730				4.34
200	DW81200		315	350	755	750				4.56
225	DW81225		340	375	785	775				4.84
250	DW81250		365	400	810	800				5.11
300	DW81300		415	450	860	850				5.66
350	DW81350		465	500	910	900				6.23
400	DW81400		515	550	960	950				7.08
450	DW81450		565	600	1010	1000				7.52
500	DW81500		615	650	1060	1050				8.41
600	DW81600		715	750	1165	1150				9.72

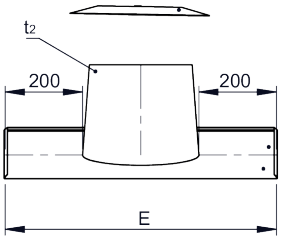

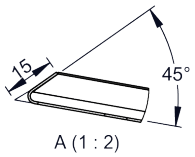

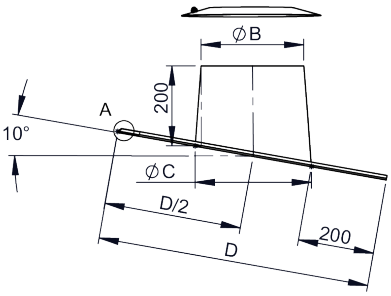

DW82

Střešní průchodka 16-25° nerez, včetně límce

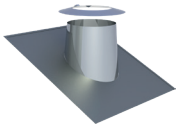

pro Ø	Kód	A	B	C	D	E	F	G	H	kg
080	DW82080		195	230	645	630				3.37
100	DW82100		215	250	670	650				3.6
130	DW82130		245	280	700	680				3.93
150	DW82150		265	300	720	700				4.14
180	DW82180		295	330	755	730				4.48
200	DW82200		315	350	775	750				4.73
225	DW82225		340	375	800	775				5.01
250	DW82250		365	400	825	800				5.29
300	DW82300		415	450	880	850				5.91
350	DW82350		465	500	935	900				6.55
400	DW82400		515	550	985	950				7.17
450	DW82450		565	600	1040	1000				7.4
500	DW82500		615	650	1095	1050				8.96
600	DW82600		715	750	1200	1150				10.4

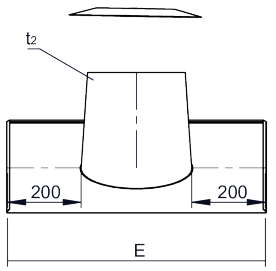

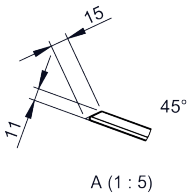

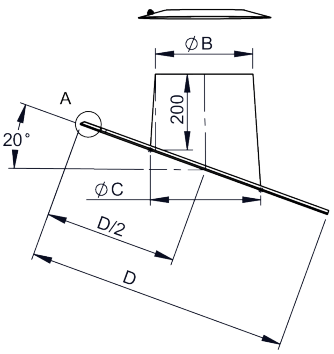

DW39

Střešní průchodka 26-35° nerez, včetně límce

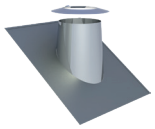

pro Ø	Kód	A	B	C	D	E	F	G	H	kg
080	DW39080		195	230	665	630				3.48
100	DW39100		215	250	690	650				3.72
130	DW39130		245	280	725	680				4.08
150	DW39150		265	300	750	700				4.33
180	DW39180		295	330	785	730				4.68
200	DW39200		315	350	810	750				4.97
225	DW39225		340	375	835	775				5.27
250	DW39250		365	400	865	800				5.6
300	DW39300		415	450	920	850				6.26
350	DW39350		465	500	980	900				7.27
400	DW39400		515	550	1035	950				7.69
450	DW39450		565	600	1095	1000				8.02
500	DW39500		615	650	1150	1050				9.69
600	DW39600		715	750	1270	1150				11.4

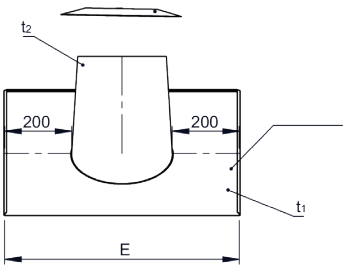

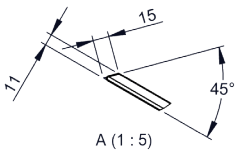

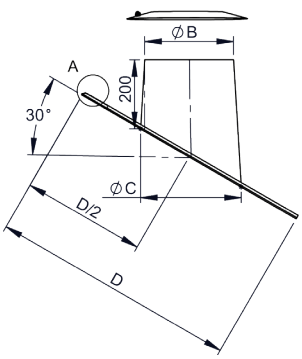

DW83

Střešní průchodka 36-45° nerez, včetně límce

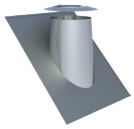

pro Ø	Kód	A	B	C	D	E	F	G	H	kg
080	DW83080		195	230	700	630				3.98
100	DW83100		215	250	730	650				4.18
130	DW83130		245	280	765	680				4.48
150	DW83150		265	300	795	700				4.68
180	DW83180		295	330	830	730				4.95
200	DW83200		315	350	860	750				5.17
225	DW83225		340	375	890	775				5.43
250	DW83250		365	400	925	800				5.68
300	DW83300		415	450	990	850				6.21
350	DW83350		465	500	1055	900				6.72
400	DW83400		515	550	1120	950				7.26
450	DW83450		565	600	1185	1000				7.37
500	DW83500		615	650	1250	1050				9.31
600	DW83600		715	750	1380	1150				10.7

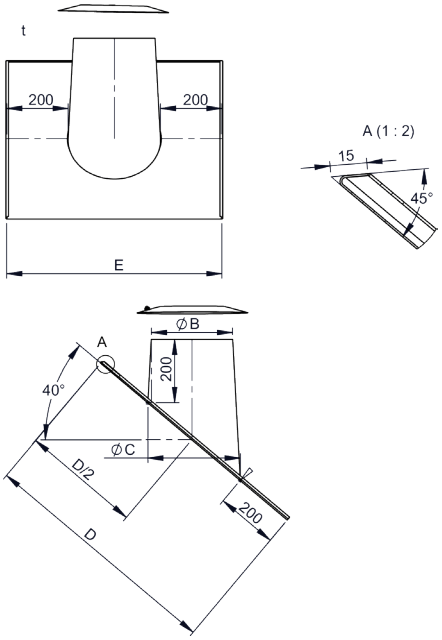

DW52

Plochá střešní průchodka z nerezu včetně límce

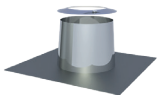

pro Ø	Kód	A	B	C	D	E	F	G	H	kg
080	DW52080	80		195	245	545				3.93
100	DW52100	100		215	265	565				3.59
130	DW52130	130		245	295	595				3.88
150	DW52150	150		265	315	615				4.13
180	DW52180	180		295	345	645				4.37
200	DW52200	200		315	365	665				4.56
225	DW52225	225		340	390	690				4.8
250	DW52250	250		365	415	715				4.83
300	DW52300	300		415	465	765				5.55
350	DW52350	350		465	515	815				6.05
400	DW52400	400		515	565	865				6.56
450	DW52450	450		565	615	915				7.08
500	DW52500	500		616	665	965				7.59
600	DW52600	600		715	765	1065				8.65

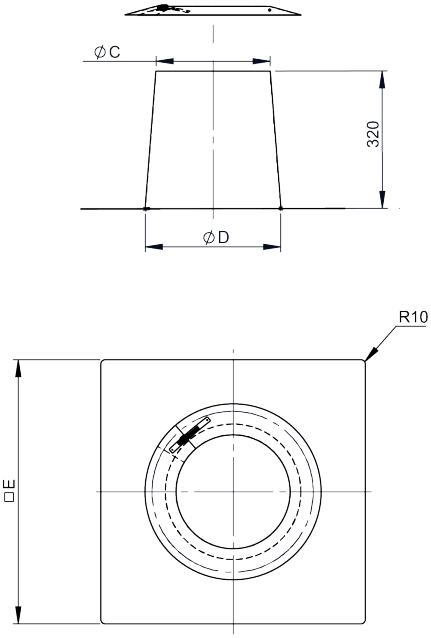

DW52ZY

Plochá střešní průchodka z válcovitý včetně límce

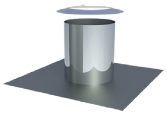

pro Ø	Kód	A	B	C	D	E	F	G	H	kg
080	DW52080ZY	195	595							
100	DW52100ZY	215	615							
130	DW52130ZY	245	645							
150	DW52150ZY	265	665							
180	DW52180ZY	295	695							
200	DW52200ZY	315	715							
225	DW52225ZY	340	740							
250	DW52250ZY	365	765							
300	DW52300ZY	415	815							
350	DW52350ZY	465	865							
400	DW52400ZY	515	915							
450	DW52450ZY	565	965							
500	DW52500ZY	615	1015							
600	DW52600ZY	715	1115							

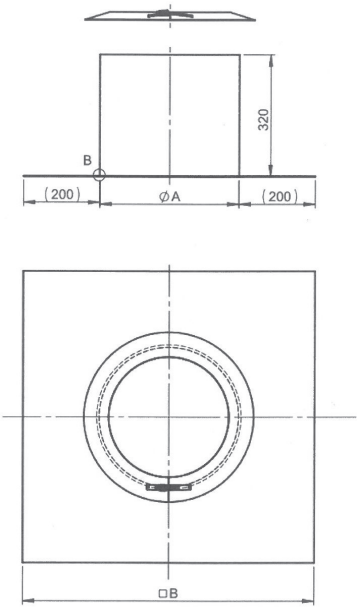

DW53

Střešní průchodka 5-15°, olovo, včetně límce

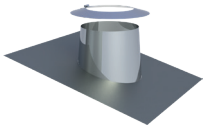

pro Ø	Kód	A	B	C	D	E	F	G	H	kg
080	DW53080		195	230	1000	630				6.27
100	DW53100		215	250	1000	650				6.47
130	DW53130		245	280	1000	680				6.75
150	DW53150		265	300	1000	700				6.94
180	DW53180		295	330	1000	730				7.18
200	DW53200		315	350	1000	750				7.38
225	DW53225		340	375	1000	775				7.59
250	DW53250		365	400	1000	800				7.79
300	DW53300		415	450	1000	850				8.17
350	DW53350		465	500	1000	900				8.52
400	DW53400		515	550	1010	950				9.29
450	DW53450		565	600	1060	1000				10.4
500	DW53500		615	650	1110	1050				10.9
600	DW53600		715	750	1220	1150				12.1

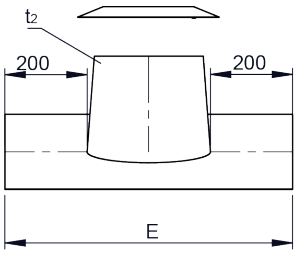

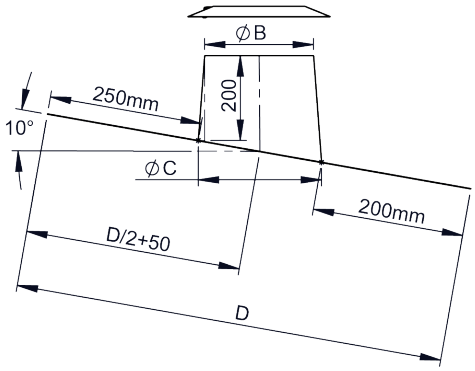

DW59

Střešní průchodka 16-25°, olovo, včetně límce

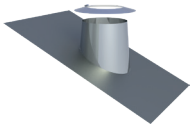

pro Ø	Kód	A	B	C	D	E	F	G	H	kg
080	DW59080		195	230	1000	630				6.29
100	DW59100		215	250	1000	650				6.49
130	DW59130		245	280	1000	680				6.79
150	DW59150		265	300	1000	700				6.98
180	DW59180		295	330	1000	730				7.24
200	DW59200		315	350	1000	750				7.45
225	DW59225		340	375	1000	775				7.66
250	DW59250		365	400	1000	800				7.88
300	DW59300		415	450	1000	850				8.28
350	DW59350		465	500	1000	900				8.66
400	DW59400		515	550	1040	950				9.35
450	DW59450		565	600	1090	1000				10.2
500	DW59500		615	650	1150	1050				11.1
600	DW59600		715	750	1250	1150				12.7

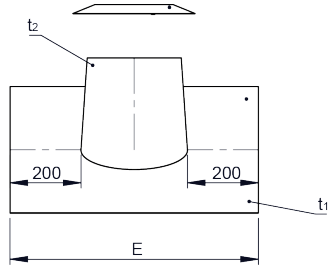

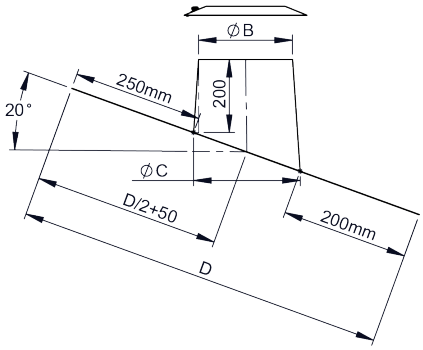

DW38

Střešní průchodka 26-35°, olovo, včetně límce

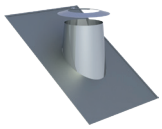

pro Ø	Kód	A	B	C	D	E	F	G	H	kg
080	DW38080		195	230	1000	630				6.3
100	DW38100		215	250	1000	650				6.51
130	DW38130		245	280	1000	680				6.98
150	DW38150		265	300	1000	700				7.11
180	DW38180		295	330	1000	730				7.28
200	DW38200		315	350	1000	750				7.49
225	DW38225		340	375	1000	775				7.72
250	DW38250		365	400	1000	800				7.94
300	DW38300		415	450	1000	850				8.38
350	DW38350		465	500	1000	900				9.92
400	DW38400		515	550	1030	950				9.94
450	DW38450		565	600	1090	1000				10.9
500	DW38500		615	650	1050	1050				11.8
600	DW38600		715	750	1320	1150				12.8

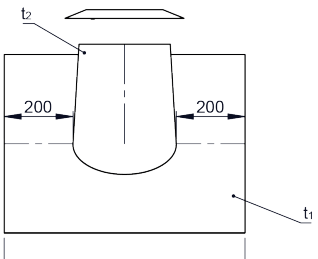

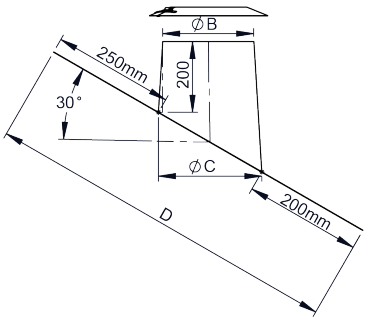

DW54

Střešní průchodka 36-45°,olovo, včetně límce

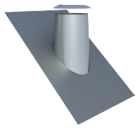

pro Ø	Kód	A	B	C	D	E	F	G	H	kg
080	DW54080		195	230	1000	630				6.29
100	DW54100		215	250	1000	650				6.51
130	DW54130		245	280	1000	680				6.81
150	DW54150		265	300	1000	700				7.01
180	DW54180		295	330	1000	730				7.29
200	DW54200		315	350	1000	750				7.51
225	DW54225		340	375	1000	775				7.75
250	DW54250		365	400	1000	800				8
300	DW54300		415	450	1040	850				8.74
350	DW54350		465	500	1110	900				9.75
400	DW54400		515	550	1170	950				10.7
450	DW54450		565	600	1235	1000				11.7
500	DW54500		615	650	1300	1050				12.8
600	DW54600		715	750	1430	1150				15.7

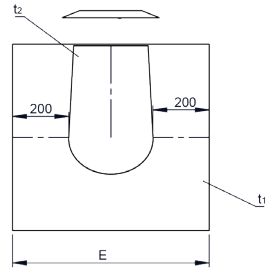

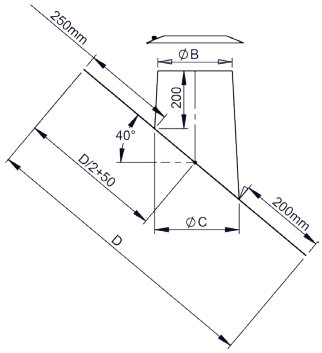

DW70

Jednodílný stropní uzávěr z nerezové oceli 0°



pro Ø	Kód	A	B	C	D	E	F	G	H	kg
080	DW70080			150	450					0,88
100	DW70100			170	470					0,94
130	DW70130			200	500					1,04
150	DW70150			220	520					1,1
180	DW70180			250	550					1,2
200	DW70200			270	570					1,27
225	DW70225			295	595					1,35
250	DW70250			320	620					1,44
300	DW70300			370	670					1,62
350	DW70350			420	720					1,8
400	DW70400			470	770					1,99
450	DW70450			520	820					2,18
500	DW70500			570	870					2,38
600	DW70600			670	970					2,79

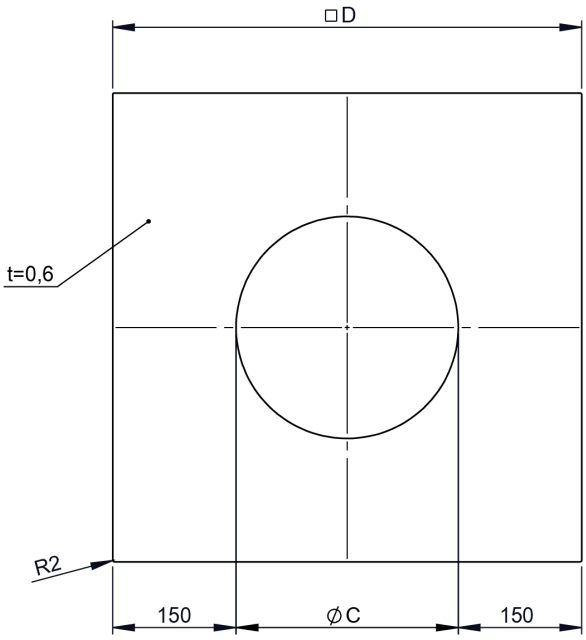

DW71

Jednodílný stropní uzávěr z nerezové oceli 1-65°



pro Ø	Kód	A	B	C	D	E	F	G	H	kg
080	DW71080	451	151							
100	DW71100	471	171							
130	DW71130	501	201							
150	DW71150	521	221							
180	DW71180	551	251							
200	DW71200	571	271							
225	DW71225	596	296							
250	DW71250	621	321							
300	DW71300	671	371							
350	DW71350	721	421							
400	DW71400	771	471							
450	DW71450	821	521							
500	DW71500	871	571							
600	DW71600	971	671							

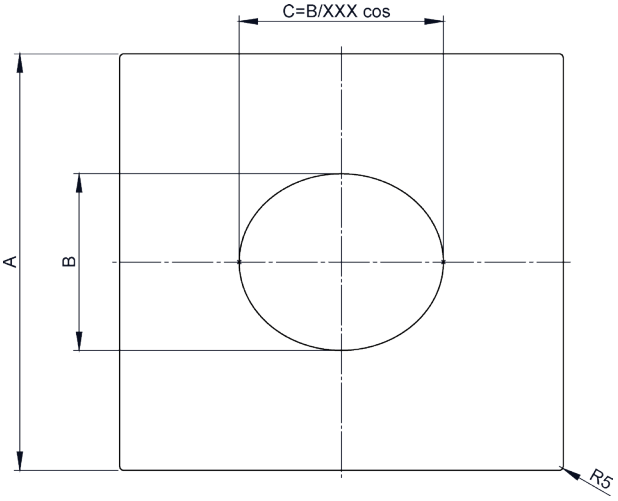

DW74

Dvojdílný stropní uzávěr z nerezové oceli 0°

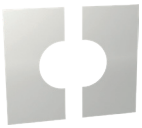

pro Ø	Kód	A	B	C	D	E	F	G	H	kg
080	DW74080	148	448							0.91
100	DW74100	168	468							0.97
130	DW74130	198	498							1.07
150	DW74150	218	518							1.13
180	DW74180	248	548							1.23
200	DW74200	268	568							1.3
225	DW74225	293	593							1.38
250	DW74250	318	618							1.47
300	DW74300	368	668							1.65
350	DW74350	418	718							1.83
400	DW74400	468	768							2.02
450	DW74450	518	818							2.21
500	DW74500	568	868							2.41
600	DW74600	668	968							2.82

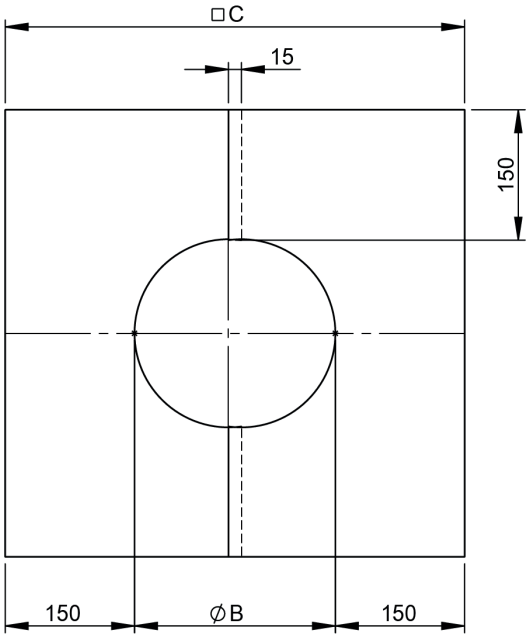

DW75

Dvojdílný stropní uzávěr z nerezové oceli 1-65°



pro Ø	Kód	A	B	C	D	E	F	G	H	kg
080	DW75080	151	448							
100	DW75100	171	468							
130	DW75130	201	498							
150	DW75150	221	518							
180	DW75180	251	548							
200	DW75200	271	568							
225	DW75225	296	593							
250	DW75250	321	618							
300	DW75300	371	668							
350	DW75350	421	718							
400	DW75400	471	768							
450	DW75450	521	818							
500	DW75500	571	868							
600	DW75600	671	968							

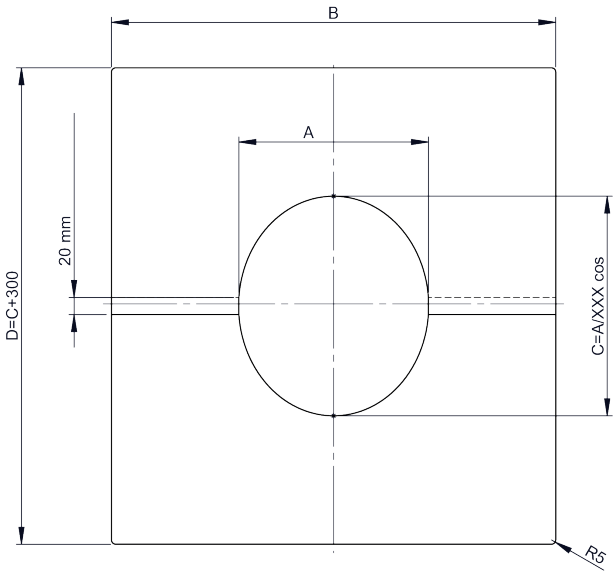

DW70HL

Jednodílný stropní uzávěr pro zadní odvětrávání



pro Ø	Kód	A	B	C	D	E	F	G	H	kg
080	DW70HL080	451	151							0.7
100	DW70HL100	471	171							0.8
130	DW70HL130	501	201							0.9
150	DW70HL150	521	221							0.9
180	DW70HL180	551	251							1.3
200	DW70HL200	571	271							1.4
225	DW70HL225	596	296							1.5
250	DW70HL250	621	321							1.6
300	DW70HL300	671	371							2.2
350	DW70HL350	721	421							2.5
400	DW70HL400	771	471							2.8
450	DW70HL450	821	521							3
500	DW70HL500	871	571							3.3
600	DW70HL600	971	671							3.9

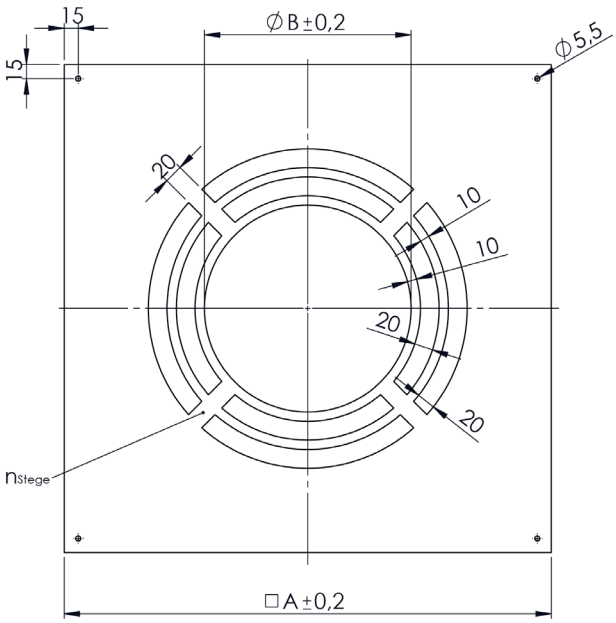

DW71HL

Jednodílný stropní uzávěr nerez, odvětrávaný



pro Ø	Kód	A	B	C	D	E	F	G	n	kg
080	DW71HL080	451	151						4	
100	DW71HL100	471	171						4	
130	DW71HL130	501	201						4	
150	DW71HL150	521	221						4	
180	DW71HL180	551	251						6	
200	DW71HL200	571	271						6	
225	DW71HL225	596	296						6	
250	DW71HL250	621	321						6	
300	DW71HL300	671	371						8	
350	DW71HL350	721	421						8	
400	DW71HL400	771	471						8	
450	DW71HL450	821	521						8	
500	DW71HL500	871	571						10	
600	DW71HL600	971	671						10	

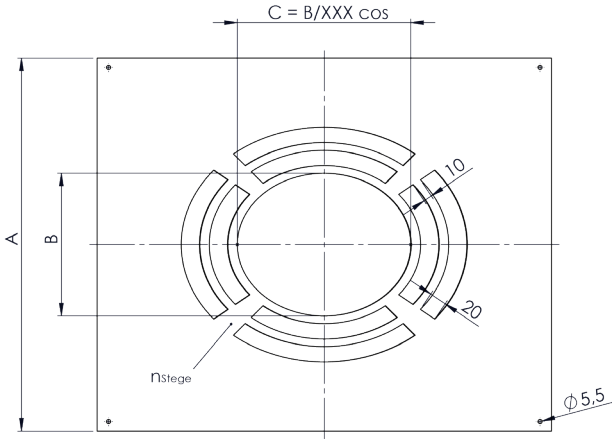

DW74HL

Dvojdílný stropní uzávěr pro zadní odvětrávání



pro Ø	Kód	A	B	C	D	E	F	G	n	kg
080	DW74HL080	448	148						6	0.7
100	DW74HL100	468	168						6	0.8
130	DW74HL130	498	198						6	0.9
150	DW74HL150	518	218						6	0.9
180	DW74HL180	548	248						6	1.3
200	DW74HL200	568	268						6	1.4
225	DW74HL225	593	293						8	1.5
250	DW74HL250	618	318						8	1.6
300	DW74HL300	668	368						8	2.2
350	DW74HL350	718	418						8	2.5
400	DW74HL400	768	468						8	2.8
450	DW74HL450	818	518						8	3
500	DW74HL500	868	568						8	3.3
600	DW74HL600	968	668						8	3.9

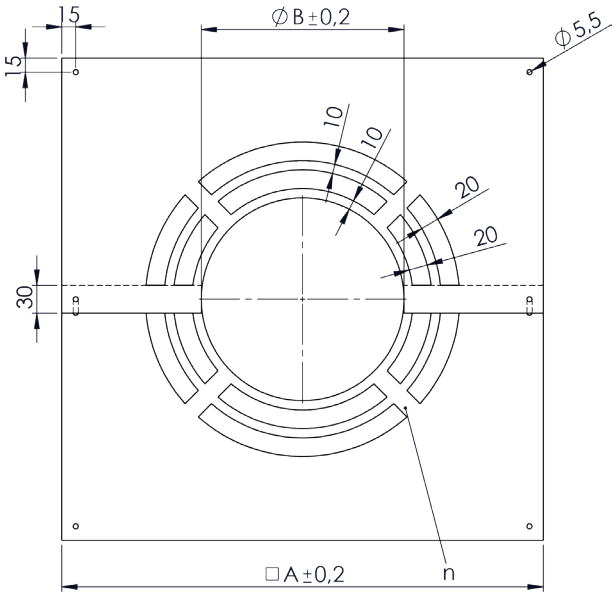

DW75HL

Dvojdílný stropní uzávěr, nerez, odvětrávaný



pro Ø	Kód	A	B	C	D	E	F	G	H	kg
080	DW75HL080	148	448							1.19
100	DW75HL100	168	468							1.27
130	DW75HL130	198	498							1.39
150	DW75HL150	218	518							1.48
180	DW75HL180	248	548							1.6
200	DW75HL200	268	568							1.69
225	DW75HL225	293	593							1.8
250	DW75HL250	318	618							1.91
300	DW75HL300	368	668							2.84
350	DW75HL350	418	718							3.16
400	DW75HL400	468	768							3.48
450	DW75HL450	518	818							3.81
500	DW75HL500	568	868							4.16
600	DW75HL600	668	968							4.87

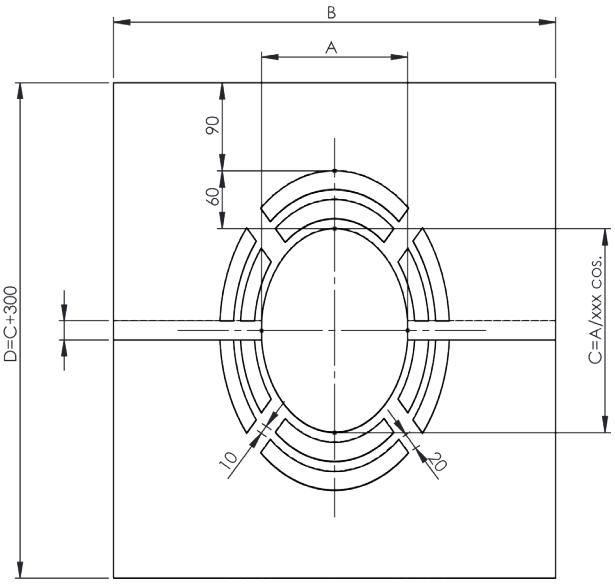

DW1702

Plech s těsněním pro napojení parotěsné fólie
0-20°

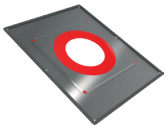

pro Ø	Kód	A	B	C	D	E	F	G	H	kg
080	DW1702080	80	145	100	200	250	270	450	400	
100	DW1702100	100	165	120	220	270	290	450	400	
130	DW1702130	130	195	150	250	300	320	450	400	
150	DW1702150	150	215	170	270	320	340	550	450	
180	DW1702180	180	245	200	300	350	370	550	450	
200	DW1702200	200	265	220	320	370	390	550	450	
225	DW1702225	225	290	245	345	395	415	550	450	
250	DW1702250	250	315	270	375	420	440	630	550	
300	DW1702300	300	365	320	420	470	490	630	550	

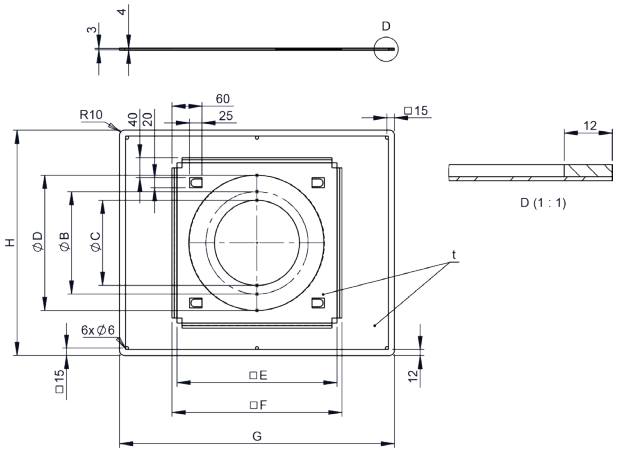

DW1703

Plech s těsněním pro napojení parotěsné fólie
21-40°

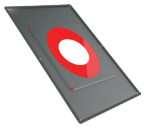

pro Ø	Kód	A	B	C	D	E	F	G	H	I	J	K	kg
080	DW1703080	80	145	100	200	264	250	314	270	334	400	570	
100	DW1703100	100	165	120	220	284	270	334	290	354	400	570	
130	DW1703130	130	195	150	250	314	300	364	320	384	400	570	
150	DW1703150	150	215	170	270	334	320	384	340	404	450	680	
180	DW1703180	180	245	200	300	364	350	414	370	434	450	680	
200	DW1703200	200	265	220	320	384	370	434	390	454	450	680	
225	DW1703225	225	290	245	345	409	395	459	415	479	450	680	
250	DW1703250	250	315	270	370	434	420	484	440	504	550	750	
300	DW1703300	300	365	320	420	484	470	534	550	554	550	750	

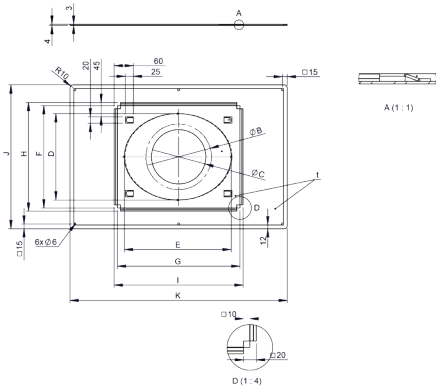

DW1704

Plech s těsněním pro napojení parotěsné fólie
41-55°

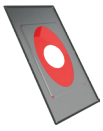

pro Ø	Kód	A	B	C	D	E	F	G	H	I	J	K	kg
080	DW1704080	80	145	100	200	380	250	430	270	450	400	750	
100	DW1704100	100	165	120	220	400	270	450	290	470	400	750	
130	DW1704130	130	195	150	250	430	300	480	320	500	400	750	
150	DW1704150	150	215	170	270	450	320	500	340	520	450	800	
180	DW1704180	180	245	200	300	480	350	530	370	550	450	800	
200	DW1704200	200	265	220	320	500	370	550	390	570	450	800	
225	DW1704225	225	290	245	345	525	395	575	415	595	450	800	
250	DW1704250	250	315	270	370	550	420	600	440	620	550	950	
300	DW1704300	300	365	320	420	600	470	650	490	670	550	950	

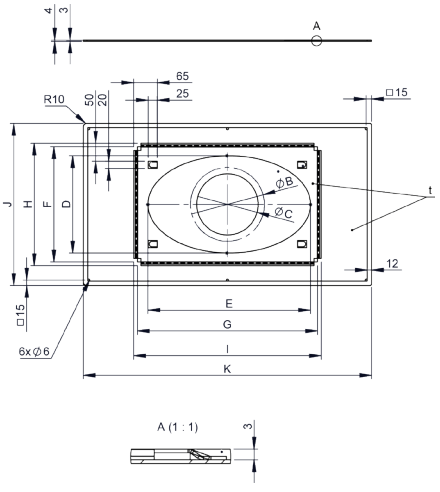

DW99V

Stropní uzávěr 0-30° dvojdílný

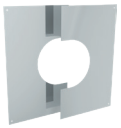

pro Ø	Kód	A	B	C	D	E	F	G	H	kg
080	DW99V080	440	148	270						
100	DW99V100	460	168	280						
130	DW99V130	490	198	295						
150	DW99V150	510	218	305						
180	DW99V180	540	248	320						
200	DW99V200	560	268	330						
225	DW99V225									
250	DW99V250	610	318	355						
300	DW99V300	660	368	380						
350	DW99V350	710	418	405						
400	DW99V400	760	468	430						
450	DW99V450	810	518	455						
500	DW99V500	860	568	480						
600	DW99V600	960	668	545						

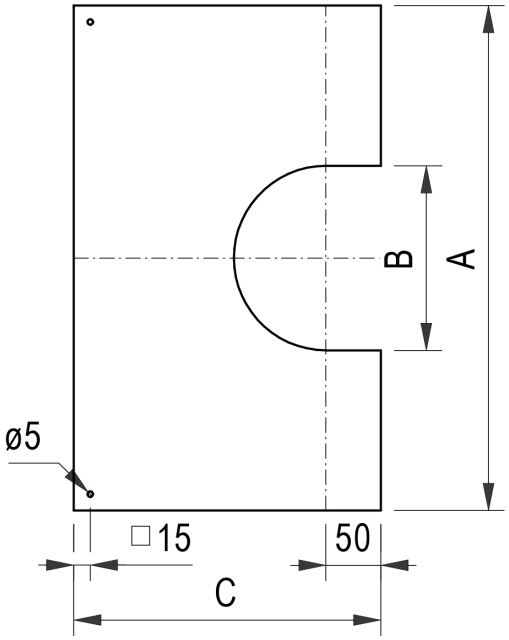

DW98V

Stropní uzávěr 31-45° dvojdílný

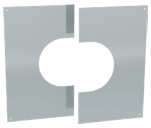

pro Ø	Kód	A	B	C	D	E	F	G	H	kg
080	DW98V080	440	148	283	87					
100	DW98V100	460	168	294	98					
130	DW98V130	490	198	312	116					
150	DW98V150	510	218	324	128					
180	DW98V180	540	248	341	145					
200	DW98V200	560	268	352	156					
225	DW98V225									
250	DW98V250	610	318	382	186					
300	DW98V300	660	368	415	215					
350	DW98V350	710	418	450	244					
400	DW98V400	760	468	470	273					
450	DW98V450	810	518	525	303					
500	DW98V500	860	568	560	332					
600	DW98V600	960	668	630	390					

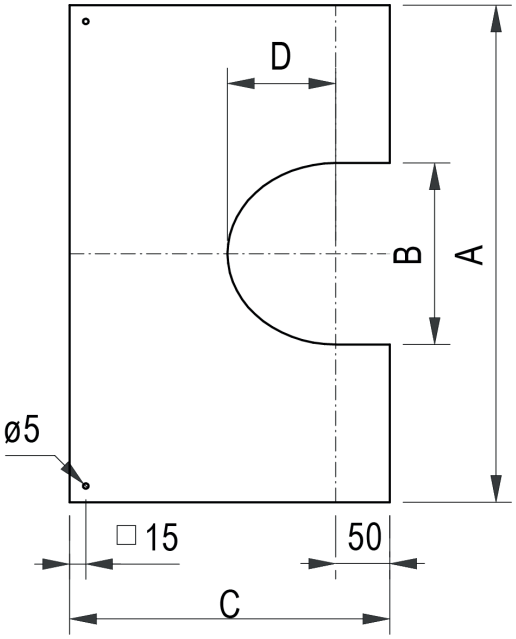

DWKL37

Přechodka kl/dw-kl,systém kl

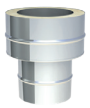

Ø	Kód	A	B	C	D	E	F	G	H	kg
080	DWKL37080	80	145							0.77
100	DWKL37100	100	165							0.92
130	DWKL37130	130	195							1.14
150	DWKL37150	150	215							1.29
180	DWKL37180	180	245							1.51
200	DWKL37200	200	265							1.66
225	DWKL37225	225	290							1.84
250	DWKL37250	250	315							2.03
300	DWKL37300	300	365							2.93
350	DWKL37350	350	415							3.39
400	DWKL37400	400	465							3.74
450	DWKL37450	450	515							4.29
500	DWKL37500	500	565							4.75
600	DWKL37600	600	665							5.66

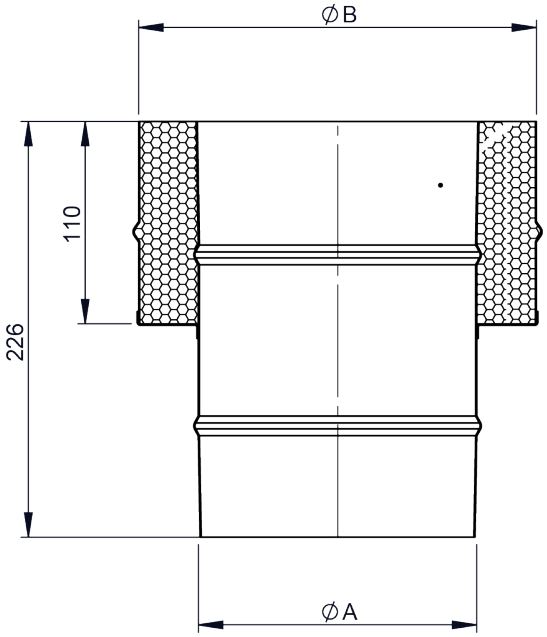

Systém
DW - KL

DWKL37A

Přechodka dwkl-kl



Ø	Kód	A	B	C	D	E	F	G	H	kg
080	DWKL37A080	80	145							1
100	DWKL37A100	100	165							1.2
130	DWKL37A130	130	195							1.4
150	DWKL37A150	150	215							1.6
180	DWKL37A180	180	245							1.8
200	DWKL37A200	200	265							2
225	DWKL37A225	225	290							2.2
250	DWKL37A250	250	315							2.4
300	DWKL37A300	300	365							3.4
350	DWKL37A350	350	415							3.9
400	DWKL37A400	400	465							4.4
450	DWKL37A450	450	515							4.9
500	DWKL37A500	500	565							5.4
600	DWKL37A600	600	665							6.4

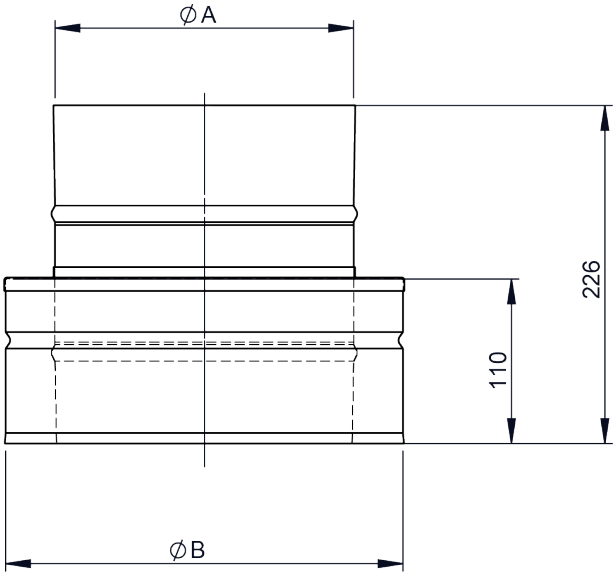

DWKL37C

Přechodka fu/dw-kl,systém fu



Ø	Kód	A	B	C	D	E	F	G	H	kg
080	DWKL37C080	80	145							0.9
100	DWKL37C100	100	165							1.05
130	DWKL37C130	130	195							1.28
150	DWKL37C150	150	215							1.43
180	DWKL37C180	180	245							1.66
200	DWKL37C200	200	265							1.82
225	DWKL37C225	225	290							2
250	DWKL37C250	250	315							2.2
300	DWKL37C300	300	365							2.58
350	DWKL37C350	350	415							2.96
400	DWKL37C400	400	465							3.34
450	DWKL37C450	450	515							3.72
500	DWKL37C500	500	565							4.09
600	DWKL37C600	600	665							4.86

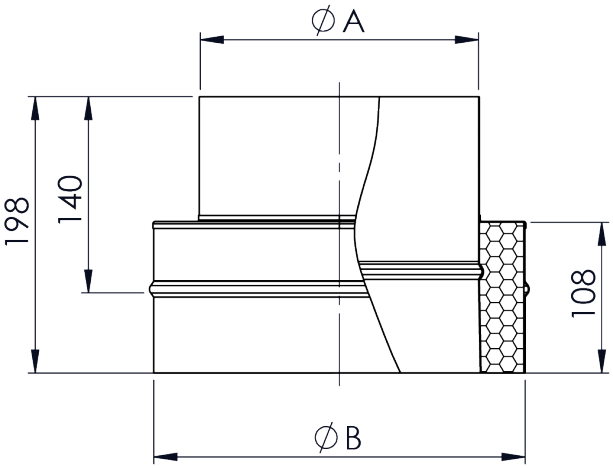

DWKL43

Uzávěr s madlem pro dw-kl11



pro Ø	Kód	A	B	C	D	E	F	G	H	kg
080	DWKL43080	80	145							0.48
100	DWKL43100	100	165							0.57
130	DWKL43130	130	190							0.72
150	DWKL43150	150	215							0.82
180	DWKL43180	180	245							0.97
200	DWKL43200	200	265							1.08
225	DWKL43225	225	290							1.21
250	DWKL43250	250	315							1.35
300	DWKL43300	300	365							1.65
350	DWKL43350	350	415							1.98
400	DWKL43400	400	465							2.32
450	DWKL43450	450	515							2.66
500	DWKL43500	500	565							3.03
600	DWKL43600	600	665							3.83

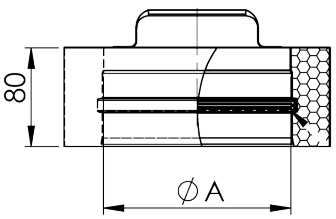

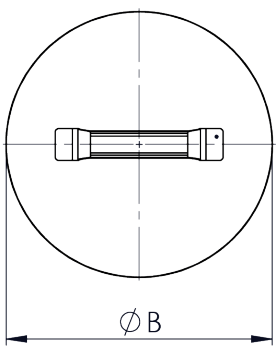

DWKL51

Měřící prvek 250mm s hrdlem 1/2" a zátkou



Ø	Kód	A	B	C	D	E	F	G	H	kg
080	DWKL51080	80	145							1.39
100	DWKL51100	100	165							1.61
130	DWKL51130	130	195							1.93
150	DWKL51150	150	215							2.18
180	DWKL51180	180	245							2.5
200	DWKL51200	200	265							2.71
225	DWKL51225	225	290							2.97
250	DWKL51250	250	315							3.25
300	DWKL51300	300	365							3.78
350	DWKL51350	350	415							4.31
400	DWKL51400	400	465							4.84
450	DWKL51450	450	515							5.37
500	DWKL51500	500	565							5.89
600	DWKL51600	600	665							6.96

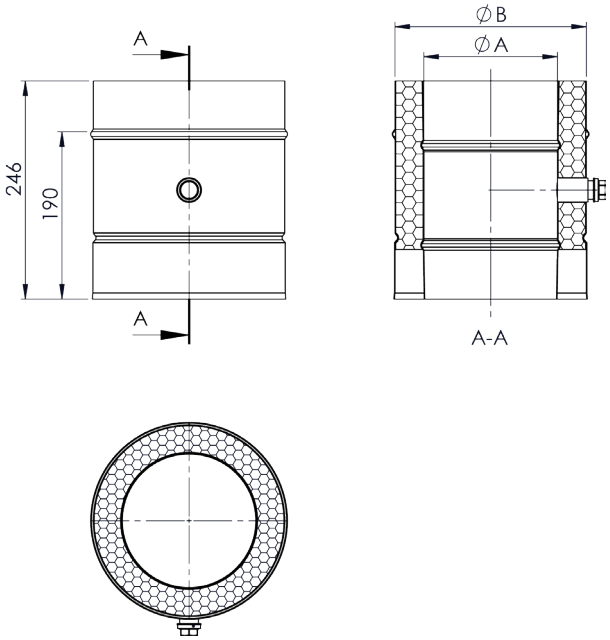

DWKL984

Prodloužení 250mm s odvodem kondenzátu 1/2" l=60mm



Ø	Kód	A	B	C	D	E	F	G	H	kg
080	DWKL984080	80	145	80	300					1,7
100	DWKL984100	100	165	100	320					2
130	DWKL984130	130	195	130	350					2,6
150	DWKL984150	150	215	150	370					3,2
180	DWKL984180	180	245	150	370					3,7
200	DWKL984200	200	265	150	370					4
225	DWKL984225	225	290	180	400					4,8
250	DWKL984250	250	315	180	400					5,2
300	DWKL984300	300	365	180	400					7,4
350	DWKL984350	350	415	180	400					8,5
400	DWKL984400	400	465	250	470					11
450	DWKL984450	450	515	250	470					12,3
500	DWKL984500	500	565	250	470					13,6
600	DWKL984600	600	665	250	470					16,1

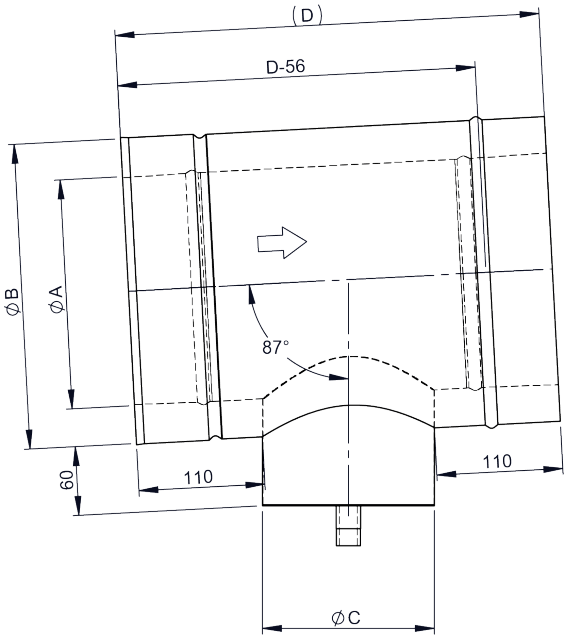

DWKL1494

Odvodňovací prvek 250mm



Ø	Kód	A	B	C	D	E	F	G	H	kg
080	DWKL1494080	80	145							1.2
100	DWKL1494100	100	165							1.4
130	DWKL1494130	130	195							1.7
150	DWKL1494150	150	215							1.9
180	DWKL1494180	180	245							2.2
200	DWKL1494200	200	265							2.4
225	DWKL1494225	225	290							2.6
250	DWKL1494250	250	315							2.9
300	DWKL1494300	300	365							3.4
350	DWKL1494350	350	415							3.9
400	DWKL1494400	400	465							4.4
450	DWKL1494450	450	515							4.9
500	DWKL1494500	500	565							5.4
600	DWKL1494600	600	665							6.4

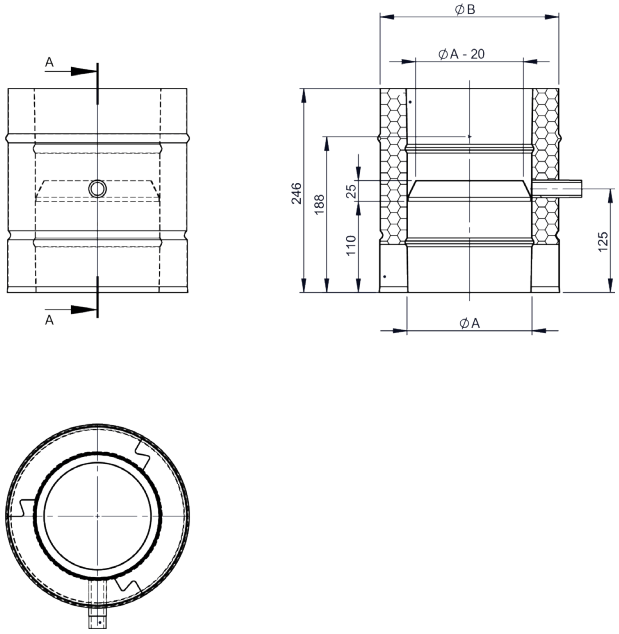

ZUAC2303

Sifón trumpetový s 200mm



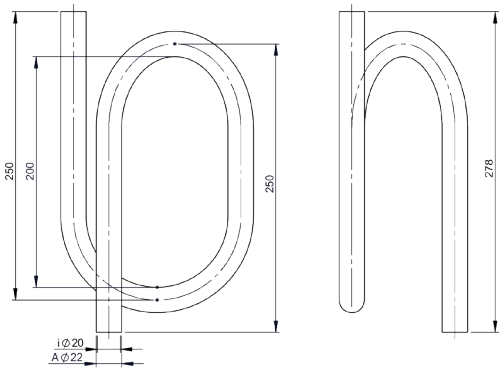

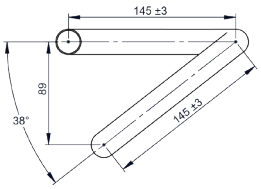

ZUTE1904

Sifon pro H1



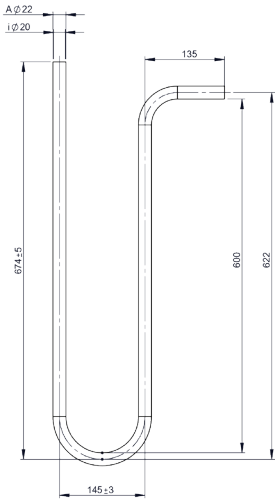

DWKL50

Posuvný prvek 320-480mm do 200°C/P1



Ø	Kód	A	B	C	D	E	F	G	H	kg
080	DWKL50080	80	145							2.39
100	DWKL50100	100	165							2.81
130	DWKL50130	130	195							3.43
150	DWKL50150	150	215							3.99
180	DWKL50180	180	245							4.46
200	DWKL50200	200	265							4.88
225	DWKL50225	225	290							5.39
250	DWKL50250	250	315							5.92
300	DWKL50300	300	365							6.96
350	DWKL50350	350	415							7.98

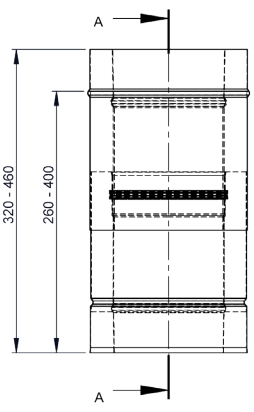

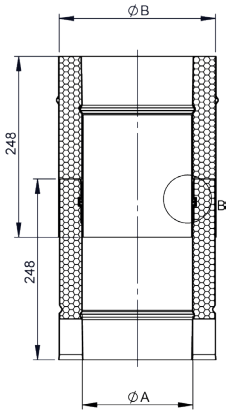

A-A

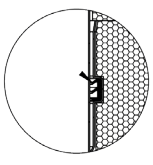

B (1 : 2)

DWKL50U

Posuvný prvek 320-480mm do 400°C



Ø	Kód	A	B	C	D	E	F	G	H	kg
080	DWKL50U080	80	145							2.51
100	DWKL50U100	100	165							2.94
130	DWKL50U130	130	195							3.58
150	DWKL50U150	150	215							4.15
180	DWKL50U180	180	245							4.64
200	DWKL50U200	200	265							5.07
225	DWKL50U225	225	290							5.59
250	DWKL50U250	250	315							6.13
300	DWKL50U300	300	365							7.2
350	DWKL50U350	350	415							8.25
400	DWKL50U400	400	465							9.32
450	DWKL50U450	450	515							10.36
500	DWKL50U500	500	565							11.42
600	DWKL50U600	600	665							13.55

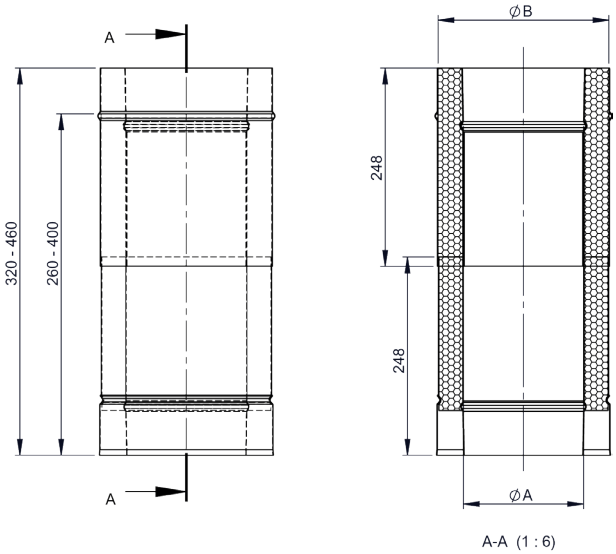

A-A (1 : 6)

DW55

Upevňovací úchyt 500-900mm nastavitelný

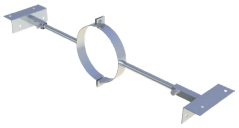

pro Ø	Kód	A	B	C	D	E	F	G	H	kg
080	DW55080		145	60	350	840				2
100	DW55100		165	60	350	840				2
130	DW55130		195	60	350	840				1.99
150	DW55150		215	60	350	840				1.99
180	DW55180		245	60	300	840				1.98
200	DW55200		265	60	300	840				1.98
225	DW55225		290	60	300	1000				2.07
250	DW55250		315	60	300	1000				2.07
300	DW55300		365	60	300	1000				2.06
350	DW55350		415	60	300	1000				2.06
400	DW55400		465	60	300	1000				2.05
450	DW55450		515	60	300	1000				2.05
500	DW55500		565	60	250	1000				2.8
600	DW55600		665	60	250	1000				2.9

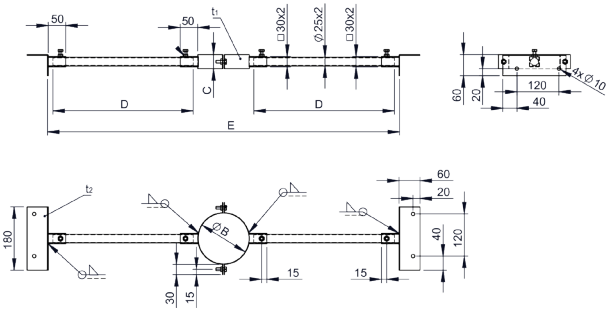

DW55L

Upevňovací úchyt (lehký)

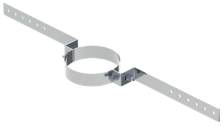

pro Ø	Kód	A	B	C	D	E	F	G	H	kg
080	DW55L080	145	800	300						0.69
100	DW55L100	165	820	300						0.72
130	DW55L130	195	850	300						0.75
150	DW55L150	215	870	300						0.77
180	DW55L180	245	900	300						0.81
200	DW55L200	265	920	300						0.84
225	DW55L225	290	845	250						0.81
250	DW55L250	315	870	250						0.84
300	DW55L300	365	920	250						0.9
350	DW55L350	415	970	250						0.96
400	DW55L400	465	1020	250						1.02

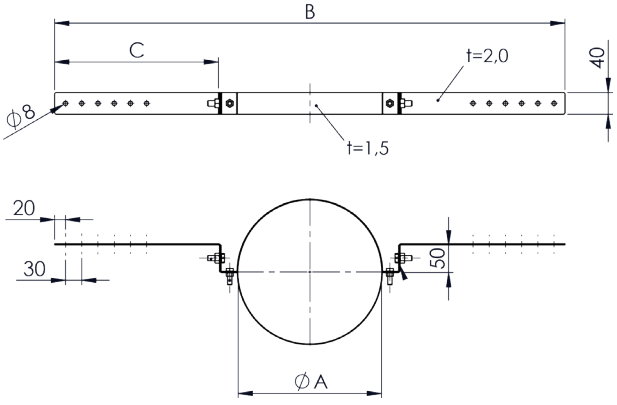

Systém
DW - KL

DW61V

Stropní závěs pro závitovou tyč



pro Ø	Kód	A	B	C	D	E	F	G	H	kg
080	DW61V080	145								0.4
100	DW61V100	165								0.44
130	DW61V130	195								0.49
150	DW61V150	215								0.52
180	DW61V180	245								0.57
200	DW61V200	265								0.61
225	DW61V225									
250	DW61V250	315								0.69
300	DW61V300									
350	DW61V350									
400	DW61V400									
450	DW61V450									
500	DW61V500									
600	DW61V600									

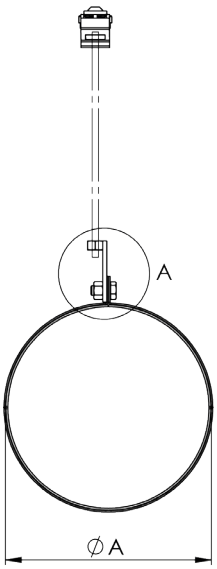

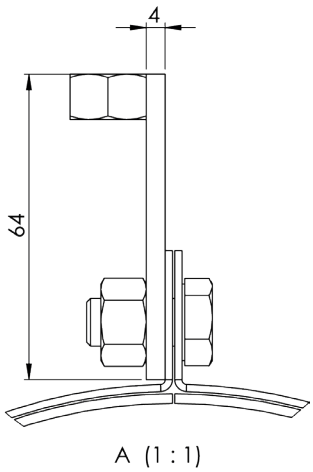

DW40

Vzpěra 800-1200mm



pro Ø	Kód	A	B	C	D	E	F	G	H	kg
080	DW40080	164	100	80	50	1.5				
100	DW40100	164	100	80	50	1.5				
130	DW40130	195	120	91	50	1.5				
150	DW40150	210	135	91	50	1.5				
180	DW40180	225	150	92	50	1.5				
200	DW40200	255	180	105	50	2				
225	DW40225	225	180	105	50	2				
250	DW40250	255	215	110	80	2				
300	DW40300	328	250	117	80	2				
350	DW40350	328	250	117	80	2				
400	DW40400	417	339	145	150	2				
450	DW40450	417	339	145	150	2				
500	DW40500	480	380	158		2				
600	DW40600	635	535	229	240	2				

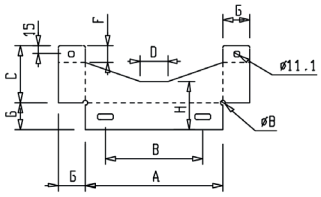

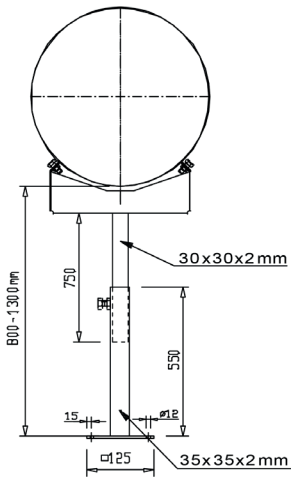

DW40MG

Podpora komína 800mm-1200mm s kloubem

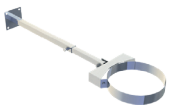

pro Ø	Kód	A	B	C	D	E	F	G	H	kg
080	DW40MG080	145	164							
100	DW40MG100	165	164							
130	DW40MG130	195	195							
150	DW40MG150	215	210							
180	DW40MG180	245	255							
200	DW40MG200	265	255							
225	DW40MG225	290	255							

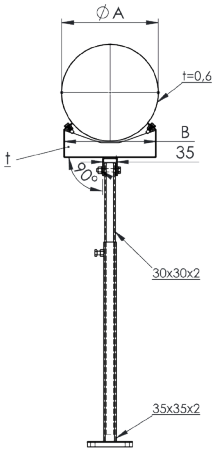

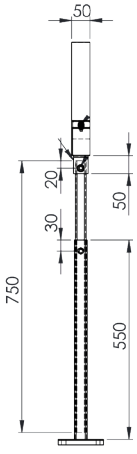

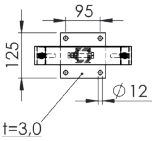

DW40MG

Podpora komína 800mm-1200mm s kloubem

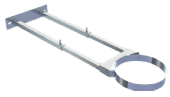

pro Ø	Kód	A	B	C	D	E	F	G	H	kg
250	DW40MG250	315	295	422	352	206				6.9
300	DW40MG300	365	330	458	388	324				7.1
350	DW40MG350	415	330	458	388	415				7.1
400	DW40MG400	465	420	548	478	415				8
450	DW40MG450	515	420	548	478	478				8
500	DW40MG500	565	480	611	541	478				8.4
600	DW40MG600	665	640	766	696	633				9.7

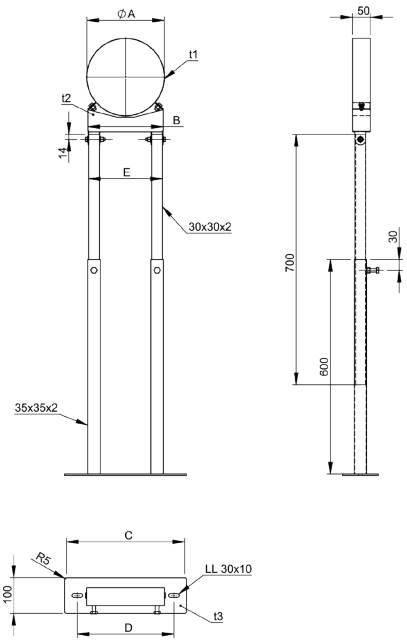

DW42

Trojdílná upevňovací objímka



pro Ø	Kód	A	B	C	D	E	F	G	H	kg
080	DW42080	145								
100	DW42100	165								
130	DW42130	195								
150	DW42150	215								
180	DW42180	245								
200	DW42200	265								
225	DW42225	290								
250	DW42250	315								
300	DW42300	365								
350	DW42350	415								
400	DW42400	465								
450	DW42450	515								
500	DW42500	565								
600	DW42600	665								

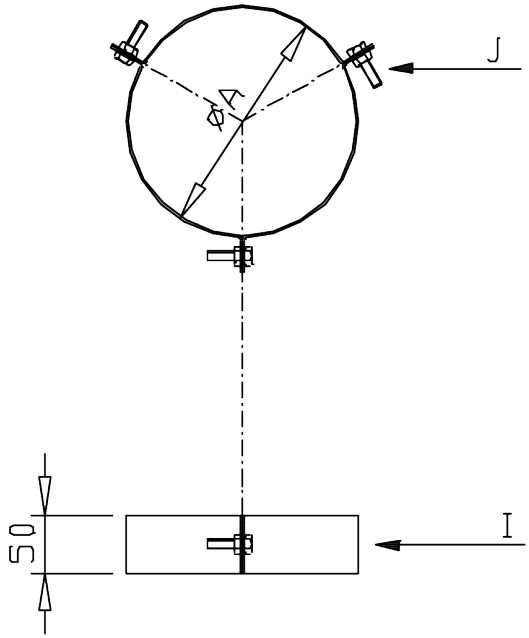

DW61

Stropní úchyt pro závitovou tyč



pro Ø	Kód	A	B	C	D	E	F	G	H	kg
080	DW61080	145								
100	DW61100	165								
130	DW61130	195								
150	DW61150	215								
180	DW61180	245								
200	DW61200	265								
225	DW61225	290								
250	DW61250	315								
300	DW61300	365								
350	DW61350	415								
400	DW61400	465								
450	DW61450	515								
500	DW61500	565								
600	DW61600	665								

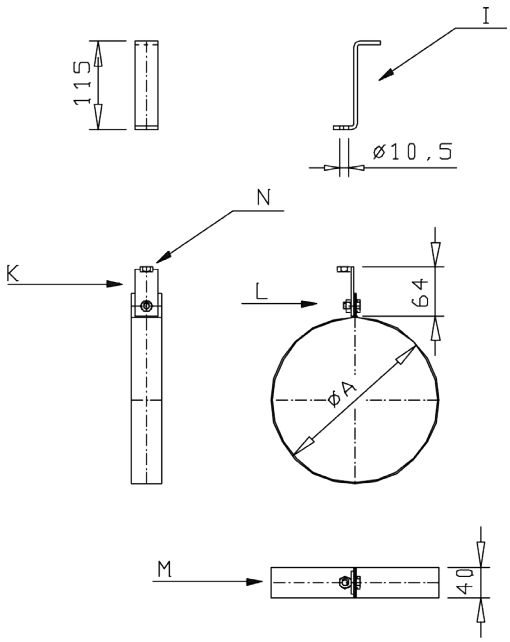

DW62

Stropní závěs objímkový



pro Ø	Kód	A	B	C	D	E	F	G	H	kg
080	DW62080	145								
100	DW62100	165								
130	DW62130	195								
150	DW62150	215								
180	DW62180	245								
200	DW62200	265								
225	DW62225	290								
250	DW62250	315								
300	DW62300	365								
350	DW62350	415								
400	DW62400	465								
450	DW62450	515								
500	DW62500	565								
600	DW62600	665								

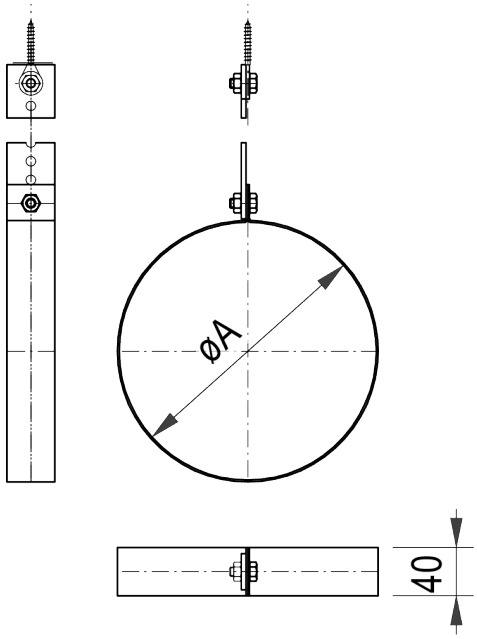

DW69

Objímka pro ochranu před bleskem



pro Ø	Kód	A	B	C	D	E	F	G	H	kg
080	DW69080		145							0.5
100	DW69100		165							0.55
130	DW69130		195							0.62
150	DW69150		215							0.66
180	DW69180		245							0.74
200	DW69200		265							0.78
225	DW69225		290							0.85
250	DW69250		315							0.9
300	DW69300		365							1.03
350	DW69350		415							1.15
400	DW69400		465							1.27
450	DW69450		515							1.39
500	DW69500		565							1.51
600	DW69600		665							1.76

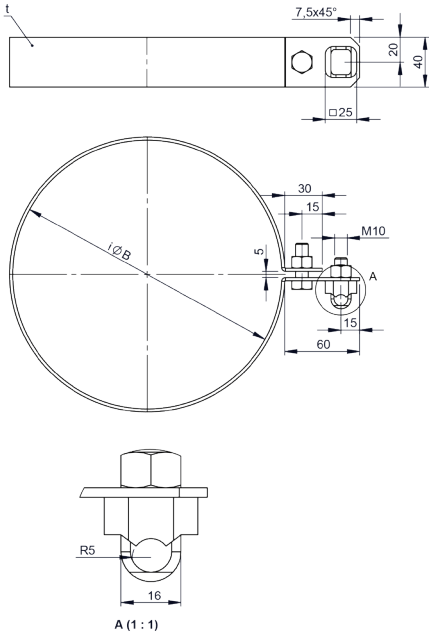

DW41

Spojka



pro Ø	Kód	A	B	C	D	E	F	G	H	kg
080	DW41080		145							0.26
100	DW41100		165							0.29
130	DW41130		195							0.32
150	DW41150		215							0.36
180	DW41180		245							0.4
200	DW41200		265							0.43
225	DW41225		290							0.47
250	DW41250		315							0.5
300	DW41300		365							0.57
350	DW41350		415							0.57
400	DW41400		465							0.65
450	DW41450		515							0.79
500	DW41500		565							0.86
600	DW41600		665							1

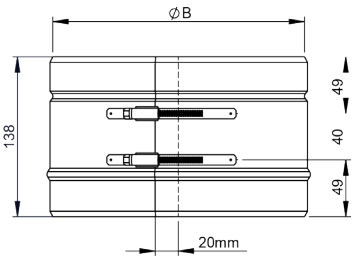

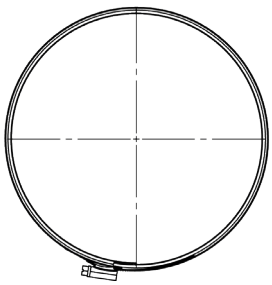

DWKL511

Kompenzátor pro DW-KL

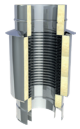

Ø	Kód	A	B	C	D	E	F	G	L	kg
080	DWKL511080	80	145	175					500	1
100	DWKL511100	100	165	195					500	5.06
130	DWKL511130	130	195	245					500	6.37
150	DWKL511150	150	215	265					500	8.03
180	DWKL511180	180	245	295					500	9.08
200	DWKL511200	200	265	315					500	9.86
225	DWKL511225									
250	DWKL511250	250	315	365					520	13.21
300	DWKL511300	300	365	415					555	16.1
350	DWKL511350	350	415	465					580	18.64
400	DWKL511400	400	465	515					530	21.61
450	DWKL511450	450	515	515					535	24.11
500	DWKL511500	500	565	625					535	26.52
600	DWKL511600	600	665	735					535	31.34

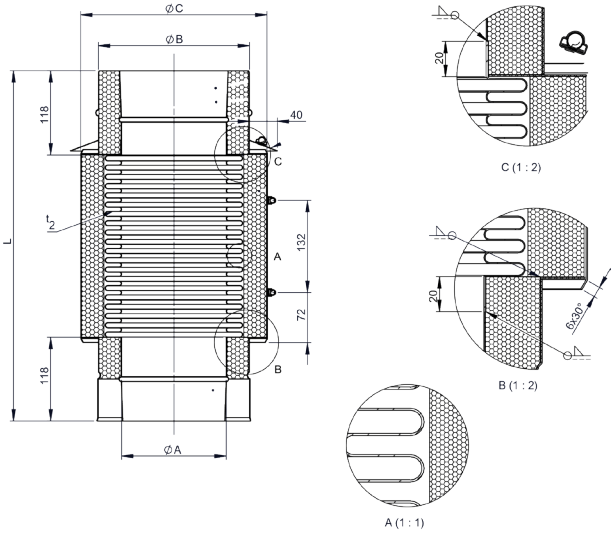

DWKL911

Kompenzátor pro DW-KL

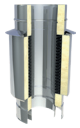

Ø	Kód	A	B	C	D	E	F	G	L	kg
080	DWKL911080	80	145	75	175				500	4.55
100	DWKL911100	100	165	95	195				500	5.5
130	DWKL911130	130	195	125	245				500	6.94
150	DWKL911150	150	215	145	265				500	8.7
180	DWKL911180	180	245	175	295				500	9.89
200	DWKL911200	200	265	195	315				500	10.76
225	DWKL911225									
250	DWKL911250	250	315	245	365				520	14.4
300	DWKL911300	300	365	295	415				555	17.7
350	DWKL911350	350	415	345	465				580	20.64
400	DWKL911400	400	465	395	515				530	23.6
450	DWKL911450	450	515	445	515				535	26.39
500	DWKL911500	500	565	495	625				535	29.04
600	DWKL911600	600	665	595	735				535	34.37

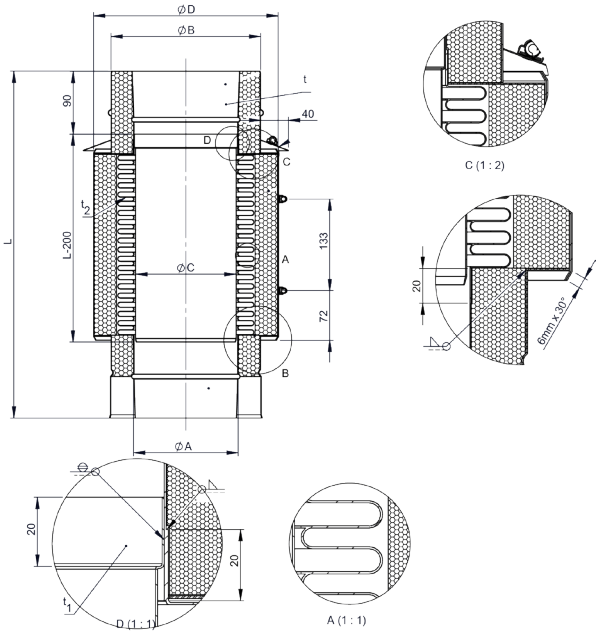

DWKL907

Základová deska pro mezivzpěry

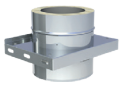

Ø	Kód	A	B	C	D	E	F	G	H	kg
080	DWKL907080	80	145	215	295					1.6
100	DWKL907100	100	165	215	295					1.8
130	DWKL907130	130	195	225	305					2
150	DWKL907150	150	215	245	325					2.3
200	DWKL907200	200	265	295	375					3.1
250	DWKL907250	250	315	345	425					3.8
300	DWKL907300	300	365	395	475					4.7
350	DWKL907350	350	415	445	525					5.5

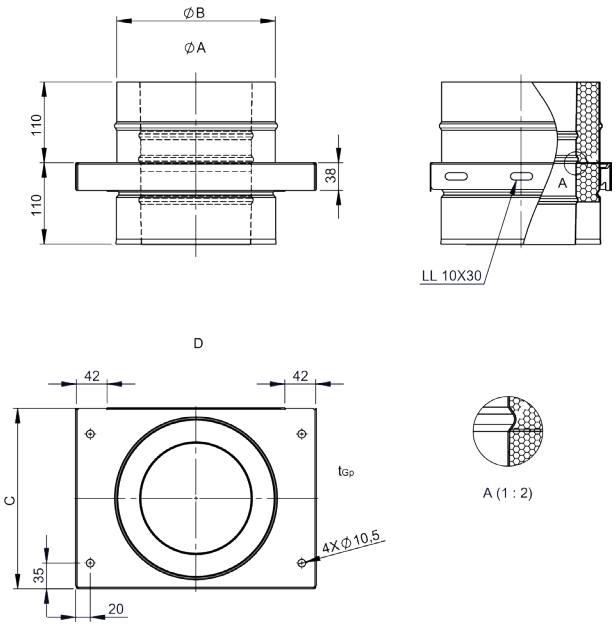

ZUWA1379

Upevňovací objímka dvoudílná



pro Ø	Kód	A	kg	für Ø	Kód	A	kg
080	ZUWA1379145	145	0.37				
100	ZUWA1379165	165	0.4				
130	ZUWA1379195	195	0.42				
150	ZUWA1379215	215	0.44				
180	ZUWA1379245	245	0.48				
200	ZUWA1379265	265	0.49				
225	ZUWA1379290	290	0.5				
250	ZUWA1379315	315	0.55				
300	ZUWA1379365	365	0.56				
350	ZUWA1379415	415	0.63				
400	ZUWA1379465	465	0.7				
450	ZUWA1379515	515	0.74				
500	ZUWA1379565	565	0.78				
600	ZUWA1379665	665	0.86				

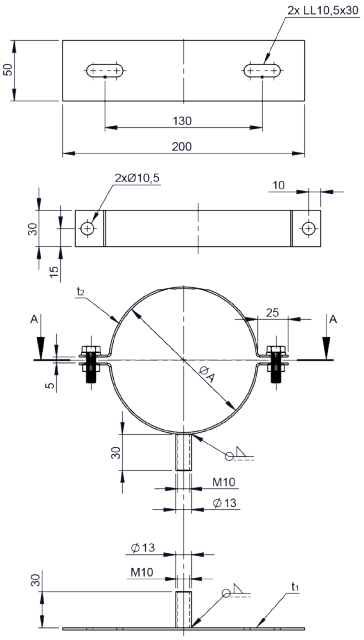

DW191/2.0

Dvoubodové ukotvení s držákem délky do 2000mm

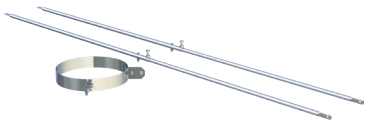

pro Ø	Kód	A	B	C	D	E	F	G	H	kg
080	DW191080/2.0		145	20	17.2	5				4.23
100	DW191100/2.0		165	20	17.2	5				4.25
130	DW191130/2.0		195	20	17.2	5				4.27
150	DW191150/2.0		215	20	17.2	5				4.29
180	DW191180/2.0		245	20	17.2	5				4.35
200	DW191200/2.0		265	20	17.2	5				4.37
225	DW191225/2.0									
250	DW191250/2.0		315	42	38	10				5.43
300	DW191300/2.0		365	42	38	10				5.49
350	DW191350/2.0		415	42	38	10				5.56
400	DW191400/2.0		465	42	38	10				5.62

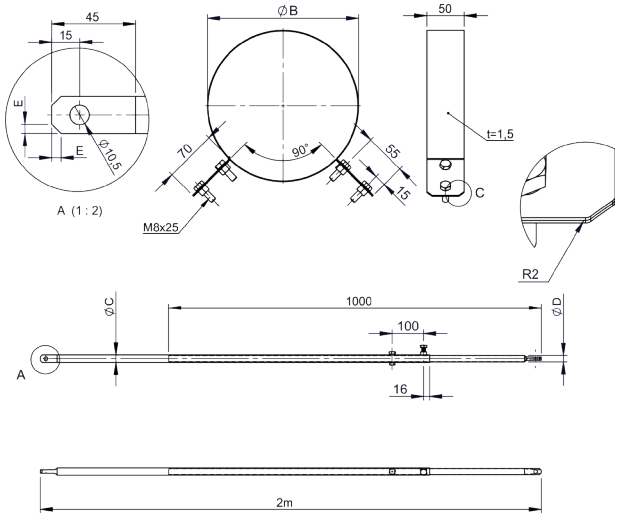

DW191/3.0

Dvoubodové ukotvení s držákem délky do 3000mm

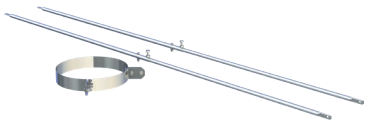

pro Ø	Kód	A	B	C	D	E	F	G	H	kg
080	DW191080/3.0		145	20	17.2	5				6.23
100	DW191100/3.0		165	20	17.2	5				6.25
130	DW191130/3.0		190	20	17.2	5				6.27
150	DW191150/3.0		215	20	17.2	5				6.29
180	DW191180/3.0		245	20	17.2	5				6.35
200	DW191200/3.0		265	20	17.2	5				6.37
225	DW191225/3.0									
250	DW191250/3.0		315	42	38	10				7.43
300	DW191300/3.0		365	42	38	10				7.49
350	DW191350/3.0		415	42	38	10				7.56
400	DW191400/3.0		465	42	38	10				7.62

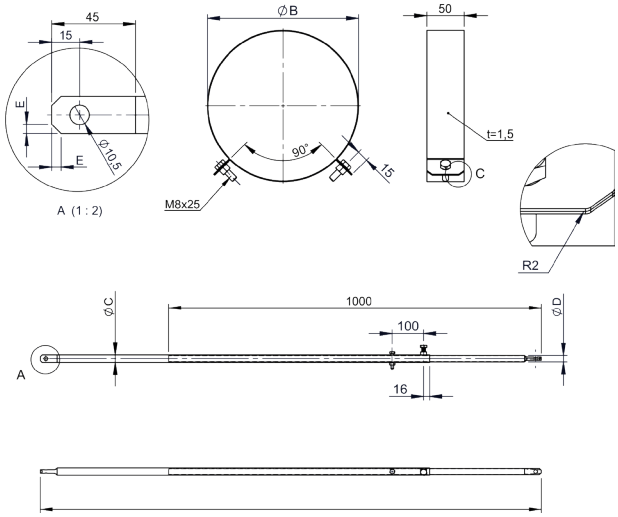

DW191/4.0

Dvoubodové ukotvení s držákem délky do 4000mm

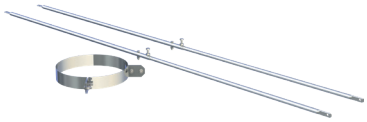

pro Ø	Kód	A	B	C	D	E	F	G	H	kg
080	DW191080/4.0		145							9.23
100	DW191100/4.0		165							9.25
130	DW191130/4.0		195							9.27
150	DW191150/4.0		215							9.29
180	DW191180/4.0		245							9.35
200	DW191200/4.0		265							9.37
225	DW191225/4.0									
250	DW191250/4.0		315							9.43
300	DW191300/4.0		365							9.49
350	DW191350/4.0		415							9.56
400	DW191400/4.0		465							9.62

