Systém
DW - MAMMUT



POPIS
Třívrstvý systémový spalinovod z nerezové oceli
s kyselinovzdornou keramickou vnitřní rourou,
ideální pro pevná paliva při vlhkém provozním režimu

MATERIÁL
Vnitřní: izokeramická roura
Vnější: 1.4301 (304)

POVRCH
Vysoký lesk

SÍLA STĚNY
Vnitřní: 8,0 mm
vnější: 0,6 mm

VNITŘNÍ PRŮMĚR
120 – 200 mm

IZOLACE
Minerální izolace o síle 32,5 mm

SPOJENÍ
Vnitřní: Zásuvné spojení lepené kyselinovzdorným tmelem,
tmel se nanáší pouze do hrdla
Vnější: Zásuvné spojení signa/hrdlo se stahovací sponou

STAHOVACÍ SPONA
Součást dodávky u jednotlivých dílů

VLASTNOSTI SYSTÉMU

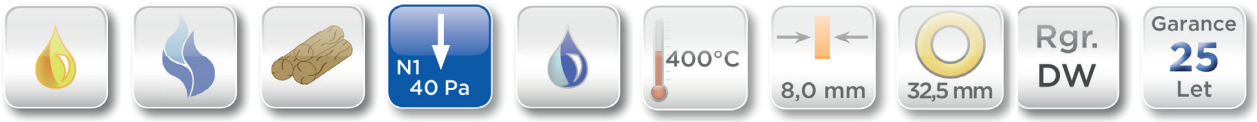

VLASTNOSTI

- Kyselinovzdorný
- Obzvláště vhodný pro odvod spalin vznikajících ze spalování pelet nebo štěpků
- Vlhký provozní režim je zaručen i po vyhoření sazí (W3G)

OBLASTI POUŽITÍ

- Regulovaná topeniště na olej, plyn, pevná paliva (přírodní dřevo, štěpky, pelety, polena, koks, rašelina, uhlí*)

* mimo černé uhlí

DW - MAMMUT

ČÍSLO CERTIFIKÁTU CE
0036 CPD 9174 039
0036 CPD 9174 040

KLASIFIKACE CE PODLE ČSN EN 13063 - 1
T400 - N1 - D - 3 - G50

KLASIFIKACE CE PODLE ČSN EN 13063 - 2
T400 - N1 - W - 2 - O20

ČÍSLO SCHVÁLENÍ
Z-7.1-3351

DIN V 18160-1
T400 - N1 - W3 - G50 - L00
(jen v Německu W3G)

Aktuální prohlášení o vlastnostech ke stažení na www.jeremias.cz/dop-dw-mammut

DWM01

Plechové konzole, nastavitelné 50-150 mm



pro Ø	Kód	A	B	C	D	E	F	G	H	kg
140	DWM01140			535	285					1.39
160	DWM01160			565	315					1.58
180	DWM01180			565	335					1.65
200	DWM01200			565	335					1.65

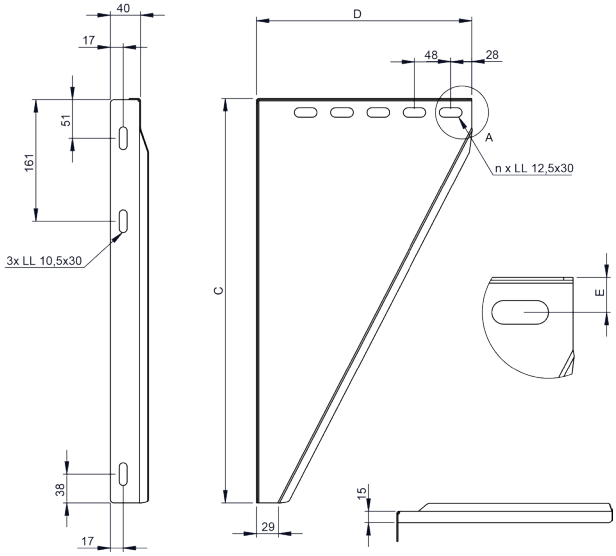

DWM02

Plechové konzole, nastavitelné 150-250 mm



pro Ø	Kód	A	B	C	D	E	F	G	H	kg
140	DWM02140			535	385					1.74
160	DWM02160			565	415					1.94
180	DWM02180			615	435					2.18
200	DWM02200			615	435					2.18

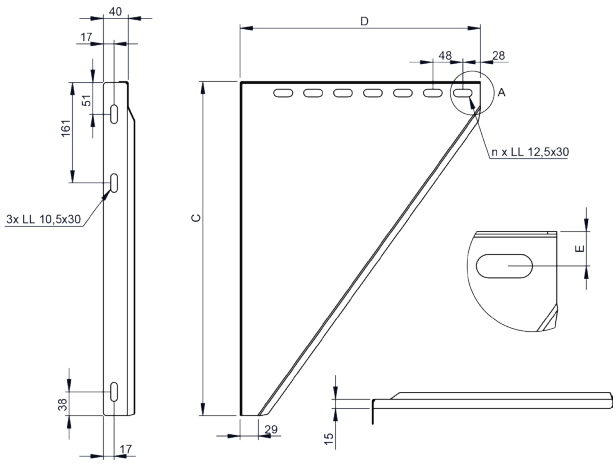

DWM49

Plechové konzole, nastavitelné 250-360 mm



pro Ø	Kód	A	B	C	D	E	F	G	H	kg
140	DWM49140			635	495					2.49
160	DWM49160			665	525					2.73
180	DWM49180			665	545					2.81
200	DWM49200			665	545					2.81

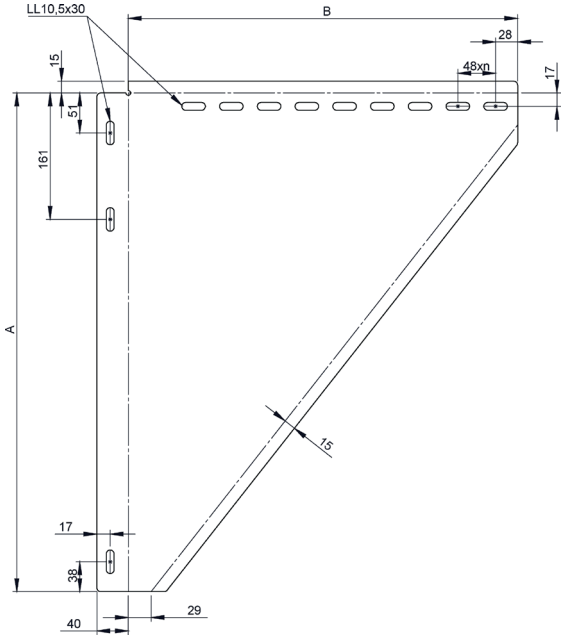

DWM03

Teleskopická vzpěra 262-712 mm vč. dwm06



Ø	Kód	A	B	C	D	E	F	G	H	kg
140	DWM03140	140	225	222.5	285	265	220			8.8
160	DWM03160	160	245	242.5	305	285	240			9.9
180	DWM03180	180	265	262.5	325	305	260			11
200	DWM03200	200	285	282.5	345	325	280			12.2

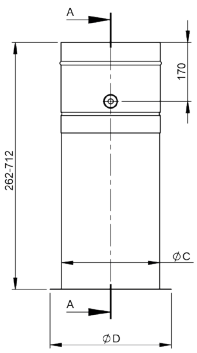

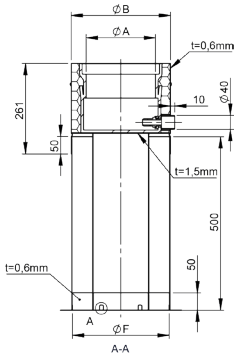

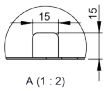

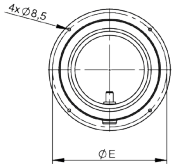

DWM05

Základová deska se spodním odtokem kondenzátu

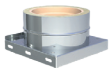

Ø	Kód	A	B	C	D	E	F	G	H	kg
140	DWM05140	140	225	255						
160	DWM05160	160	245	275						
180	DWM05180	180	265	295						
200	DWM05200	200	285	320						

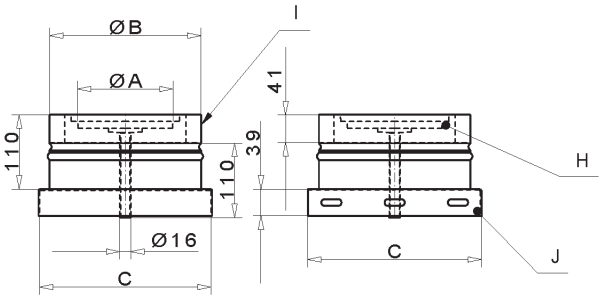

DWM06

Základová deska s bočním odtokem kondenzátu

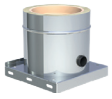

Ø	Kód	A	B	C	D	E	F	G	H	kg
140	DWM06140	140	225	255	163					
160	DWM06160	160	245	275	183					
180	DWM06180	180	265	295	203					
200	DWM06200	200	285	315	223					

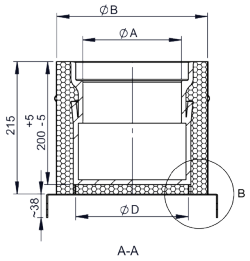

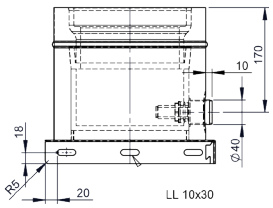

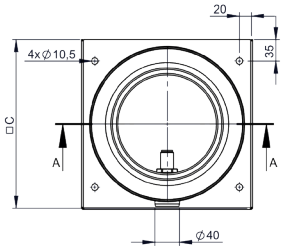

DWM66

Základová deska s odtokem pro montáž na podstavec

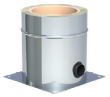

Ø	Kód	A	B	C	D	E	F	G	H	kg
140	DWM66140	140	225	255						
160	DWM66160	160	245	275						
180	DWM66180	180	265	295						
200	DWM66200	200	285	315						

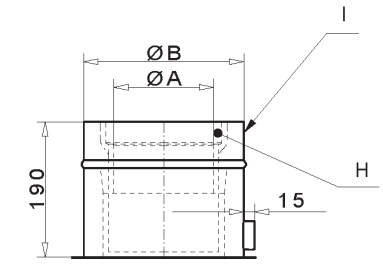

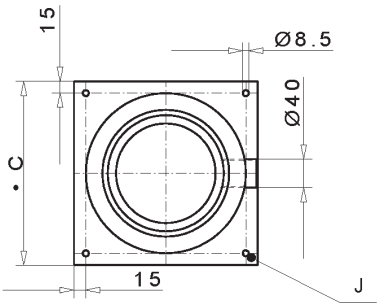

DWM07

Základová deska pro mezivzpěry



Ø	Kód	A	B	C	D	E	F	G	H	kg
140	DWM07140	140	225	255						
160	DWM07160	160	245	275						
180	DWM07180	180	265	295						
200	DWM07200	200	285	320						

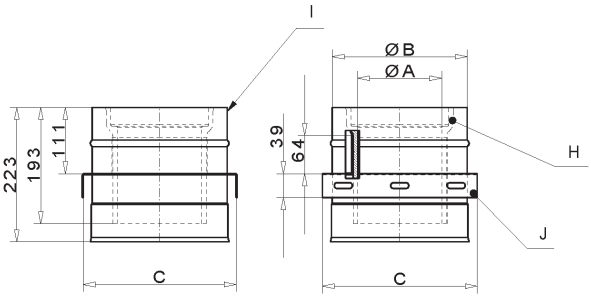

DWM10

Čistící prvek



Ø	Kód	A	B	C	D	E	F	G	H	kg
140	DWM10140	140	225	175						
160	DWM10160	160	245	195						
180	DWM10180	180	265	215						
200	DWM10200	200	285	235						

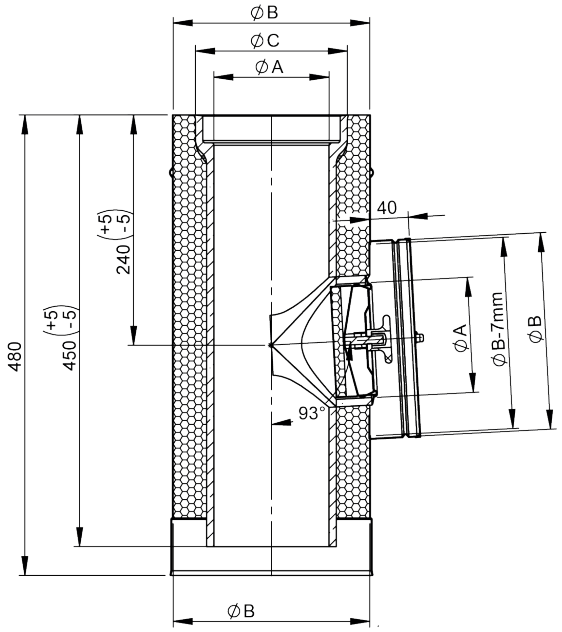

DWM11

T-kus 87°

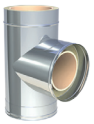

Ø	Kód	A	B	C	D	E	F	G	H	kg
140	DWM11140	140	225	480	445	410				
160	DWM11160	160	245	480	445	410				
180	DWM11180	180	265	480	445	410				
200	DWM11200	200	285	480	445	410				

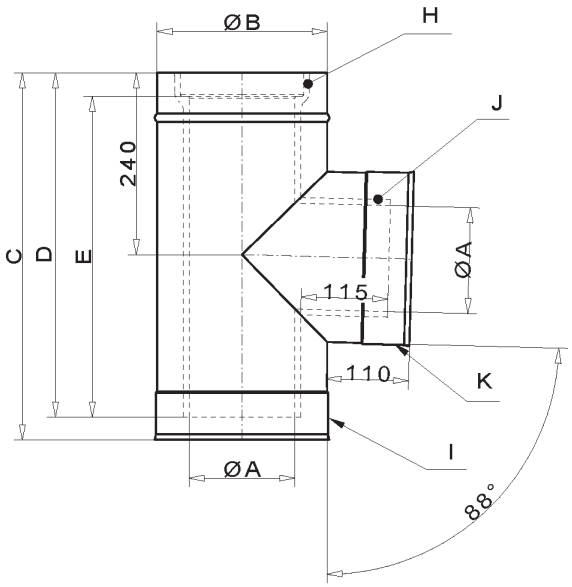

DWM1246

Prodloužení 1000 mm



Ø	Kód	A	B	C	D	E	F	G	H	kg
140	DWM1246140	140	225							14.35
160	DWM1246160	160	245							16.3
180	DWM1246180	180	265							18.07
200	DWM1246200	200	285							19.52

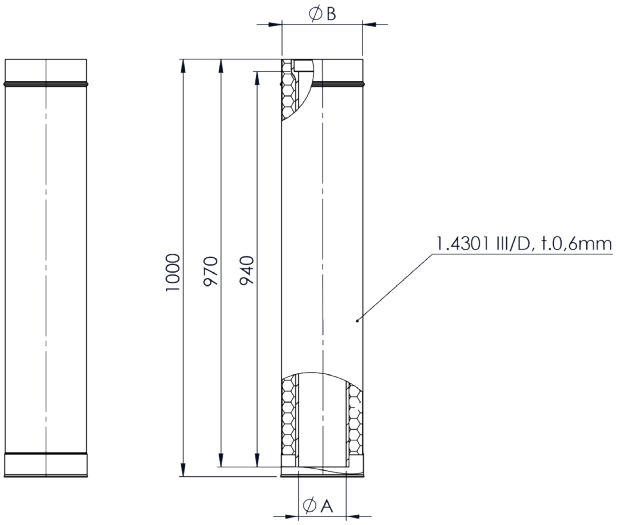

DWM13

Prodloužení 720 mm



Ø	Kód	A	B	C	D	E	F	G	H	kg
140	DWM13140	140	225							
160	DWM13160	160	245							
180	DWM13180	180	265							
200	DWM13200	200	285							

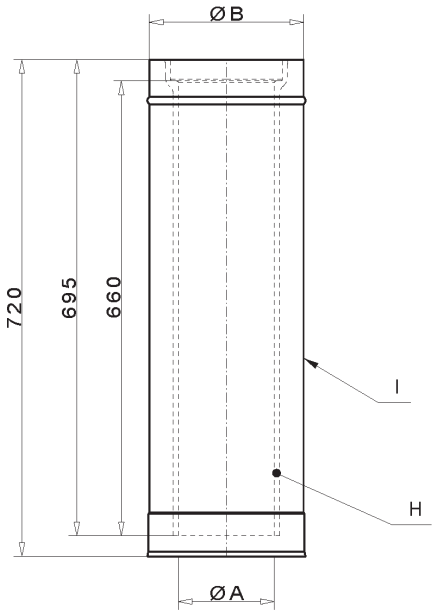

DWM14

Prodloužení 390 mm



Ø	Kód	A	B	C	D	E	F	G	H	kg
140	DWM14140	140	225							
160	DWM14160	160	245							
180	DWM14180	180	265							
200	DWM14200	200	285							

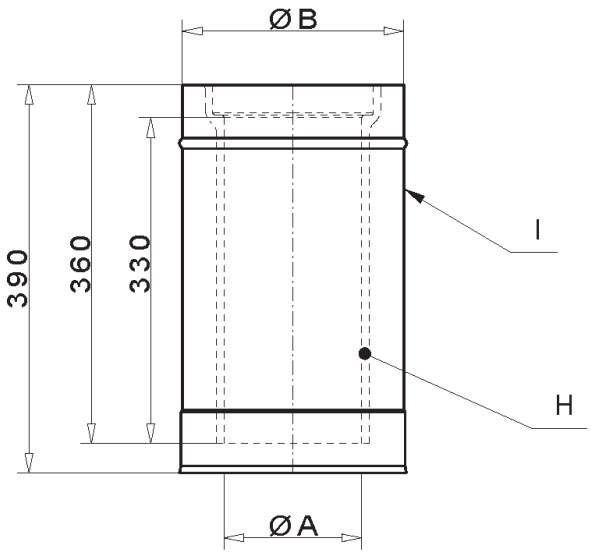

DWM21

Odstup od stěny nastavitelný 50 mm



pro Ø	Kód	A	B	C	D	E	F	G	H	kg
140	DWM21140			206	50	195	60	125	53	0.67
160	DWM21160			221	50	210	60	140	53	0.71
180	DWM21180			246	50	225	63	155	53	0.76
200	DWM21200			266	50	225	63	155	53	0.78

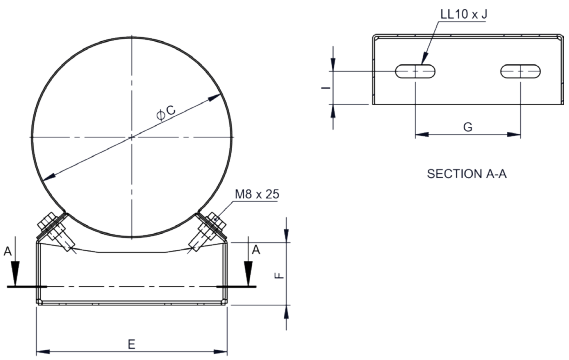

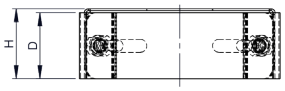

DWM22

Odstup od stěny nastavitelný 50-150 mm



pro Ø	Kód	A	B	C	D	E	F	G	H	kg
140	DWM22140			206	50	195	170	240	53	1.9
160	DWM22160			226	50	210	170	240	53	1.44
180	DWM22180			246	50	225	170	240	53	1.48
200	DWM22200			266	50	225	170	240	53	1.51

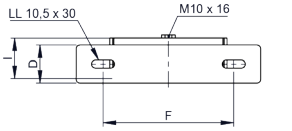

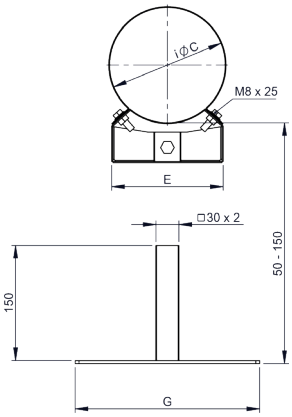

DWM23

Odstup od stěny nastavitelný 150-250 mm



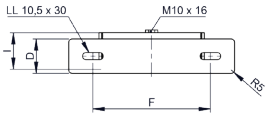

pro Ø	Kód	A	B	C	D	E	F	G	H	kg
140	DWM23140			206	50	195	60	125	53	1.57
160	DWM23160			221	50	210	60	140	53	1.61
180	DWM23180			246	50	225	63	155	53	1.66
200	DWM23200			266	50	225	63	155	53	1.68

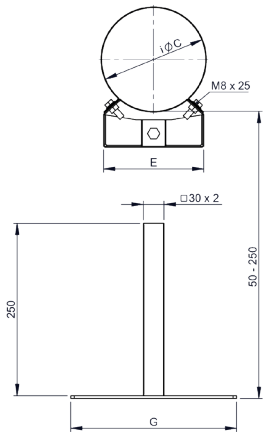

DWM24

Odstup od stěny nastavitelný 250-360 mm



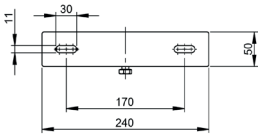

pro Ø	Kód	A	B	C	D	E	F	G	H	kg
140	DWM24140			206	50	195	170	240	53	2.02
160	DWM24160			226	50	210	170	240	53	2.07
180	DWM24180			246	50	225	170	240	53	2.12
200	DWM24200			266	50	225	170	240	53	2.14

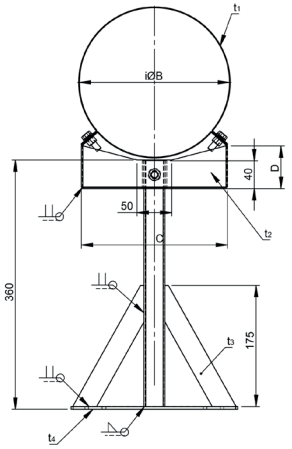

DWM17

Koleno 30°



Ø	Kód	A	B	C	D	E	F	G	H	kg
140	DWM17140	140	225	236	55	473	111			
160	DWM17160	160	245	241	56	483	114			
180	DWM17180	180	265	246	58	493	117			
200	DWM17200	200	285	272	68	545	131			

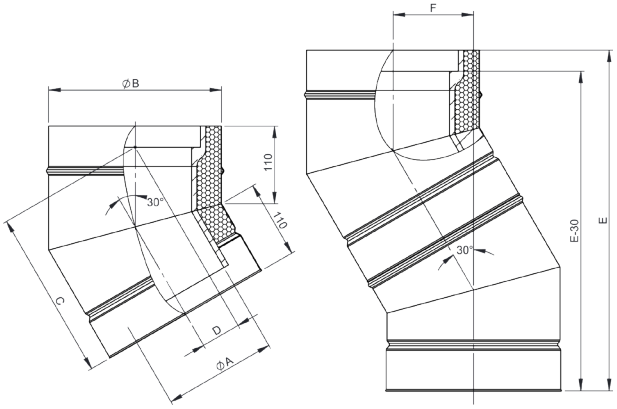

DWM32

Uzávěr vedení



Ø	Kód	A	B	C	D	E	F	G	H	kg
140	DWM32140	135	225							1.27
160	DWM32160	155	245							1.35
180	DWM32180	175	265							1.51
200	DWM32200	195	285							1.67

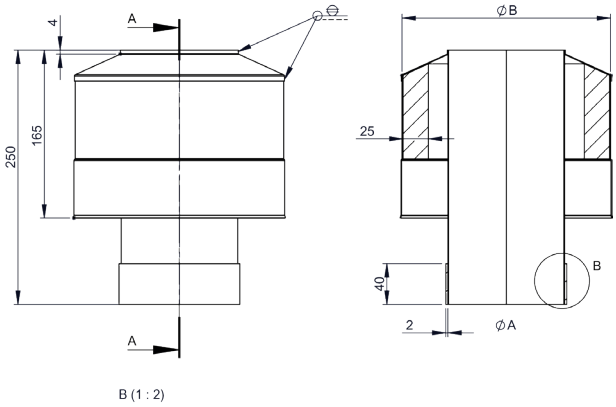

DWM31

Límec / nástěnná rozeta



pro Ø	Kód	A	B	C	D	E	F	G	H	kg
140	DWM31140	225								
160	DWM31160	245								
180	DWM31180	265								
200	DWM31200	285								

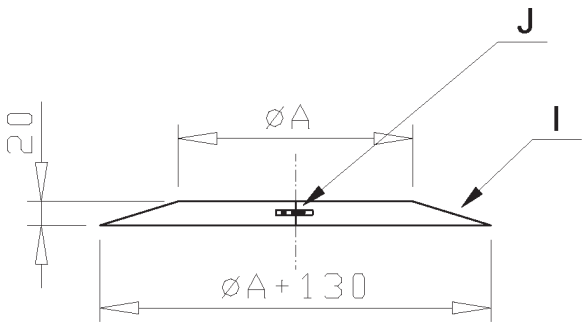

DWM307

Límec s okrajem

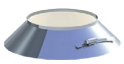

pro Ø	Kód	A	B	C	D	E	F	G	H	kg
140	DWM307140	225	325							
160	DWM307160	245	345							
180	DWM307180	265	365							
200	DWM307200	285	385							

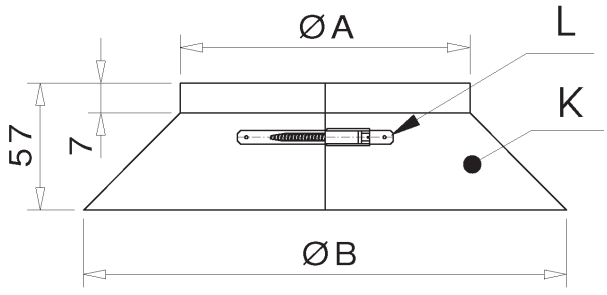

DWM80

Límec „Speciál"



pro Ø	Kód	A	B	C	D	E	F	G	H	kg
140	DWM80140	225								
160	DWM80160	245								
180	DWM80180	265								
200	DWM80200	285								

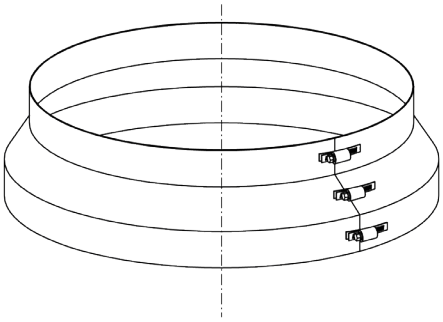

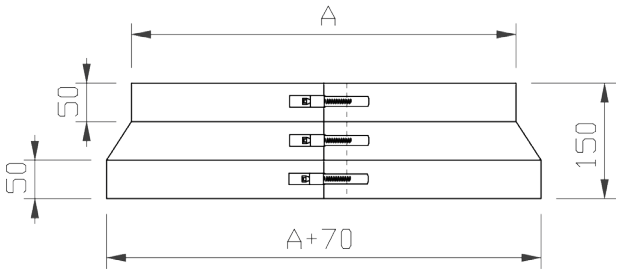

DWM33

Stříška

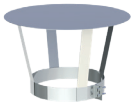

pro Ø	Kód	A	B	C	D	E	F	G	H	kg
140	DWM33140	225	360	170	220					
160	DWM33160	245	410	170	240					
180	DWM33180	265	450	210	250					
200	DWM33200	285	470	210	250					

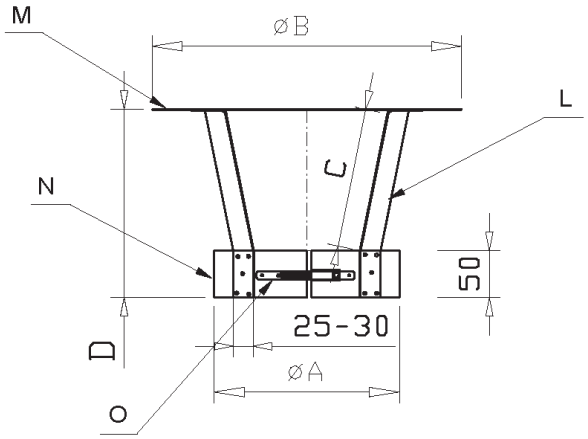

DWM33A

Stříška s lapačem jisker

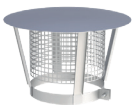

pro Ø	Kód	A	B	C	D	E	F	G	H	kg
140	DWM33A140	225	360	170	220					
160	DWM33A160	245	410	170	240					
180	DWM33A180	265	450	210	250					
200	DWM33A200	285	470	210	250					

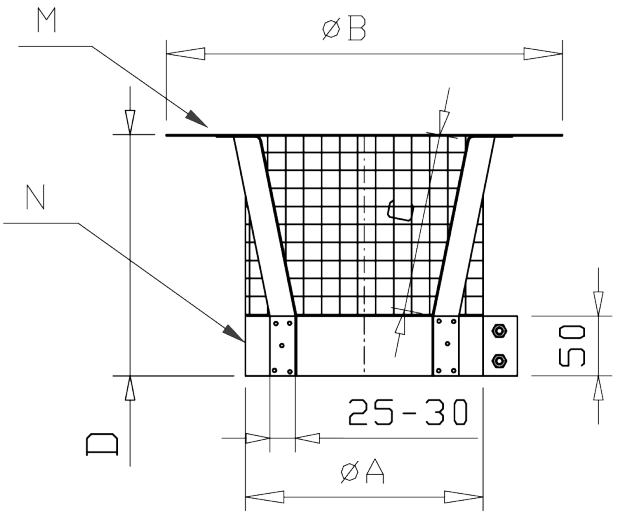

DWM81

Střešní průchodka 5-15° nerez, včetně límce

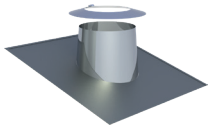

pro Ø	Kód	A	B	C	D	E	F	G	H	kg
140	DWM81140	275	325	320	200	276				
160	DWM81160	295	345	320	200	274				
180	DWM81180	315	365	320	200	271				
200	DWM81200	340	390	320	200	268				

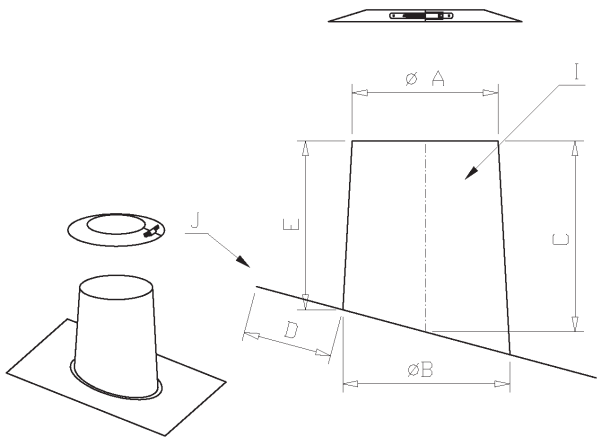

DWM82

Střešní průchodka 16-25° nerez, včetně límce

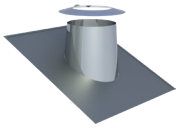

pro Ø	Kód	A	B	C	D	E	F	G	H	kg
140	DWM82140	275	325	320	200	244				
160	DWM82160	295	345	320	200	240				
180	DWM82180	315	365	320	200	235				
200	DWM82200	340	390	320	200	229				

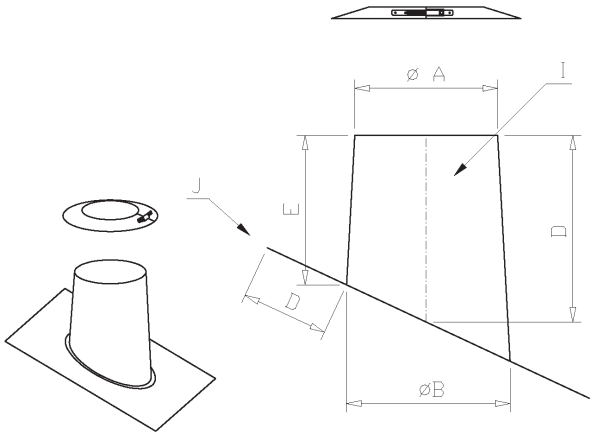

DWM39

Střešní průchodka 26-35° nerez, včetně límce

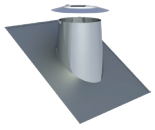

pro Ø	Kód	A	B	C	D	E	F	G	H	kg
140	DWM39140	275	325	320	200	206				
160	DWM39160	295	345	320	200	199				
180	DWM39180	315	365	320	200	192				
200	DWM39200	340	390	320	200	183				

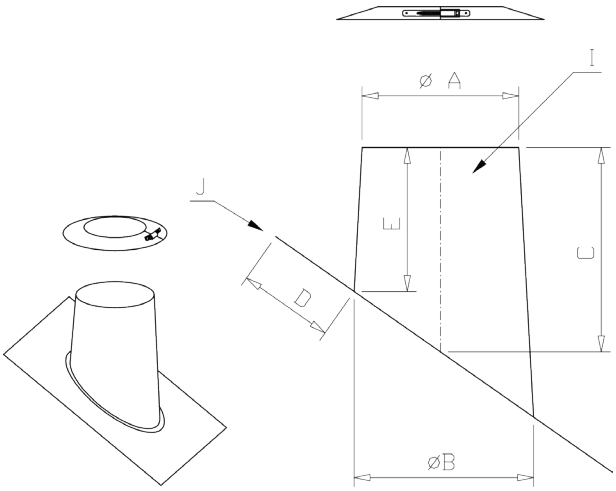

DWM83

Střešní průchodka 36-45° nerez, včetně límce

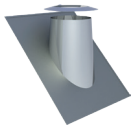

pro Ø	Kód	A	B	C	D	E	F	G	H	kg
140	DWM83140	275	325	320	200	157				
160	DWM83160	295	345	320	200	147				
180	DWM83180	315	365	320	200	137				
200	DWM83200	340	390	320	200	125				

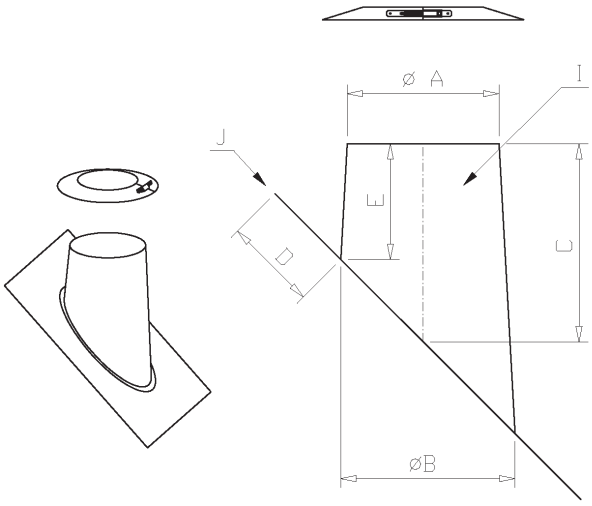

DWM53

Střešní průchodka 5-15°, olovo, včetně límce

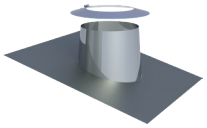

pro Ø	Kód	A	B	C	D	E	F	G	H	kg
140	DWM53140	275	325	320	200	276				
160	DWM53160	295	345	320	200	274				
180	DWM53180	315	365	320	200	271				
200	DWM53200	340	390	320	200	268				

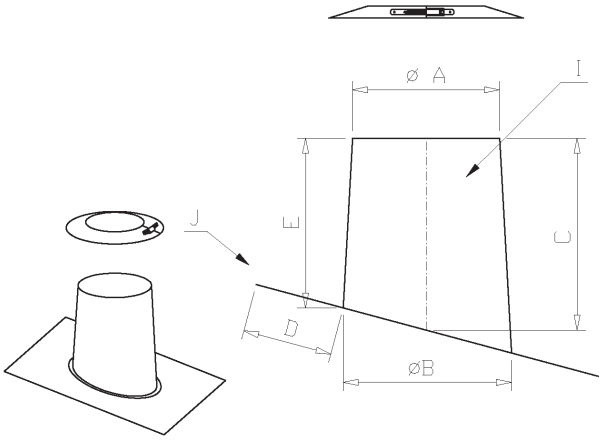

DWM59

Střešní průchodka 16-25°, olovo, včetně límce

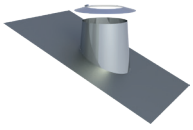

pro Ø	Kód	A	B	C	D	E	F	G	H	kg
140	DWM59140	275	325	320	200	244				
160	DWM59160	295	345	320	200	240				
180	DWM59180	315	365	320	200	235				
200	DWM59200	340	390	320	200	229				

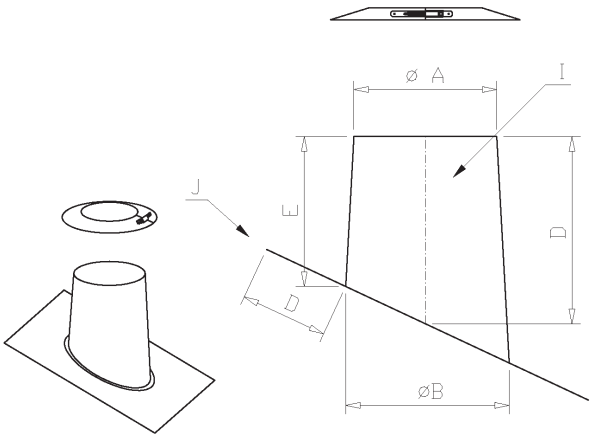

DWM38

Střešní průchodka 26-35°, olovo, včetně límce

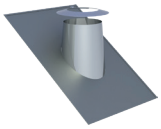

pro Ø	Kód	A	B	C	D	E	F	G	H	kg
140	DWM38140	275	325	320	200	206				
160	DWM38160	295	345	320	200	199				
180	DWM38180	315	365	320	200	192				
200	DWM38200	340	390	320	200	183				

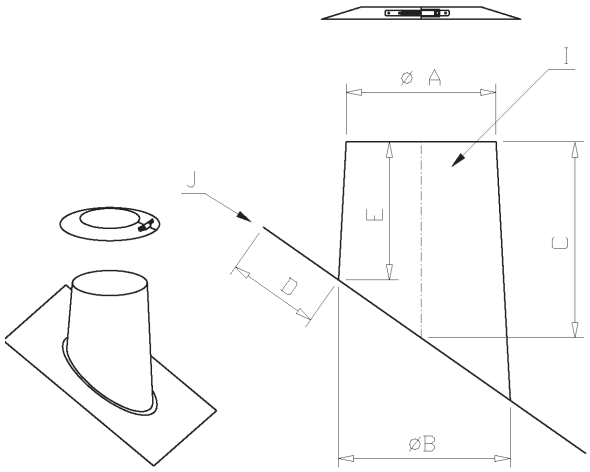

DWM54

Střešní průchodka 36-45°, olovo, včetně límce

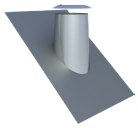

pro Ø	Kód	A	B	C	D	E	F	G	H	kg
140	DWM54140	275	325	320	200	157				
160	DWM54160	295	345	320	200	147				
180	DWM54180	315	365	320	200	137				
200	DWM54200	340	390	320	200	125				

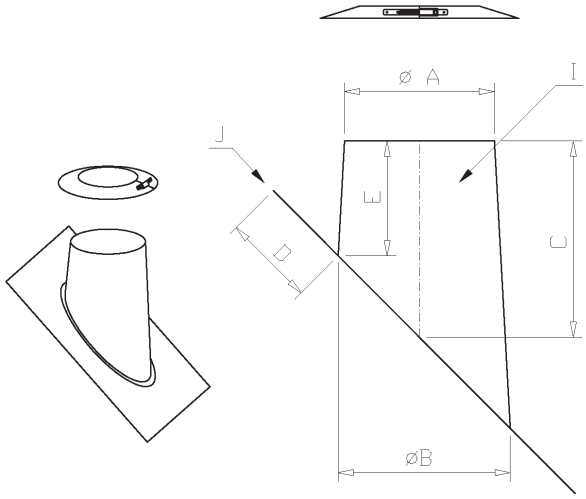

DWM52

Plochá střešní průchodka z nerezu včetně límce

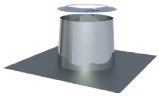

pro Ø	Kód	A	B	C	D	E	F	G	H	kg
140	DWM52140		225	275	325	320				3.5
160	DWM52160		245	295	345	320				3.6
180	DWM52180		265	315	365	320				3.6
200	DWM52200		285	340	390	320				3.7

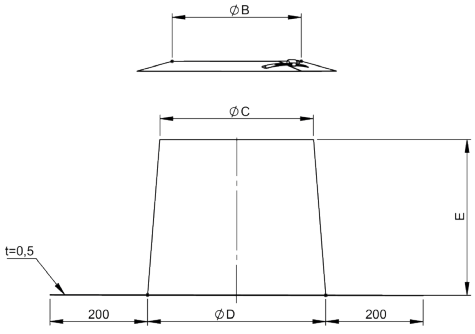

DWM70

Jednodílný stropní uzávěr z nerezové oceli 0°



pro Ø	Kód	A	B	C	D	E	F	G	H	kg
140	DWM70140	228	528							
160	DWM70160	248	548							
180	DWM70180	268	568							
200	DWM70200	288	588							

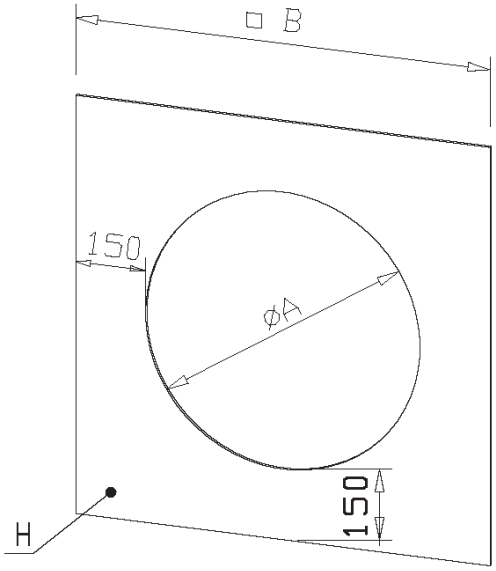

DWM71

Jednodílný stropní uzávěr z nerezové oceli 1-65°



pro Ø	Kód	A	B	C	D	E	F	G	H	kg
140	DWM71140	228	528			150				
160	DWM71160	248	548			150				
180	DWM71180	268	568			150				
200	DWM71200	288	588			150				

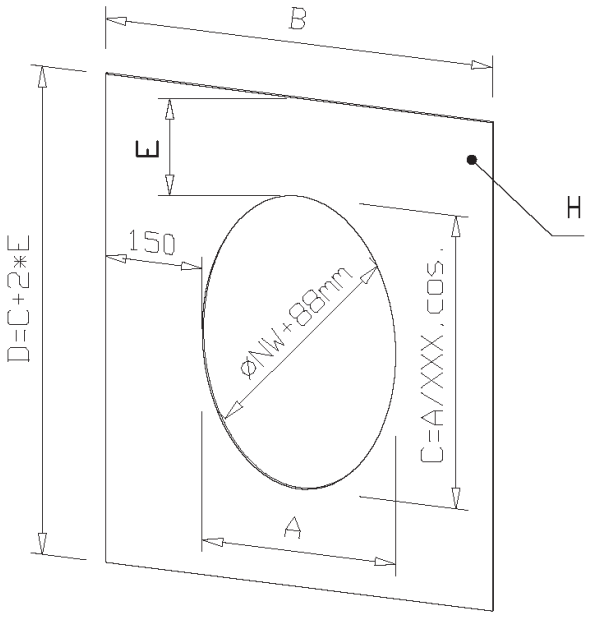

DWM74

Dvojdílný stropní uzávěr z nerezové oceli 0°

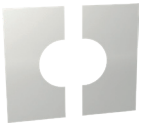

pro Ø	Kód	A	B	C	D	E	F	G	H	kg
140	DWM74140	228	528							
160	DWM74160	248	548							
180	DWM74180	268	568							
200	DWM74200	288	588							

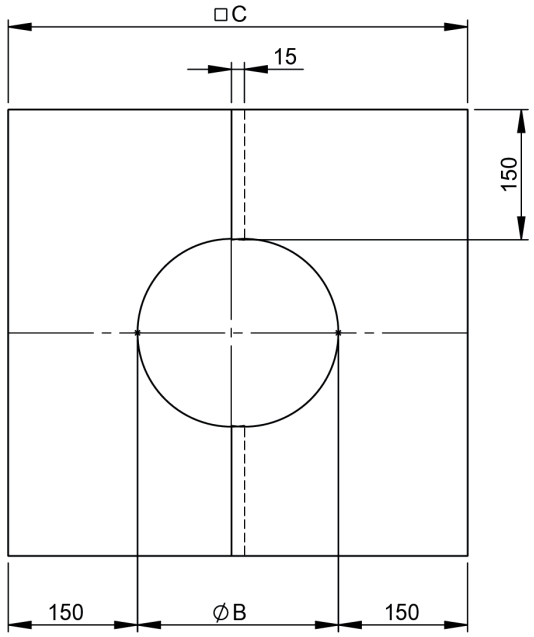

DWM75

Dvojdílný stropní uzávěr z nerezové oceli 1-65°



pro Ø	Kód	A	B	C	D	E	F	G	H	kg
140	DWM75140	228	528			150				
160	DWM75160	248	548			150				
180	DWM75180	268	568			150				
200	DWM75200	288	588			150				

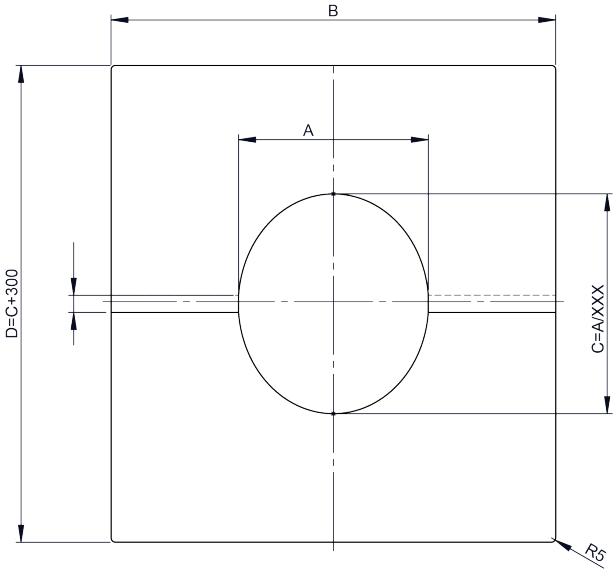

DWM70HL

Jednodílný stropní uzávěr nerez 0°
odvětrávaný



pro Ø	Kód	A	B	C	D	E	F	G	H	kg
140	DWM70HL140	511	211							0.9
160	DWM70HL160	531	231							1.3
180	DWM70HL180	551	251							1.3
200	DWM70HL200	571	271							1.4

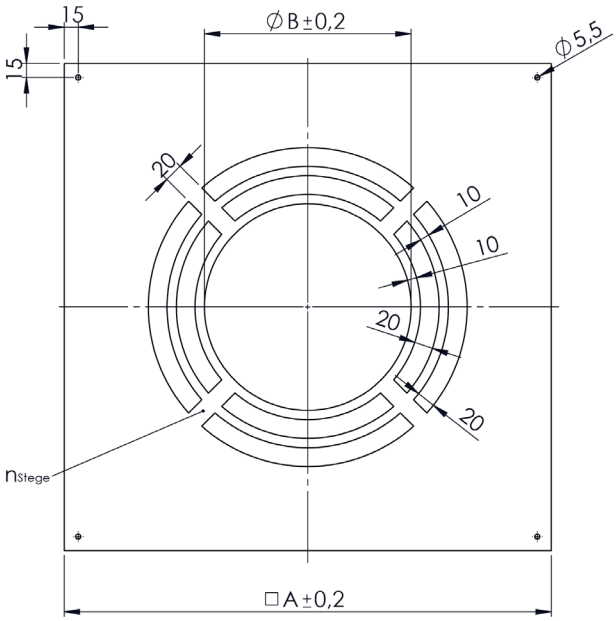

DWM71HL

Jednodílný stropní uzávěr nerez 1-65°
odvětrávaný



pro Ø	Kód	A	B	C	D	E	F	G	H	kg
140	DWM71HL140	511	211							
160	DWM71HL160	531	231							
180	DWM71HL180	551	221							
200	DWM71HL200	571	271							

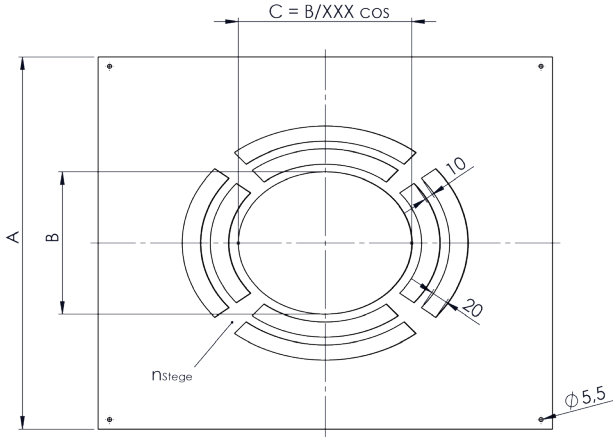

DWM74HL

Dvojdílný stropní uzávěr nerez 0° odvětrávaný



pro Ø	Kód	A	B	C	D	E	F	G	H	kg
140	DWM74HL140	508	208							
160	DWM74HL160	528	228							
180	DWM74HL180	548	248							
200	DWM74HL200	568	268							

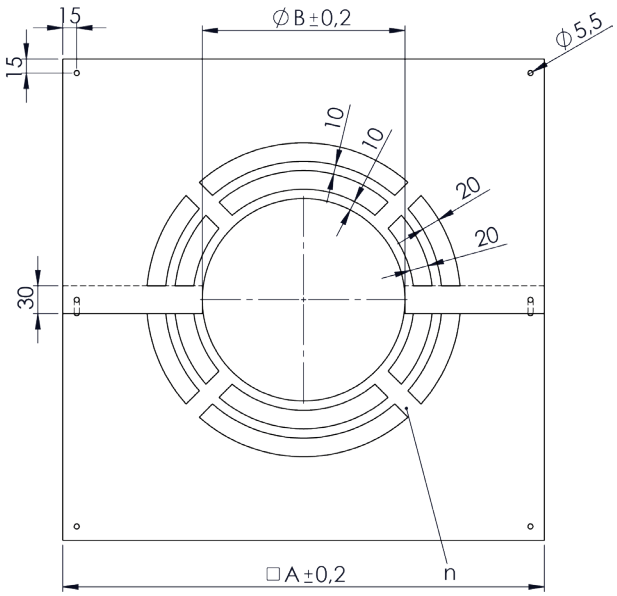

DWM75HL

Dvojdílný stropní uzávěr, nerez 1-65°, odvětrávaný



pro Ø	Kód	A	B	C	D	E	F	G	H	kg
140	DWM75HL140			226	508	808				1.2
160	DWM75HL160			246	528	828				1.2
180	DWM75HL180			266	548	848				1.3
200	DWM75HL200			286	568	868				1.4

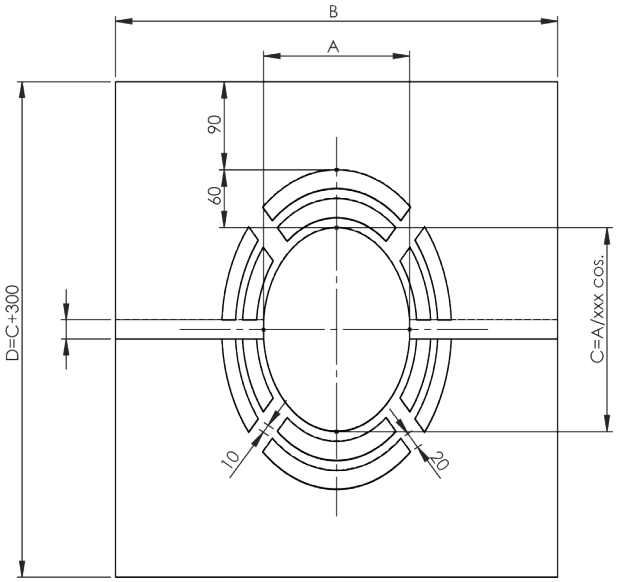

DWM99V

Stropní uzávěr 0-30° dvojdílný

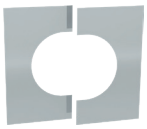

pro Ø	Kód	A	B	C	D	E	F	G	H	kg
140	DWM99V140	520	208	300						
160	DWM99V160	540	248	320						
180	DWM99V180	540	248	320						
200	DWM99V200	560	268	330						

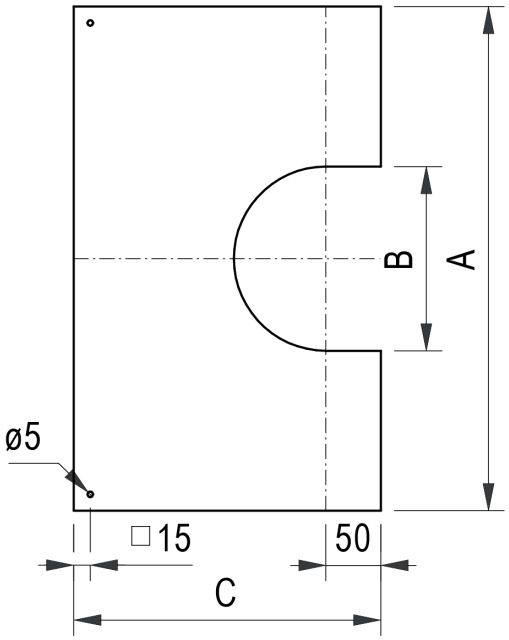

DWM98V

Stropní uzávěr 31-45° dvojdílný

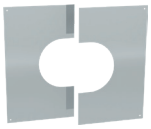

pro Ø	Kód	A	B	C	D	E	F	G	H	kg
140	DWM98V140	140	208	314	121					
160	DWM98V160	540	248	341	145					
180	DWM98V180	540	248	341	145					
200	DWM98V200	560	268	352	156					

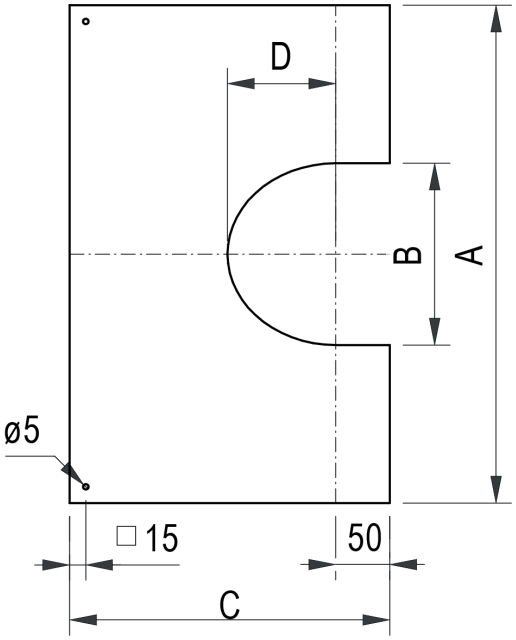

DWM37

Přechodka EW-FU / DW-MAMMUT



Ø	Kód	A	B	C	D	E	F	G	H	kg
140	DWM37140	138	225	140						
160	DWM37160	158	245	160						
180	DWM37180	178	265	180						
200	DWM37200	198	285	200						

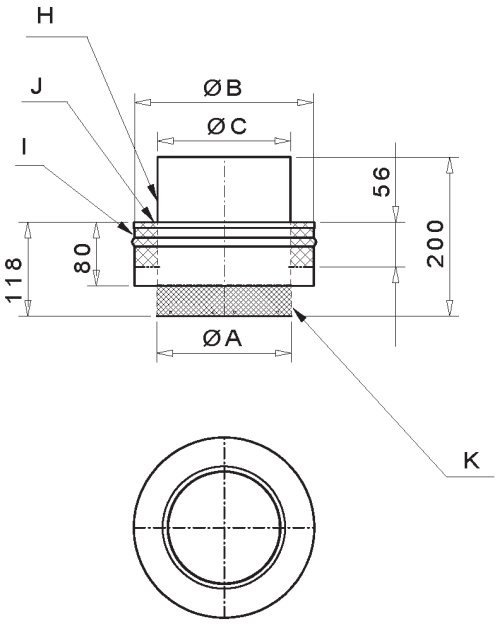

DWM37AM

Přechodka DW-MAMMUT / EW-FU



Ø	Kód	A	B	C	D	E	F	G	H	kg
140	DWM37AM140	140	205							0.96
160	DWM37AM160	160	225							1.08
180	DWM37AM180	180	245							1.19
200	DWM37AM200	200	265							1.31

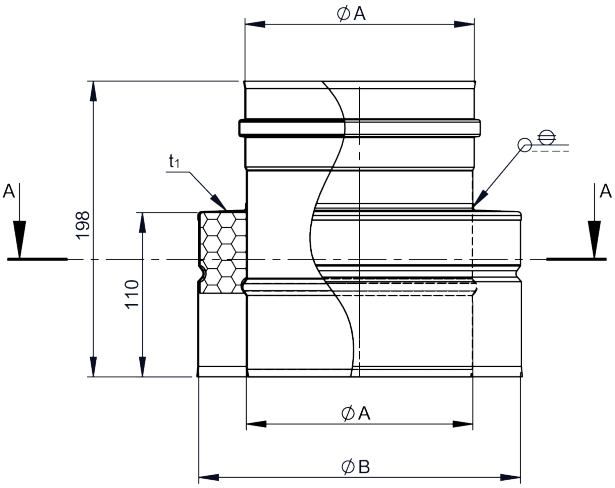

DWM37GWF

Přechodka DW-MAMMUT / EW-FU



Ø	Kód	A	B	C	D	E	F	G	H	kg
140	DWM37GWF140									
160	DWM37GWF160									
180	DWM37GWF180									
200	DWM37GWF200									

DWM41

Spojka



pro Ø	Kód	A	B	C	D	E	F	G	H	kg
140	DWM41140	225	726							
160	DWM41160	245	789							
180	DWM41180	265	849							
200	DWM41200	285	914							

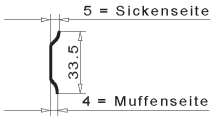

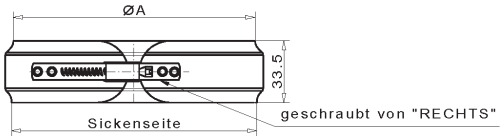

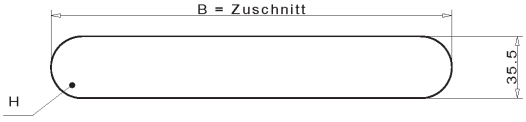

DWM55

Upevňovací úchyt nastavitelný 500-900 mm

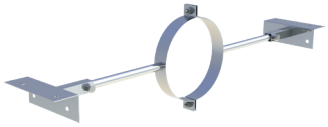

pro Ø	Kód	A	B	C	D	E	F	G	H	kg
140	DWM55140		225							1.7
160	DWM55160		245							1.7
180	DWM55180		265							1.7
200	DWM55200		285							1.8

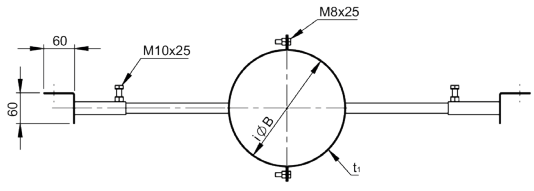

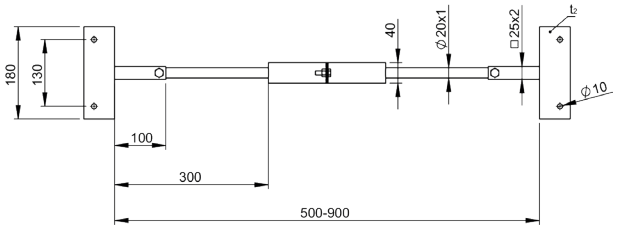

Systém
DW - MAMMUT

DWM30

Průchodka a límcem (přívod vzduchu a odtah)



pro Ø	Kód	A	B	C	D	E	F	G	H	kg
140	DWM30140	225	425	555	625					
160	DWM30160	245	445	575	645					
180	DWM30180	265	465	595	665					
200	DWM30200	285	490	620	690					

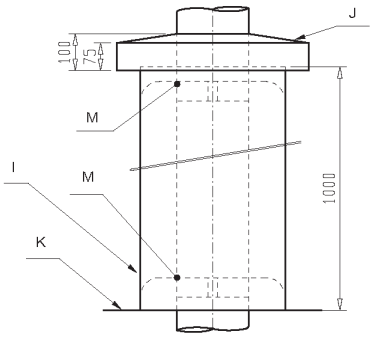

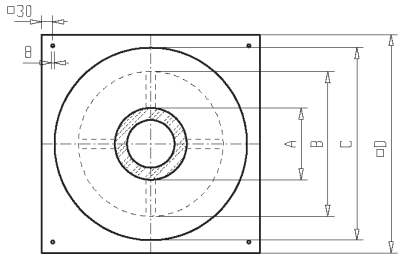

DWM69

Objímka pro ochranu před bleskem



pro Ø	Kód	A	B	C	D	E	F	G	H	kg
140	DWM69140	225								
160	DWM69160	245								
180	DWM69180	266								
200	DWM69200	285								

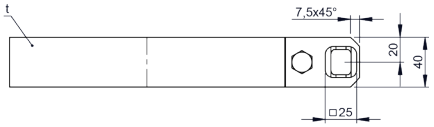

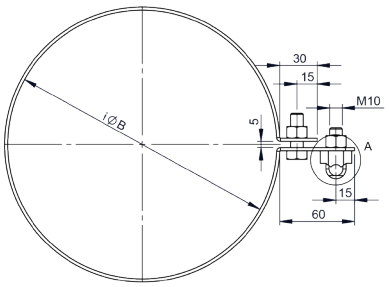

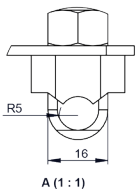

A (1 : 1)