jeremias®
KOMÍNOVÉ SYSTÉMY

MONTÁŽNÍ NÁVOD

Systém
TWIN-GAS

Obsah:

1. Přehled systému ..... s. 9

2. Montáž a předpisy ..... s. 10

3. Možnosti montáže ..... s. 11

4. Vertikální komín z venkovní stěny nad střechu ..... s. 14

4.1 Montážní rozměry ..... s. 14

4.2 Minimální vzdálenost od hořlavých materiálů
4.2.1 Instalace TWIN-GAS do venkovní stěny (vertikální část) ..... s. 15
4.2.2 Spojovací trubka TWIN-GAS (horizontální část) ..... s. 16
4.2.3 Komín s hořlavými součástmi ..... s. 17

4.3 Instalace odtahového systému
4.3.1 Konstrukce trubek (koncentrická) ..... s. 19
4.3.2 Spojování součástí (koncentrických) ..... s. 20
4.3.3 Střešní vložka ..... s. 20
4.3.4 Čisticí otvor ..... s. 21
4.3.5 Měřicí otvor ..... s. 21
4.3.6 Opěry ..... s. 21
4.3.7 Opěry ..... s. 21
4.3.8 Montáž nad střechu ..... s. 22
4.3.9 Vrchní část komínu ..... s. 22
4.3.10 Kluzný prvek (horizontální instalace) ..... s. 23
4.3.11 Skloněný povrch ..... s. 24

4.4 Odvod kondenzátu
4.4.1 Všeobecné poznámky ..... s. 25
4.4.2 Neutralizace kondenzátu ..... s. 25
4.4.3 Návrat kondenzátu do vyvíječe tepla ..... s. 25
4.4.4 Vedení kondenzátu spodem ..... s. 25

4.5 Všeobecné poznámky ..... s. 26

4.6 Značení po instalaci ..... s. 26

5. Instalace šachty s pevnými vnitřními trubkami ..... s. 27

5.1 Požadavky na místo ..... s. 28

5.2 Montážní rozměry ..... s. 29

5.3 Minimální vzdálenost od hořlavých materiálů
5.3.1 Nehořlavá šachta (vertikální část) ..... s. 30
5.3.2 Spojovací trubka TWIN-GAS (horizontální část) ..... s. 30
5.3.3 Komín s hořlavými součástmi ..... s. 30

5.4 Instalace odtahového systému
5.4.1 Konstrukce trubek (koncentrická) ..... s. 31
5.4.2 Spojování součástí (koncentrických) ..... s. 31
5.4.3 Převod koncentrické spojovací trubky do EW-FU v šachtě ..... s. 31
5.4.4 Konstrukce trubek (jednostěnných vnitřních trubek v šachtě) ..... s. 32
5.4.5 Čisticí otvor ..... s. 33
5.4.6 Měřicí otvor ..... s. 33
5.4.7 Vrchní část komínu ..... s. 33
5.4.8 Kluzný prvek (horizontální instalace) ..... s. 33
5.4.9 Skloněný povrch ..... s. 33
5.4.10 Instalace překrytu ..... s. 33

5.5 Odvod kondenzátu ..... s. 33

5.6 Všeobecné poznámky ..... s. 33

5.7 Značení po instalaci ..... s. 33

6. Instalace šachty s ohebnými vnitřními trubkami ..... s. 34

6.1 Požadavky na místo ..... s. 35

6.2 Montážní rozměry ..... s. 35

6.3 Minimální vzdálenost od hořlavých materiálů
6.3.1 Nehořlavá šachta (vertikální část) ..... s. 35
6.3.2 Spojovací trubka TWIN-GAS (horizontální část) ..... s. 35
6.3.3 Komín s hořlavými součástmi ..... s. 35

6.4 Instalace odtahového systému
6.4.1 Konstrukce trubek (koncentrická) ..... s. 36
6.4.2 Spojování součástí (koncentrických) ..... s. 36
6.4.3 Převod koncentrické spojovací trubky do EW-FU v šachtě ..... s. 36
6.4.4 Konstrukce trubek (jednostěnných vnitřních trubek v šachtě) ..... s. 36
6.4.5 Konstrukce trubek (ohebných vnitřních trubek v šachtě) ..... s. 36
6.4.6 Čisticí otvor ..... s. 36
6.4.7 Měřicí otvor ..... s. 36
6.4.8 Vrchní část komínu ..... s. 36
6.4.9 Kluzný prvek (horizontální instalace) ..... s. 36
6.4.10 Skloněný povrch ..... s. 36
6.4.11 Instalace překrytu ..... s. 36

6.5 Odvod kondenzátu 36

6.6 Všeobecné poznámky ..... s. 36

6.7 Značení po instalaci ..... s. 36

7. Horizontální odtah C_{11} ..... s. 37

7.1 Montážní rozměry ..... s. 38

7.2 Minimální vzdálenost od hořlavých materiálů
7.2.1 Spojovací trubka TWIN-GAS (horizontální část) ..... s. 38
7.2.2 Komín z hořlavými součástmi ..... s. 38

7.3 Instalace odtahového systému
7.3.1 Konstrukce trubek (koncentrická) ..... s. 38
7.3.2 Spojování součástí (koncentrických) ..... s. 38
7.3.3 Čisticí otvor ..... s. 38
7.3.4 Měřicí otvor ..... s. 38
7.3.5 Vrchní část komínu ..... s. 38
7.3.6 Kluzný prvek (horizontální instalace) ..... s. 38
7.3.7 Skloněný povrch ..... s. 38

7.4 Odvod kondenzátu ..... s. 38

7.5 Všeobecné poznámky ..... s. 38

7.6 Značení po instalaci ..... s. 38

8. Spalinový systém TWIN-GAS instalovaný přímo na spotřebič ..... s. 39

8.1 Montážní rozměry ..... s. 40

8.2 Minimální vzdálenost od hořlavých materiálů
8.2.1 Nehořlavá šachta (vertikální část) ..... s. 40
8.2.2 Komín s hořlavými součástmi ..... s. 40

8.3 Instalace odtahového systému
8.3.1 Konstrukce trubek (koncentrická) ..... s. 40
8.3.2 Spojování součástí (koncentrických) ..... s. 40
8.3.3 Střešní vložka ..... s. 40
8.3.4 Čisticí otvor ..... s. 40
8.3.5 Měřicí otvor ..... s. 40
8.3.6 Montáž nad střechu ..... s. 40
8.3.7 Vrchní část komínu ..... s. 40
8.3.8 Kluzný prvek (horizontální instalace) ..... s. 40
8.3.9 Skloněný povrch ..... s. 40

8.4 Odvod kondenzátu ..... s. 40

8.5 Všeobecné poznámky ..... s. 40

8.6 Značení po instalaci ..... s. 40

9. Instalace šachty s pevnými vnitřními trubkami bez dna ..... s. 41

9.1 Požadavky na místo ..... s. 42

9.2 Montážní rozměry ..... s. 42

9.3 Minimální vzdálenost od hořlavých materiálů
9.3.1 Nehořlavá šachta (vertikální část) ..... s. 42
9.3.2 Spojovací trubka TWIN-GAS (horizontální část) ..... s. 42
9.3.3 Komín s hořlavými součástmi ..... s. 42

9.4 Instalace odtahového systému
9.4.1 Konstrukce trubek (koncentrická) ..... s. 42
9.4.2 Spojování součástí (koncentrických) ..... s. 42
9.4.3 Převod koncentrické spojovací trubky do EW-FU v šachtě ..... s. 42
9.4.4 Konstrukce trubek (jednostěnných vnitřních trubek v šachtě) ..... s. 42
9.4.5 Čisticí otvor ..... s. 42
9.4.6 Měřicí otvor ..... s. 42
9.4.7 Vrchní část komínu ..... s. 42
9.4.8 Kluzný prvek (horizontální instalace) ..... s. 42
9.4.9 Skloněný povrch ..... s. 42
9.4.10 Instalace překrytu ..... s. 42

9.5 Odvod kondenzátu ..... s. 42

9.6 Všeobecné poznámky ..... s. 42

9.7 Značení po instalaci ..... s. 42

10. Instalace šachty s TWIN-GAS bez dna ..... s. 43

10.1 Požadavky na místo ..... s. 44

10.2 Montážní rozměry ..... s. 44

10.3 Minimální vzdálenost od hořlavých materiálů
10.3.1 Nehořlavá šachta (vertikální část) ..... s. 44
10.3.2 Spojovací trubka TWIN-GAS (horizontální část) ..... s. 44
10.3.3 Komín s hořlavými součástmi ..... s. 44

10.4 Instalace odtahového systému
10.4.1 Konstrukce trubek (koncentrická) ..... s. 44
10.4.2 Spojování součástí (koncentrických) ..... s. 44
10.4.3 Čisticí otvor ..... s. 44
10.4.4 Měřicí otvor ..... s. 44
10.4.5 Vrchní část komínu ..... s. 44
10.4.6 Kluzný prvek (horizontální instalace) ..... s. 44
10.4.7 Skloněný povrch ..... s. 44
10.4.8 Instalace překrytu ..... s. 44

10.5 Odvod kondenzátu ..... s. 44

10.6 Všeobecné poznámky ..... s. 44

10.7 Značení po instalaci ..... s. 44

11. Zkrácení prvku TWIN-GAS ..... s. 45

1 PŘEHLED SYSTÉMU

TWIN-GAS (číslo osvědčení 0036 CPR 9174 078)

Model 1: Instalace TWIN-G do venkovní stěny
Koncentrický komínový systém pro dekorativní plynová krbová kamna v podtlakovém suchém nebo mokrém funkčním režimu, který funguje nezávisle na vzduchu v místnosti. Bez pevného spoje mezi vnitřním a venkovním vedením. Kontrola překročení teploty kondenzace vodní páry odváděného plynu teplotou vnitřní stěny horní části systému může být za konstantní teploty vypuštěna.
Klasifikace podle normy EN 1856-1:
Systémové komíny EN 1856-1 T600 – N1 – W – V2 – L50040 – O50

Model 2: Šachtový systém FUMO-LUX-TWG
Celý komín na protiproudovém principu pro dekorativní plynová krbová kamna v podtlakovém suchém nebo mokrém funkčním režimu, který funguje nezávisle na vzduchu v místnosti. Bez spoje mezi vnitřním a venkovním vedením. Kontrola překročení teploty kondenzace vodní páry odváděného plynu teplotou vnitřní stěny horní části systému může být za konstantní teploty vypuštěna.
Klasifikace podle normy EN 1856-1:
Systémové komíny EN 1856-1 T600 – N1 – W – V2 – L50040 – O50

TWIN-GAS-FLEX/ EW-FU (číslo osvědčení 0036 CPR 9174 083) Model 1

(jedna vrstva) a Model 2 (dvě vrstvy): Vnitřní trubky LINE-F

TWG
Ohebné vnitřní trubky na instalaci do šachet, které splňují podmínky požární bezpečnosti, pro suchý nebo mokrý funkční režim s podtlakem až –40 Pa. Celý komín na protiproudovém principu pro dekorativní plynová krbová kamna v podtlakovém režimu funguje nezávisle na vzduchu v místnosti. Bez spoje mezi vnitřním a venkovním vedením.
Kompatibilní s pevným potrubím a armaturami jako Model 3. Kontrola překročení teploty kondenzace vodní páry odváděného plynu teplotou vnitřní stěny horní části systému může být za konstantní teploty vypuštěna.
Klasifikace podle normy EN 1856-2:
Systémové komíny EN 1856-2 T600 – N1 – W – V2 – L50008 – O

Model 3: Vnitřní trubky EW-FU-TWG
Pevné jednostěnné vnitřní trubky na instalaci do šachet, které splňují podmínky požární bezpečnosti, pro suchý nebo mokrý funkční režim s podtlakem až –40 Pa. Celý komín na protiproudovém principu pro dekorativní plynová krbová kamna v podtlakovém režimu funguje nezávisle na vzduchu v místnosti. Kontrola překročení teploty kondenzace vodní páry odváděného plynu teplotou vnitřní stěny horní části systému může být za konstantní teploty vypuštěna.
Klasifikace podle normy EN 1856-2:
Systémové komíny EN 1856-2 T600 – N1 – W – V2 – L50050 – O

2 MONTÁŽ A PŘEDPISY

Instalace musí být provedena odborně podle pokynů pro instalaci a platných předpisů.

V Německu zejména DIN V 18160-1 a platné regionální stavební předpisy (LBauO), předpisy o požární bezpečnosti (FeuVO), příslušné normy DIN a veškeré ostatní stavební a bezpečnostní předpisy.

Potřebné průřezy je třeba projednat a stanovit s výrobcem plynového spotřebiče.



Před instalací je třeba projednat koncepci systému s oblastně příslušnou kominickou službou.

3 MOŽNOSTI MONTÁŽE

Vertikální komín z venkovní stěny nad střechu (další informace naleznete na s. 14)

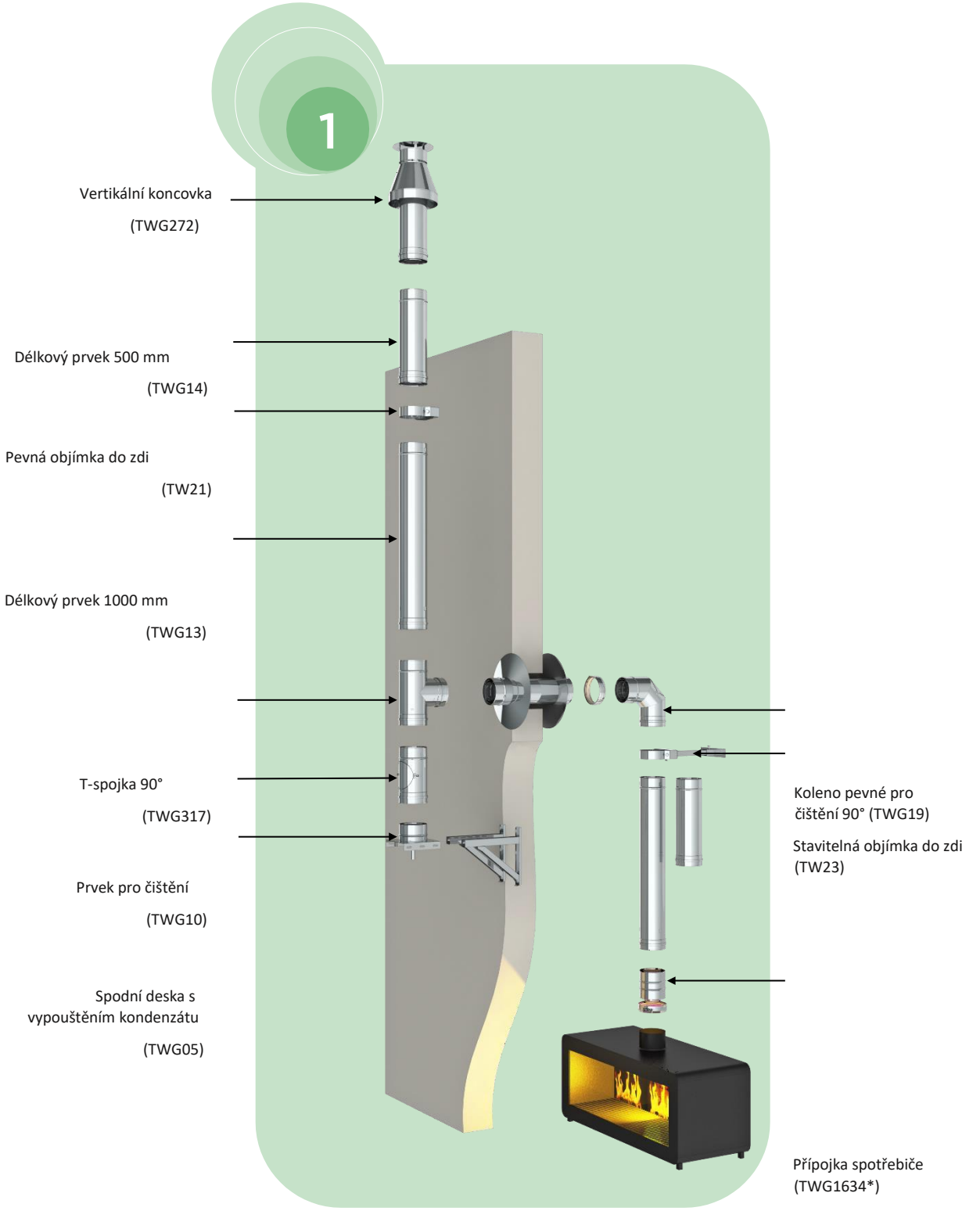

Obrázek 1

* Pro výběr správné přípojky je třeba specifikovat model krbových kamen!

Obrázek 1

Instalace šachty s pevnou vnitřní trubkou EW-FU-TWG (další informace naleznete na s. 27)

Instalace do zděné šachty

(např. domovní) komín)



Obrázek 2

Instalace do lehké montované šachty

FUMO-LUX-TWG



Obrázek 3

Instalace šachty s ohebnou vnitřní trubkou LINE-F TWG (informace naleznete na s. 34)

Instalace do zděné šachty

(např. domovní) komín)

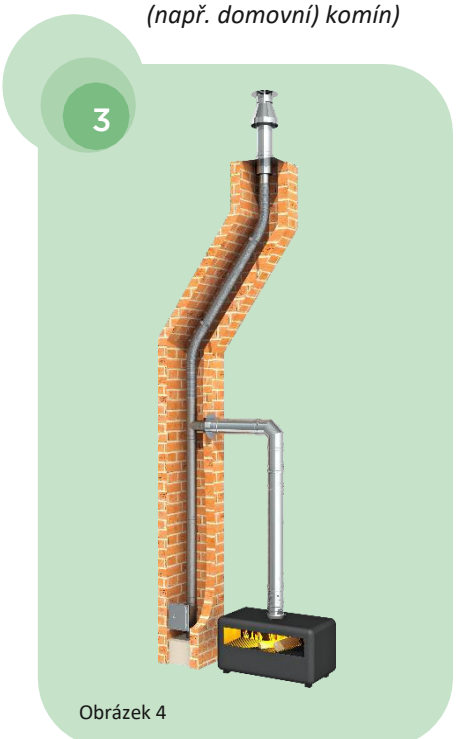

Obrázek 4

Instalace do lehké montované šachty

FUMO-LUX-TWG



Obrázek 5

* V Německu a některých dalších zemích je tato varianta přípustná jen se souhlasem oblastně příslušné kominické služby.

Horizontální odtah C_{11} *
(další údaje naleznete na s. 37)
(Obvyklé řešení v Nizozemsku)



Obrázek 6

Instalace šachty s pevnou vnitřní trubkou beze dna *
(další údaje naleznete na s. 41)

Spalinový systém TWIN-GAS instalovaný přímo na spotřebič *
(další údaje naleznete na s. 39)



Obrázek 7

Instalace šachty s TWIN-GAS beze dna *
(další údaje naleznete na s. 43ú

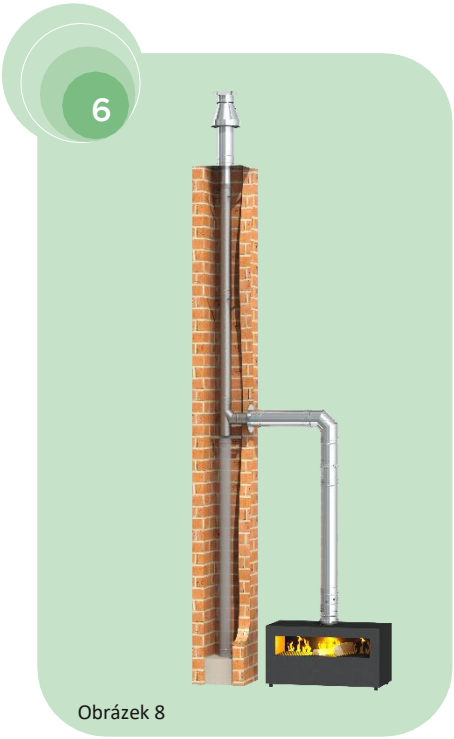

Obrázek 8

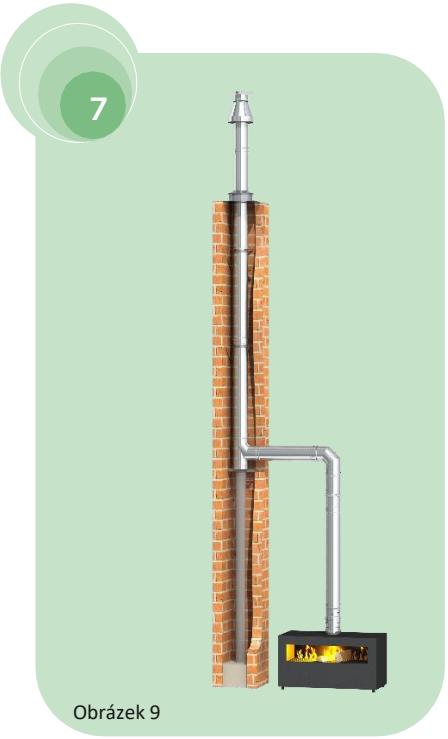

Obrázek 9

4 VERTIKÁLNÍ KOMÍN Z VENKOVNÍ STĚNY NAD STŘECHU

Koncentrický odtahový systém TWIN-GAS tvoří koncentrická spojovací trubka a koncentrická vertikální část komínu. Fungování odtahového systému je koncipováno jako nezávislé na vzduchu v místnosti.

Podle německé normy DIN V 18160-1 musí být vertikální část konstrukčně řešena se spodním okrajem pod nejnižším bodem přípojky topeniště. Vedle toho musí být její součástí spodní deska s vypouštěním kondenzátu, čisticí prvek a T-spojka (viz obrázek10).

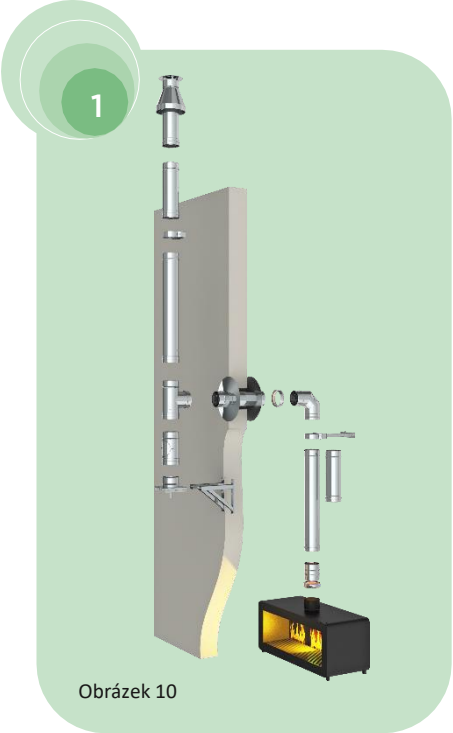

Obrázek 10

4.1 MONTÁŽNÍ ROZMĚRY

Použitelnost systému TWIN-GAS má tyto rozměrové podmínky:

Vnitřní / vnější Ø (mm)	Rozměr A max. vzdálenost mezi uchycením do zdi	Rozměr B délka, volné koncové části nad posledním uchycením do zdi	Rozměr C výška nad uchycení m	Rozměr D výška nad připojením T-kusu
100/150	4 m	3 m	53 m	38 m
130/200	4 m	3 m	53 m	28 m

Tabulka 1: Montážní rozměry

Maximální délka vedení musí být výrobcem plynového spotřebiče schválena pro konkrétní podmínky.

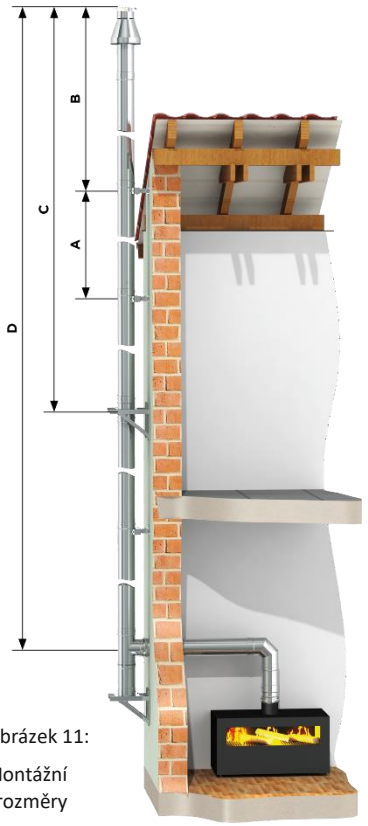

Obrázek 11: Montážní rozměry

PEVNOST UKOTVENÍ (kN)

	Uchycení do zdi DW392			Distanční prvek uchycení do zdi TW21			
	Vzdálenost od zdi			Vzdálenost od zdi			Délka vetknuté konzoly
Vnitřní / vnější Ø (mm)	50 - 120 mm	250 mm	400 mm	50 - 120 mm	250 mm	400 mm	m
100/150	1,10	1,88	2,60	1,27	1,99	2,82	3,00
130/200	1,18	1,95	2,70	1,31	2,01	2,83	3,00
Počet čepů na úchyt	6	6	6	2	2	2	

Tabulka 2: Pevnost ukotvení

Důležité údaje k přehledu pevnosti ukotvení:

Pevnost ukotvení v přehledu udávají úhlovou tahovou sílu na čep.

Vzdálenost od zdi komínového systému smí být max. 40 cm.

Pevnost ukotvení pro prvky uchycení do zdi platí v nadzemních výškách do 20 m.

Pro výšky do 8,00 m nad zemí se uplatní redukční faktor 0,63.

Pro výšky větší 20,00 až 100,00 m nad zemí je nutno použít faktor 1,38.

Pro vzdálenosti od zdi > 40 cm je třeba použít speciální doplňky resp.držáky do zdi – podle statické ověřovací zkoušky.

4.2 MINIMÁLNÍ VZDÁLENOST OD HOŘLAVÝCH MATERIÁLŮ

4.2.1 INSTALACE TWIN-GAS DO VENKOVNÍ ZDI (VERTIKÁLNÍ ČÁST)

Pro instalaci TWIN-GAS s teplotami plynných spalin až 600 °C do venkovní zdi platí minimální vzdálenost 50 mm od hořlavých materiálů.

Vzdálenost od hořlavých materiálů závisí na instalaci ventilace po celé délce!

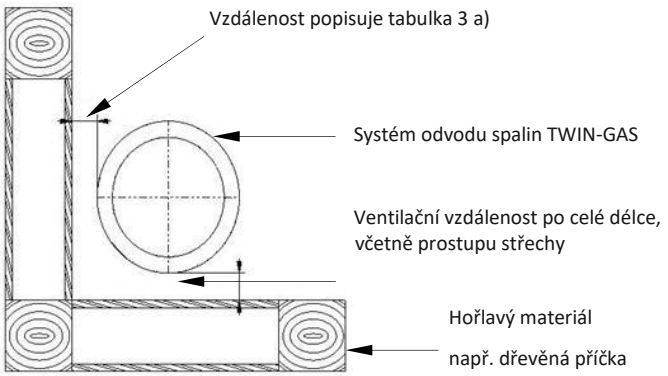

Obrázek 12

Model	Úroveň teploty	Úroveň tlaku	Odolnost kondenzátu	Korozní odolnost a specifikace vložkovacího	Odolnost proti hoření sazí a vzdálenost od hořlavých materiálů	Jmenovitý průměr (vnitřní trubky)	Aplikace
Model 1 TWIN-G	T600	N1	W	V2-L50040	O50 (= 50 mm)	Ø100–150	Plynové ohniště pro suchý i mokrý funkční režim

Tabulka 3 a): Vzdálenost od hořlavých materiálů (vertikální část)

4.2.2 Spojovací trubka TWIN-GAS (horizontální část)

Použití TWIN-G jako spojovací trubky vyžaduje minimální vzdálenost 100 mm od hořlavých materiálů s teplotou plynu až 600 °C.

Vzdálenost od hořlavých materiálů závisí na instalaci ventilace po celé délce!

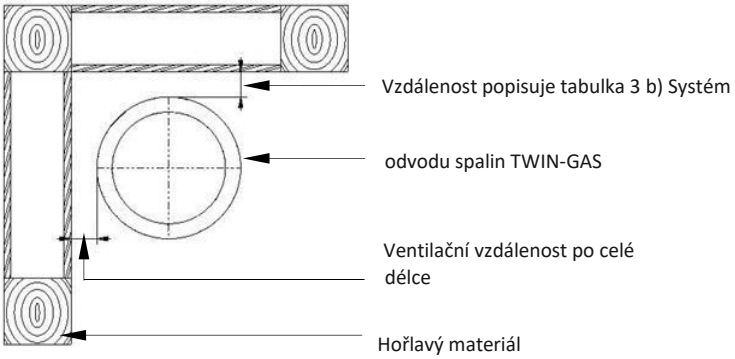

Obrázek 13

Model	Úroveň teploty	Úroveň tlaku	Odolnost kondenzátu	Korozní odolnost a specifikace vložkovacího	Odolnost proti hoření sazí a vzdálenost od hořlavých materiálů	Jmenovitý průměr (vnitřních trubek)	Aplikace
Model 1 TWIN-G Připojovací kabel	T600	N1	W	V2-L50040	O100M (= 100 mm)	Ø 100–150	Plynové ohniště pro suchý i mokrý funkční režim

Tabulka 3 b): Vzdálenost od hořlavých materiálů (horizontální část)

4.2.3 KOMÍN S HOŘLAVÝMI SOUČÁSTMI

Pro konstrukci komínů s použitím hořlavých součástí pro teploty do 400 °C (T400) platí protipožární předpisy jednotlivých německých spolkových zemí a norma DIN V 18160-1. Podle těchto předpisů není v Německu povoleno montovat komíny pro teploty do 600 °C.
Protože teploty plynných spalin z dekorativních plynových kamen a krbů jsou většinou >400 °C, jsou naše vložky pro vedení do stěn, stropů a střech LUX-ECO-TWG pro tento účel speciálně zkoušené.
To potvrzuje stavební povolení Z-7.4-3527 (platné v Německu).
Vložky pro vedení do stěn, stropů a střech LUX-ECO-TWG se dodávají k použití se systémem TWIN-GAS v délkách 1000 a 500 mm (viz obrázek 14) v sadách s průměrem 150 a 200.
Součásti sad:

Sada LUX-ECO-TWG (Ø150 nebo 200)
LUX-ECO pro Ø150 nebo 200 a délku 500 nebo 1000 mm
Panely odolné proti ohni, 2 ks v sadě
Lepidlo odolné proti ohni, 1 kg v sadě
Izolační opláštění, tloušťka 37 mm, délka 500 nebo 1000 mm
Výplňková minerální vlna, 300 g v balíku

Tabulka 4

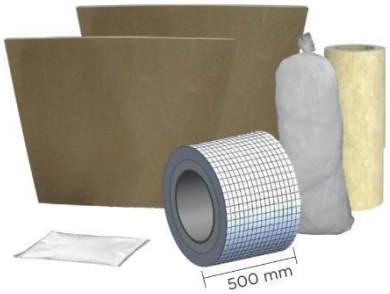

MONTÁŽ LUX-ECO-TWG

Stropní vedení pro stropy z hořlavých materiálů

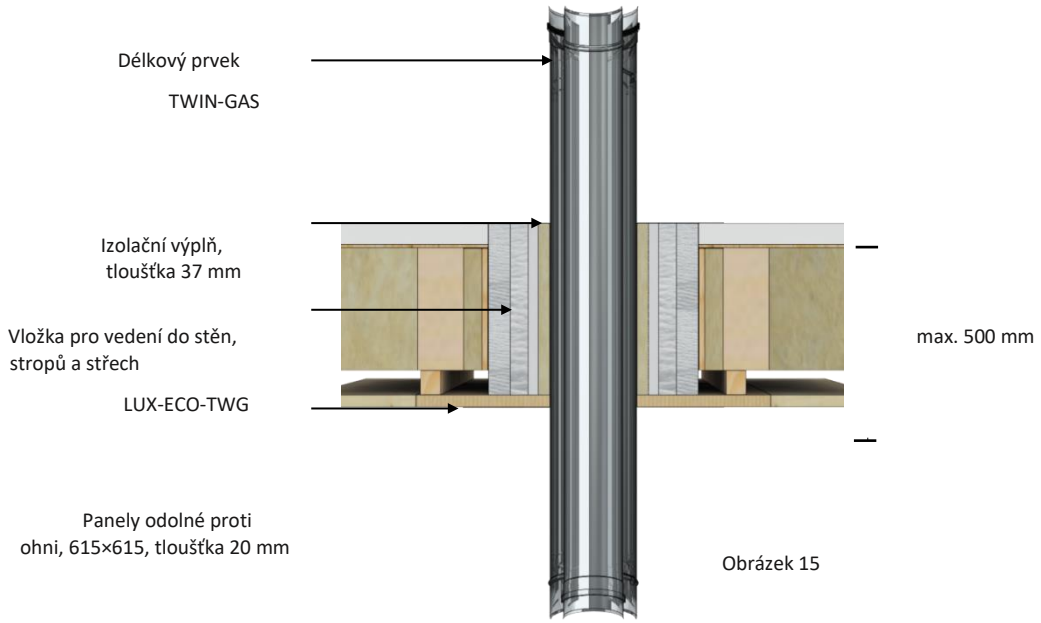

Obrázek 15

U vložek do stěn nesmí být tupé spoje, protože spony vnějšíhoplášť by nešlo upevnit.

Vložka pro vedení do stěn pro nehořlavé stěny s vnější izolací

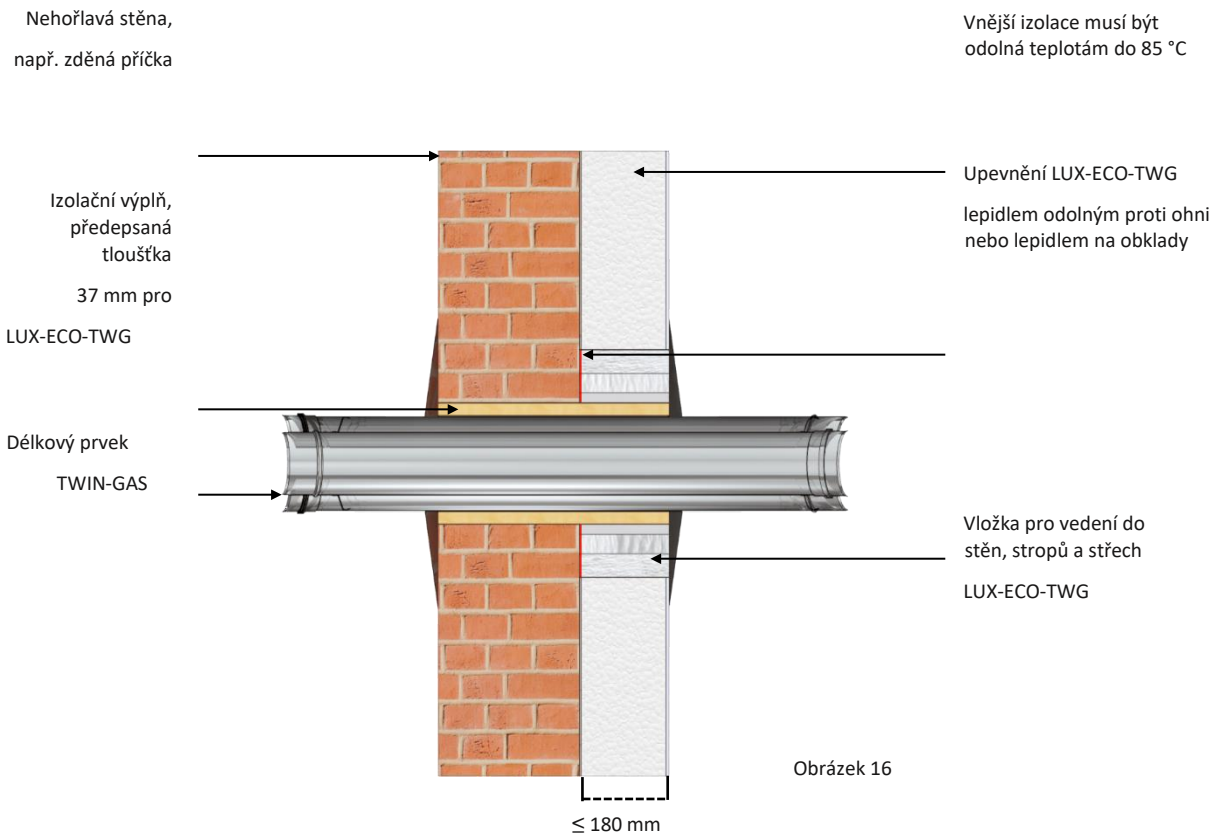

Obrázek 16

Pokud se systém LUX-ECO-TWG používá pouze v hořlavé vnější izolaci a není instalován v celé šířce stěny, tloušťka izolace nesmí překročit 180 mm!

Vložka v celé hořlavé stěně

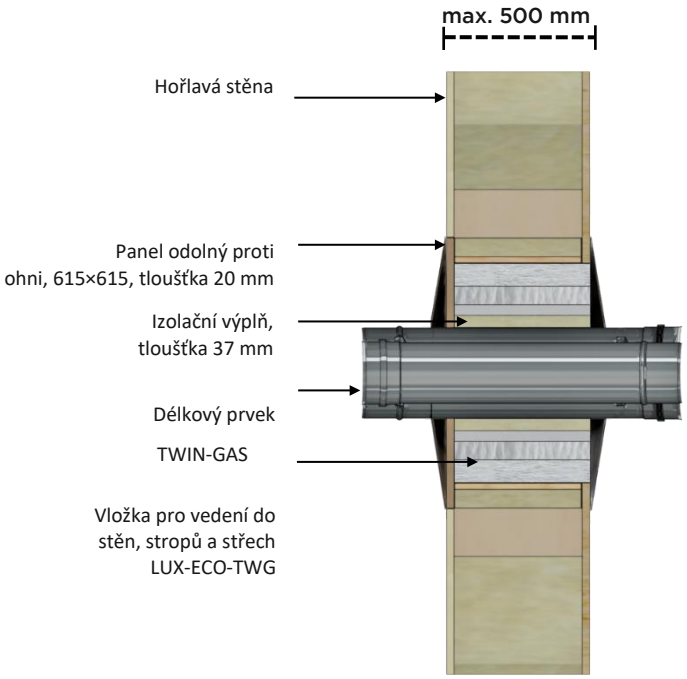

Obrázek 17

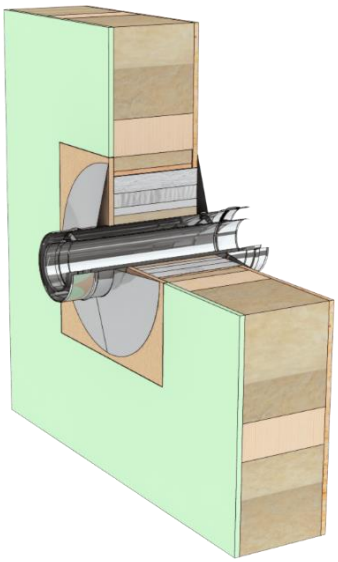

Obrázek 18

Střešní vložka pro skloněný povrch s hořlavými konstrukčními prvky

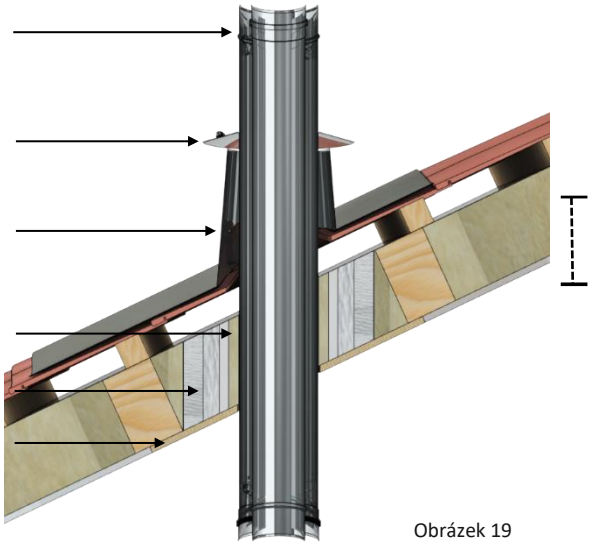

Obrázek 19

4.3 INSTALACE ODTAHOVÉHO SYSTÉMU

4.3.1 KONSTRUKCE TRUBEK (koncentrická)

Všechny součásti musí být montovány tak, aby ústí vnitřní trubky bylo nad nebo po směru proudění spalin. Ústí vnější trubky musí končit proti směru proudění spalin. Proti pulzování musí konstrukce chráněna jisticím pásem.

Tvarované části a délkové prvky systému jsou předem opatřeny těsněním v drážce vnější trubky.

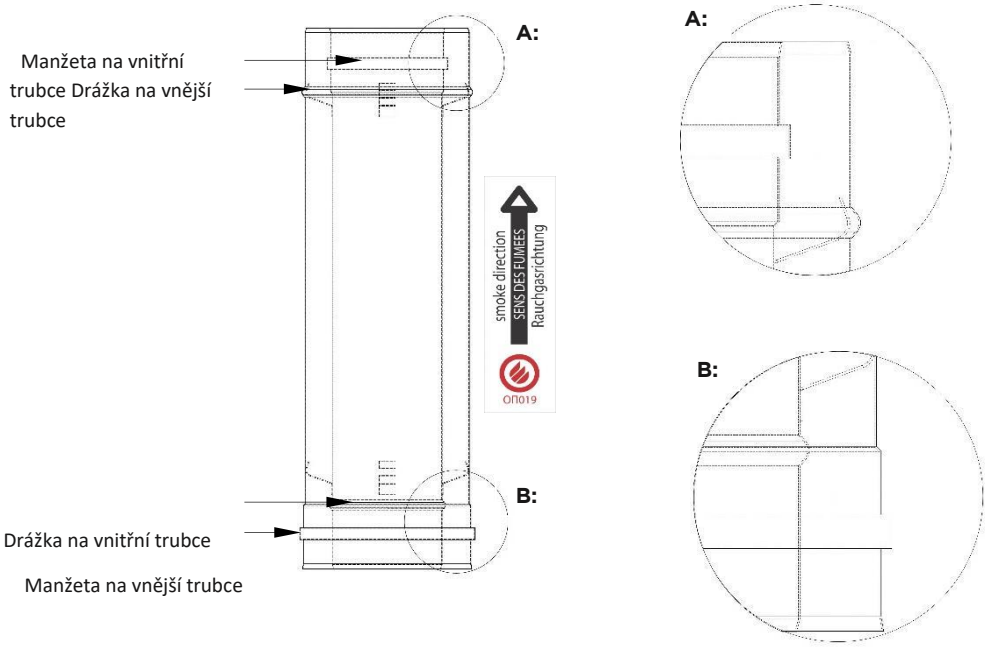

Obrázek 20:Prodloužení

4.3.2 SPOJOVÁNÍ SOUČÁSTÍ (koncentrické)

K usnadnění spojování součástí je třeba nanést malé množství dodaného maziva prstem ve velmi tenké vrstvě do drážky vnější trubky.
Pomůže to při spojování součástí v sesazování manžety a drážky přes těsnění.



Obrázek 21: Mazivo na prstu



obrázek 22: Nanesení do drážky

POZOR!

Zásadně se nesmí mazat manžeta a těsnění. Těsnění by mohlo při spojování vyjet z drážky a vnější trubka by nebyla utěsněná.

4.3.3 STROPNÍ VLOŽKA

Prostupové vložky se dodávají pro všechny úhly sklonu (v odstupňování po 10°, s těsnicími zónami z nerezové oceli nebo olova). Jsou zárukou teplotně nezávislé lineární roztažnosti komínu.

Komínový nástavec na ochranu proti klimatickým vlivům (součást dodávky) musí být

přišroubován ke komínovému prvku a utěsněn (viz obrázek 23). Potřebnou ventilaci pomáhá zajišťovat ochranný štítek přišroubovaný cca 3 cm nad nerezovou část stropní vložky.

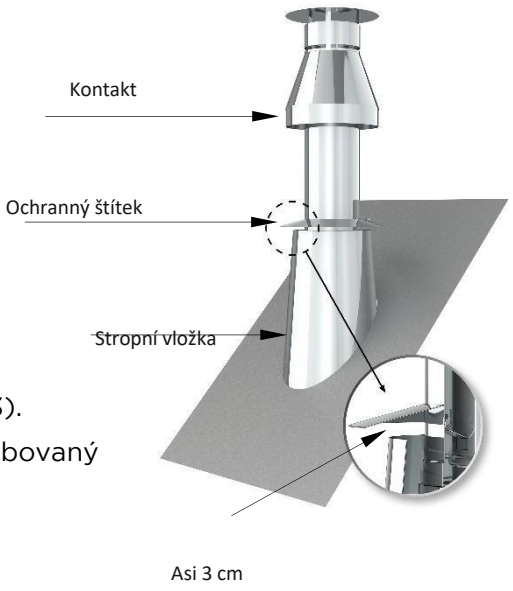

Obrázek 23: Stropní vložka

Důsledně je třeba dodržovat pokyny k instalaci střešní vložky DW systémů. Instalace je stejná.

4.3.4 ČISTICÍ OTVOR

Polohu čisticích a kontrolních otvorů je třeba řešit podle platných předpisů. V Německu je podstatná norma DIN V 18160 část 1, případně další předpisy. Řešení je třeba při sestavování plánů projednat s odbornou oblastně příslušnou organizací kominické služby.

4.3.5 MĚŘICÍ (KONTROLNÍ) OTVOR

Poloha měřicích otvorů se (v Německu) musí plánovat podle normy DIN V 18160 část 1, přílohy č 1 spolkového zákona o kontrole emisí (BImSchG) a dalších platných předpisů. Při sestavování plánů je třeba řešení projednat s odbornou oblastně příslušnou organizací kominické služby.
Je nutné dodržovat parametry stanovené výrobcem plynového spotřebiče.



Obrázek 24: Otvor pro měření

4.3.6 NOSNÉ VZPĚRY

K upevnění trubek spalinového systému ke stěnám nebo ocelové nosné konstrukci slouží nosné vzpěry. Pevná vzpěra má délku 50 mm od stěny.
Na větší odstupy od stěn se používají stavitelné vzpěry.
Platí pravidlo, že vzpěry se upevňují přímo nad T-spoje.
U všech upevňovacích prvků je nutno dodržovat předepsané vzájemné vzdálenosti a pevnosti ukotvení (viz s. 12). Držáky se vždy upevňují do blízkosti spoje součástí.

4.3.7 STŘEDNÍ PODPĚRA

Pokud je třeba přesáhnout maximální montážní rozměry, je třeba použít střední podpěry, dostatečné pevnosti pro absorpci statické zátěže. Zabezpečují ji nerezové držáky do stěn a spodní deska pro dočasnou oporu.

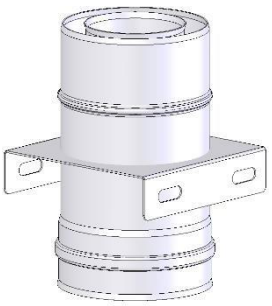

Obrázek 25:

Spodní deska pro dočasnou oporu

4.3.8 MONTÁŽ NAD STŘECHU

Při plánování systému odvodu spalin je třeba stanovit minimální výšku na střechou. Systém TWIN-GAS může být řešen jako volně stojící do výšky 3 m na posledním uchycením.
Pokud výška nad posledním uchycením překročí 3 m, je potřeba použít vetknutou konzoly potřebné konstrukce.



Obrázek 26: Montáž se vzpěrou

4.3.9 VRCHNÍ DÍL KOMÍNU

Spaliny jsou odváděny do ovzduší vrchem komínové koncovky a čerstvý vzduch pro spalování je veden cca 25 cm pod ním (viz obrázek 27a).
Pokud se vyskytne několik komínů blízko sebe, jejich vrchy musí být ve stejné výšce a pokud vzniknou pochybnosti, minimální vzdálenost mezi komíny musí být předem stanovena podle pokynů výrobců zařízení.

V základním pojetí musí být komíny alespoň cca 40 cm od sebe. Není-li ze stavebních důvodů možné tuto minimální vzdálenost dodržet, je třeba pod vrchy komínů použít oddělovací plechy, které zabrání mísení přívodu a odvodu vzduchu a recirkulaci spalin (viz obrázek 27b).

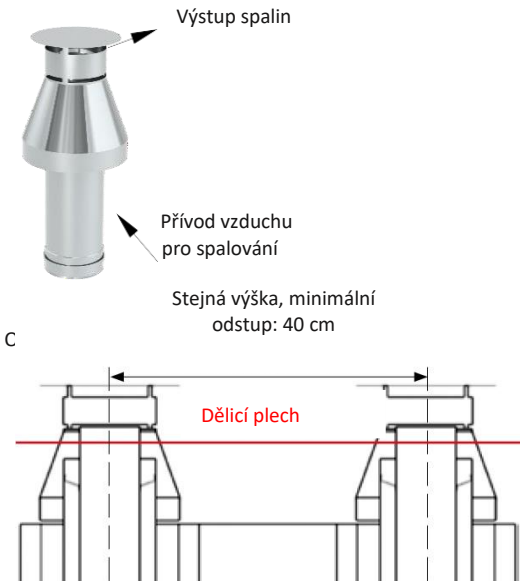

Obrázek 27b: Minimální výška a vzdálenost

V Německu platí pro výšku komínů a odvodů spalin nad střechou, pro vzájemnou vzdálenost vývodů, oken a dveří §9 nařízení o instalaci systémů spalování (FeuVo) a předpisy jednotlivých spolkových zemí.

Na ochranu před nežádoucím obtěžováním musí být vrchy komínů a odvodů spalin vždy po větru.

4.3.10 KLUZNÝ PRVEK (HORIZONTÁLNÍ INSTALACE)

Pokud je instalován kluzný prvek, musí být užíván pouze pro horizontální instalaci a nesmí se použít ve vertikální části vedení. Na utěsnění kluzného prvku na vnější trubce se používá univerzální těsnicí hmota na spoje, která je součástí dodávky v sadě se sponou, který se upevňuje na spoj dvojice vnějších trubek kluzného prvku.

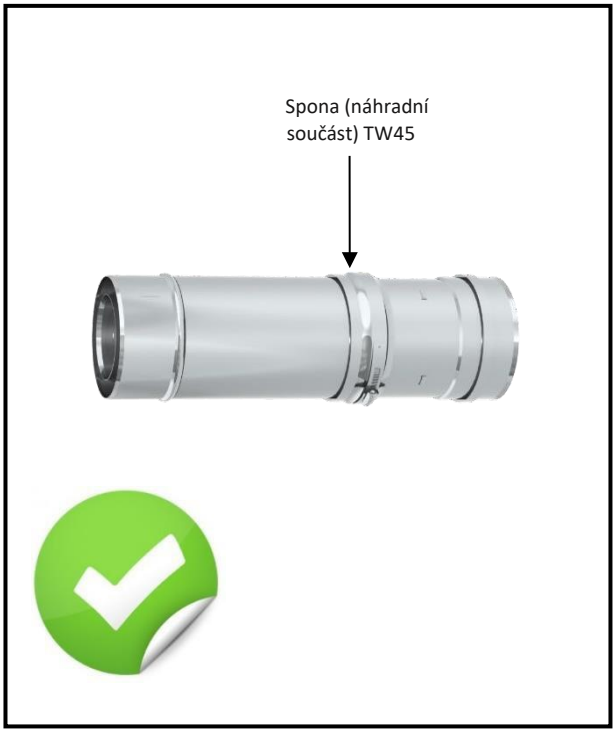



Obrázek 29:

Nesprávná instalace (vertikální)

4.3.11 SKLONĚNÝ POVRCH

Pokud je třeba s komínovým systémem pohybovat, je třeba dodržet maximální rozměry podle následujícího nákresu. Nezapomeňte, že je třeba při posunech používat dočasnou oporu pomocí držáků a úchytů do zdi (viz obrázek 30).

Pro komíny na suchý funkční režim je možné použít odklon z vertikální polohy až 90°.

Sklon vedení 45°, 30°, 15°

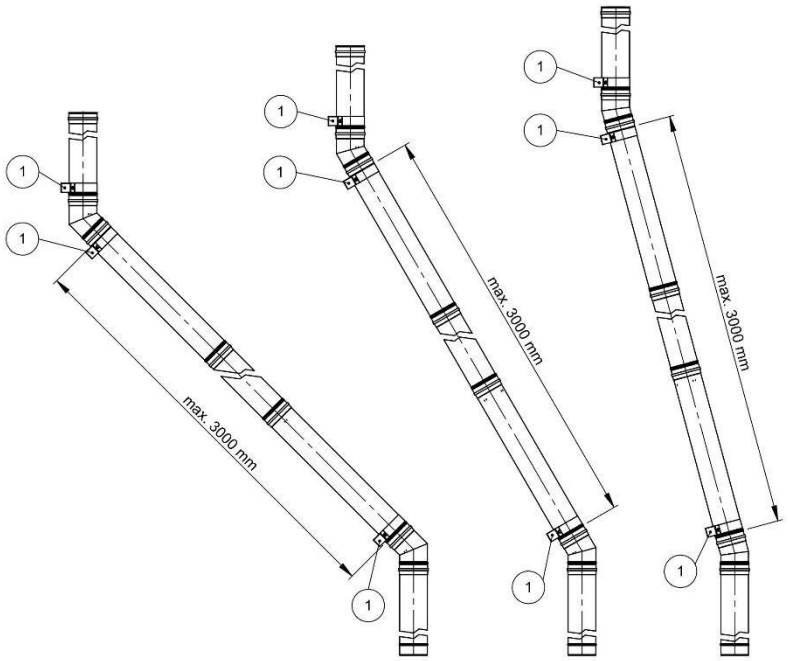

Sklon vedení 87°, 90°

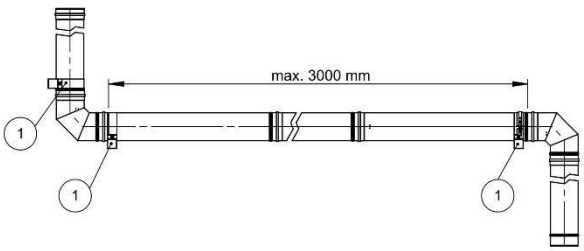

① **Upevnění úchytem do zdi TW21**

Obrázek 30

Čisticí otvor musí být proveden v souladu s platnými normami (v Německu podle DIN V 18160-1).

4.4 ODVOD KONDENZÁTU

4.4.1 OBECNÉ POZNÁMKY

Odvod kondenzované a dešťové vody do kanalizace zabezpečuje uživatel (vč. přípojky kanalizace ke komínovému systému)!
Pro funkční spolehlivost je třeba kondenzát pravidelně vypouštět a výpusť zbavovat nečistot.

Poznámka:
Doporučuje se zabezpečit systém vypouštění kondenzátu proti zamrznutí, zejména tam, kde se tvoří ve větším množství.

4.4.2 NEUTRALIZACE KONDENZÁTU

Dodržujte veškeré platné předpisy.
Pokud je třeba provádět neutralizaci kondenzátu, používejte nabízené neutralizační jednotky.

4.4.3 NÁVRAT KONDENZÁTU DO VYVÍJEČE TEPLA

Pro systémy fungující v podmínkách zvýšení vlhkosti je třeba vytvořit k vyvíječi tepla spád alespoň 3°. Shromážděný kondenzát se musí odvádět před ohniště. To vyžaduje odpovídající opatření pro plné odvádění kondenzátu, např. do sběrné nádoby.

4.4.4 VEDENÍ KONDENZÁTU SPODEM

Kondenzovaná a dešťová voda se svádějí z vertikální části komínového systému na spodní desku s vývodem vnitřní stěnou a dále do odpadního vedení nebo neutralizační jednotky, z níž už může být vypouštěn do domovní kanalizace.

Poznámka:
Pokud je spalinový systém určen pro mokrý funkční režim, je třeba pro úplné vypouštění kondenzátu a dešťové vody otevírat víčko výpustě. To může také v zimě chránit spodek před zamrzáním.
Doporučuje se zajistit opatření na prevenci vytékání kondenzátu a zamrzání, zejména tam, kde se tvoří větší množství.

4.5 VŠEOBECNÉ PODMÍNKY

Systém odvodu spalin TWIN-GAS je koncipován a zkoušen z hlediska plynotěsnosti, odolnosti proti korozi a bezpečnosti instalace. Proto vyžaduje výhradní užívání originálních součástí systémů Jeremias TWIN-GAS. Důležité je také dodržovat parametry a postupy předepsané výrobcem. Technické změny vyhrazeny!

4.6 ZNAČENÍ PO MONTÁŽI

Po instalaci je třeba systém odvodu spalin opatřit štítky podle konkrétní aplikace:

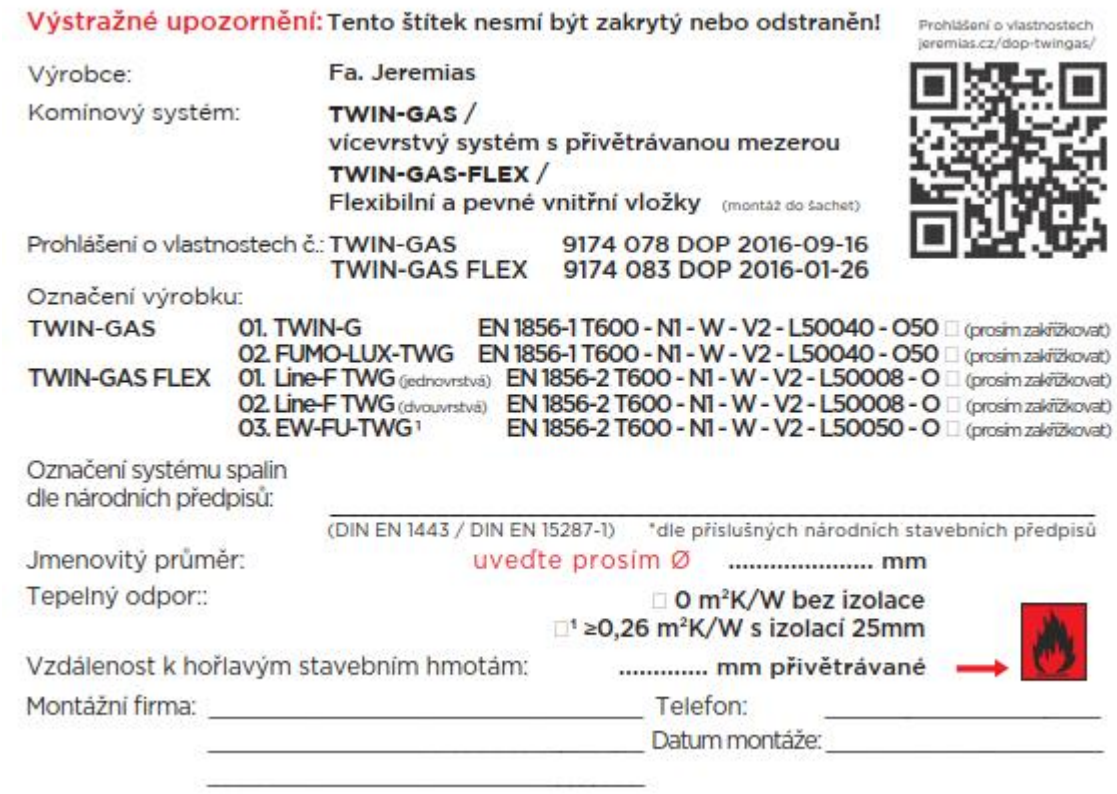

Výstražné upozornění: Tento štítek nesmí být zakrytý nebo odstraněn!

Prohlášení o vlastnostech
jeremias.cz/dop-twingas/

Výrobce: Fa. Jeremias

Komínový systém: **TWIN-GAS /**
vícevrstvý systém s přivětrávanou mezerou
TWIN-GAS-FLEX /
Flexibilní a pevné vnitřní vložky (montáž do šachet)

Prohlášení o vlastnostech č.: TWIN-GAS 9174 078 DOP 2016-09-16
TWIN-GAS FLEX 9174 083 DOP 2016-01-26

Označení výrobku:

TWIN-GAS	01. TWIN-G	EN 1856-1 T600 - N1 - W - V2 - L50040 - O50	☐ (prosím zakřížkovat)
	02. FUMO-LUX-TWG	EN 1856-1 T600 - N1 - W - V2 - L50040 - O50	☐ (prosím zakřížkovat)
TWIN-GAS FLEX	01. Line-F TWG (jednovrstvá)	EN 1856-2 T600 - N1 - W - V2 - L50008 - O	☐ (prosím zakřížkovat)
	02. Line-F TWG (dvouvrstvá)	EN 1856-2 T600 - N1 - W - V2 - L50008 - O	☐ (prosím zakřížkovat)
	03. EW-FU-TWG[1]	EN 1856-2 T600 - N1 - W - V2 - L50050 - O	☐ (prosím zakřížkovat)

Označení systému spalin
dle národních předpisů: _____
(DIN EN 1443 / DIN EN 15287-1) *dle příslušných národních stavebních předpisů

Jmenovitý průměr: uveďte prosím Ø ..... mm

Tepelný odpor:: ☐ 0 m²K/W bez izolace
☐[1] ≥0,26 m²K/W s izolací 25mm

Vzdálenost k hořlavým stavebním hmotám: ..... mm přivětrávané

Montážní firma: _____ Telefon: _____
_____ Datum montáže: _____
_____

Obrázek 31: Identifikační štítek

5 INSTALACE ŠACHTY S PEVNÝMI VNITŘNÍMI TRUBKAMI

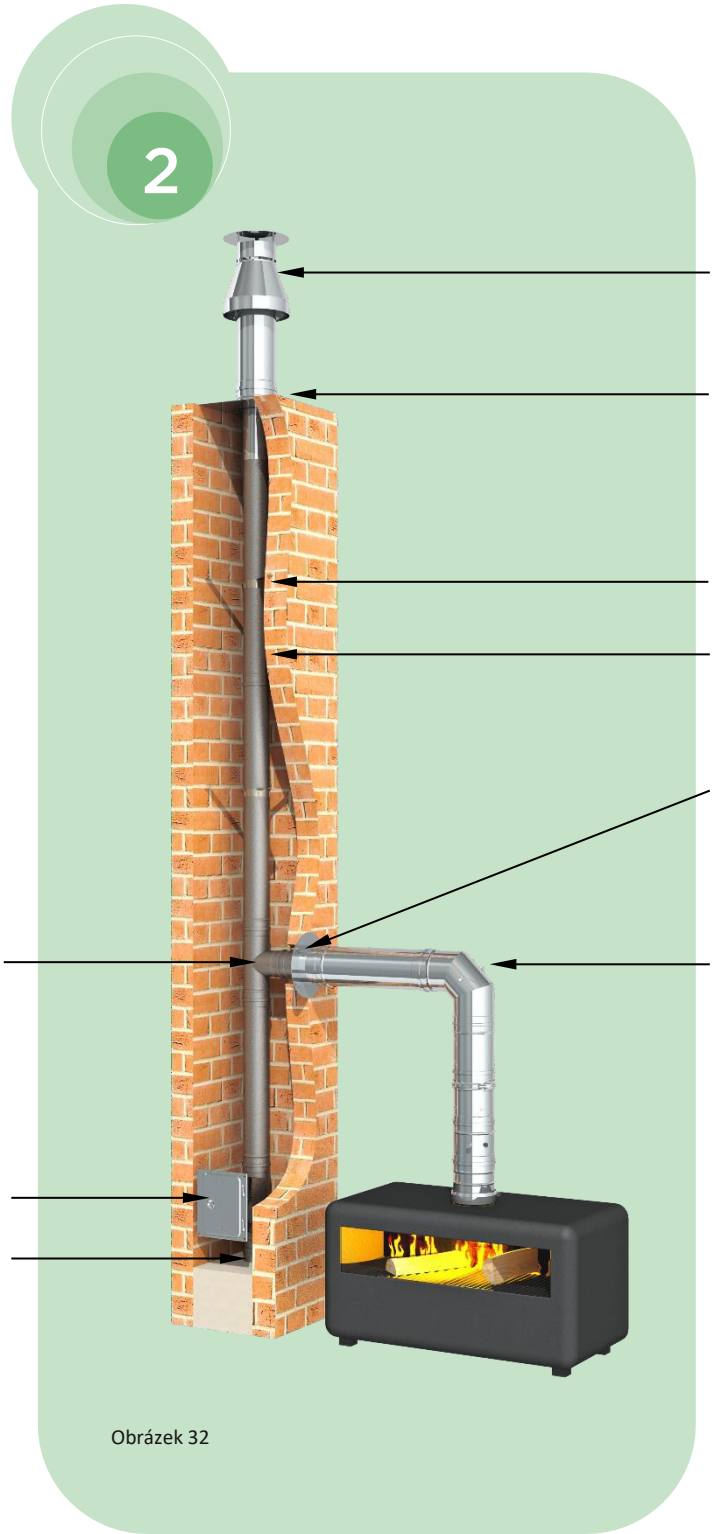

Obrázek 32

Instalace do zděné šachty, např. komínové

Spojovací trubka TWIN-GAS je vedena koncentricky od vývodu spalin z kamen či krbu do přechodové části (TWIN- G v šachtě), na vnější stěně šachty. Odtud jde jednostěnné vedení k vrchu komína, kde je na posledním prvku odřezána manžeta a délkový prvek jde zasunout do kruhového otvoru dvou spodků překrytu. Překryt (s převodem z EW-FU na TWIN- GAS) se instaluje na vrch odtahu. Na překryt se nasadí koncovka (vertikální), která slouží k odvodu spalin a přívodu vzduchu pro spalování do ohniště. Kruhový otvor v šachtě nesmí být menší než kruhový otvor koncentrického spojovacího vedení TWIN-GAS.
Podle DIN V 18160-1:2006-01 musí být spodek vertikální části komína pod nejnižším místem přípojky z ohniště. To znamená, že vertikální část
komína musí být konstrukčně řešen pro sběrnou nádobu na kondenzát, čisticí prvek a T-spojku (viz obrázky 32 a 33).



Obrázek 33

Instalace do lehké montované šachty FUMO- LUX-TWG

Použití instalace do lehké montované šachty FUMO-LUX vyžaduje dodržení stavebního povolení Z-7.4-3490.
Před montáží je třeba záměr a koncepci projednat s odbornou oblastně příslušnou organizací kominické služby.

5.1 POŽADAVKY NA MÍSTO

Vertikální část komína je nutno instalovat do samostatné šachty nebo stoupačky s možností vertikální ventilace.
Požární bezpečnost šachty (L_A30 až L_A90) musí vyhovovat místně platným stavebním předpisům.
Kromě otvorů pro čištění a kontrolu s předpisovými uzávěry nesmí být v šachtě žádné otvory (pouze otvor pro připojení spotřebiče). (Kontrolní otvory musí být provedeny podle zásad odborné oblastně příslušné organizace kominické služby.)
V rozsahu přípustném podle místně platných předpisů může být jednou šachtou vedeno několik komínových svodů (od zdrojů na kapalná i plynná paliva).

5.2 MONTÁŽNÍ ROZMĚRY

ŠACHTOVÁ INSTALACE

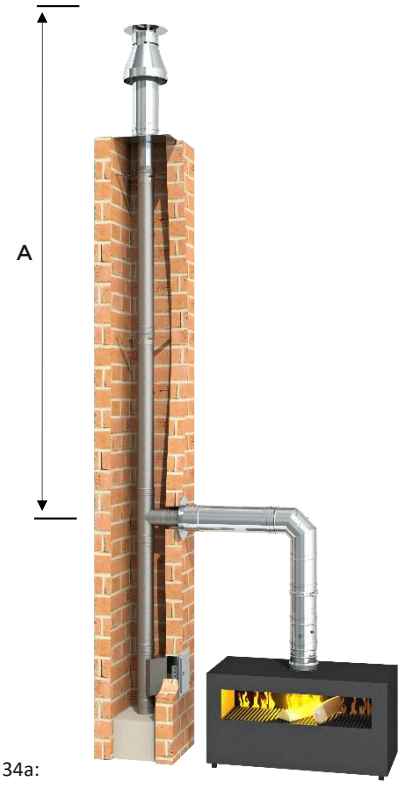

Obrázek 34a:
Montážní rozměry

Rozměr A, montážní výška nad T-spojkou m	
Jmenovitý průměr vnitřní trubky (mm):	Tloušťka stěny vnitřní trubky (mm)
	0,5
100	15 *
130	15 *

* Se souhlasem výrobce roztažný krk FU0633 umožňuje dosáhnout větších výšek.

Tabulka 5: Montážní rozměry

Potřebné minimální rozměry šachty pro jednostěnnou instalaci FUMO-LUX		
Jmenovitý průměr vnitřní trubky (mm):	Rozměry šachty FUMO-LUX	
	Vnitřní (mm)	Vnější (mm)
100	200	290
130	230	320

Tabulka 6: Rozměry šachty FUMO-LUX

5.3 MINIMÁLNÍ VZDÁLENOST OD HOŘLAVÝCH MATERIÁLŮ

5.3.1 NEHOŘLAVÁ ŠACHTA (VERTIKÁLNÍ ČÁST)

Použití EW-FU jako vedení vyžaduje minimální vzdálenost 50 mm od hořlavých materiálů s teplotou plynu až 600 °C.

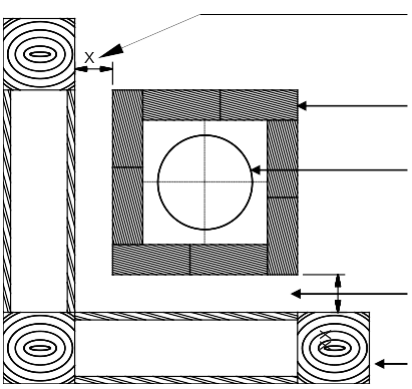

Obrázek 35

Model	Úroveň teploty	Úroveň tlaku	Odolnost kondenzátu	Korozní odolnost a specifikace vložkovacího materiálu	Odolnost proti hoření sazí a vzdálenost od hořlavých materiálů budovy	Jmenovitý průměr (vnitřní trubky)	Aplikace
Model 1-2 LINE-F TWG	T600	N1	W	V2-L50040	O100 (= 100 mm)	Ø80–200	Plyn pro suchý i mokrý funkční režim
Model 3 EW-FU-TWG	T600	N1	W	V2-L50040	O100 (= 100 mm)	Ø80–200	Plyn pro suchý i mokrý funkční režim

Tabulka 7: Vzdálenosti

5.3.2 SPOJOVACÍ TRUBKA TWIN-GAS (HORIZONTÁLNÍ ČÁST) viz 4.4.2

5.3.3 KOMÍN Z HOŘLAVÝMI SOUČÁSTMI viz 4.2.3

5.4 INSTALACE ODTAHOVEHO SYSTEMU

5.4.1 KONSTRUKCE TRUBEK (koncentrická) viz 4.3.1

5.4.2 SPOJOVÁNÍ SOUČÁSTÍ (koncentrické) viz 4.3.2

5.4.3 PŘEVOD KONCENTRICKÉ SPOJOVACÍ TRUBKY DO EW-FU

K převodu koncentrické spojovací trubky do EW-FU v šachtě slouží díl ZUWA1618 (přechod z TWIN-GAS do šachty). Je třeba zajistit, aby po dokončení byl otvor ve stěně šachty alespoň tak velký jako kruhový otvor koncentrické spojovací trubky.

Tedy:

- Jestliže TWIN-G Ø100/150 má kruhový otvor 2,5 cm, kruhový otvor v šachtě EW-FU musí být alespoň 2,5 cm.
- Jestliže TWIN-G Ø130/200 má kruhový otvor 3,5 cm, kruhový otvor v šachtě EW-FU musí být alespoň 3,5 cm.

POZOR!

Kruhový otvor se nesvařuje! Kruhový otvor ve stěně šachty musí být alespoň stejně velký jako kruhový otvor koncentrické spojovací trubky!

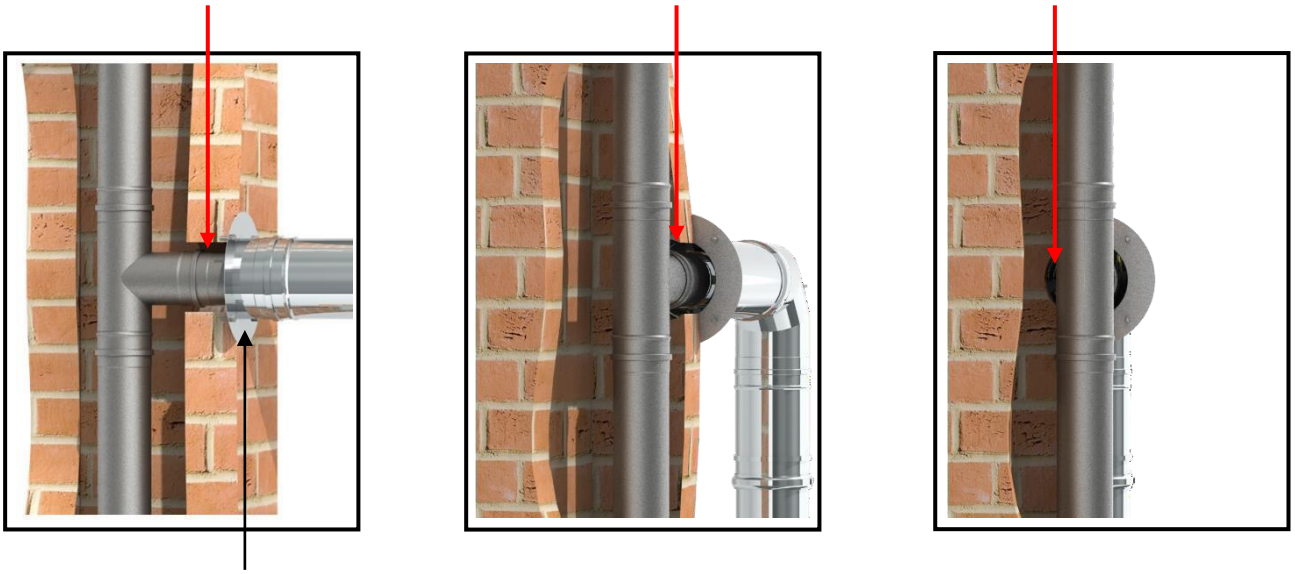

Obrázek 36:

Kruhový otvor pro přechod koncentrické spojovací trubky na EW-FU v šachtě

5.4.4 KONSTRUKCE TRUBEK (jednostěnných vnitřních trubek v šachtě)

Všechny jednostěnné součásti musí být instalovány tak, aby manžety byly proti směru proudění spalin.



Obrázek 37: Délkový prvek

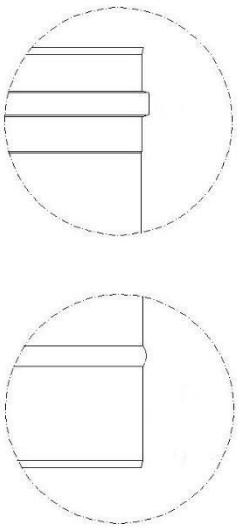

INSTALACE TRUBEK (jednostěnných vnitřních trubek v šachtě)

- Vložte čisticí prvek s nádobou na kondenzát do spodu komínu (spodního otvoru) a vyrovnejte.
- Připojte 90° T-spojku s montážní sponou. Zpravidla je třeba vsadit mezi čisticí prvek T-spojku vyrovnávací kusy.
- Upevněte kord k trubce se smyčkou a spojte trubky na vrchu komínu.
- Nyní je možné trubky spustit.
  Každé 3 m je třeba použít montážní spony na udržení vzdálenosti uvnitř šachty. Koncový délkový prvek je třeba zkrátit tak, aby umožňoval lineární roztažení o 3 mm na každý metr stoupání spalin.



Obrázek 38: Délkový prvek s výstupní smyčkou

- <u>Poznámka:</u>
  Nelze instalovat další čisticí otvory, neboť by se tím zmenšil kruhový otvor na vzduch ke spalování a vznikaly by problémy s lineární roztažností kvůli přímému připojení do šachty.



Obrázek 39: Montážní spona

5.4.5 ČISTICÍ OTVOR viz 4.3.4

5.4.6 MĚŘICÍ OTVOR viz 4.3.5

5.4.7 VRCH KOMÍNA viz 4.3.9

5.4.8 KLUZNÝ PRVEK (HORIZONTÁLNÍ INSTALACE) viz 4.3.10

5.4.9 KONSTRUKCE SE SKLONEM viz 4.3.11

5.4.10 INSTALACE KRYTU

Odřízněte manžetu koncového délkového prvku tak, aby se prvek dal vsunout do kruhového otvoru ve spodku překrytu. Odříznutý prvek se musí při sestavování asi 5 cm zatlačit do kruhového otvoru ve spodku překrytu. Tím vznikne prostor pro lineární roztažení o cca 15 cm.
Nasaďte překryt (s převodem z EW-FU na TWIN-GAS) na vrch odtahu a vycentrujte. Doporučení: naneste těsnicí hmotu (např. silikonovou voděodolnou) mezi překryt a hlavu šachty. Upevnění překrytu zajišťuje uživatel.
Na překryt se nasadí a svorkou upevní koncovka (vertikální).

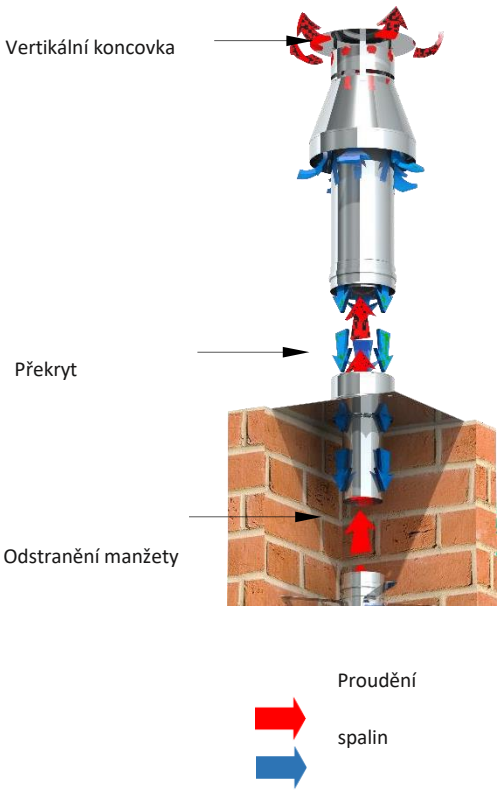

Obrázek 40: Vertikální koncovka

5.5 ODVOD KONDENZÁTU viz 4.4

5.6 VŠEOBECNÉ POZNÁMKY viz 4.5

5.7 ZNAČENÍ PO INSTALACI viz 4.6

6 INSTALACE ŠACHLY S OHEBNÝMI VNITŘNÍMI TRUBKAMI

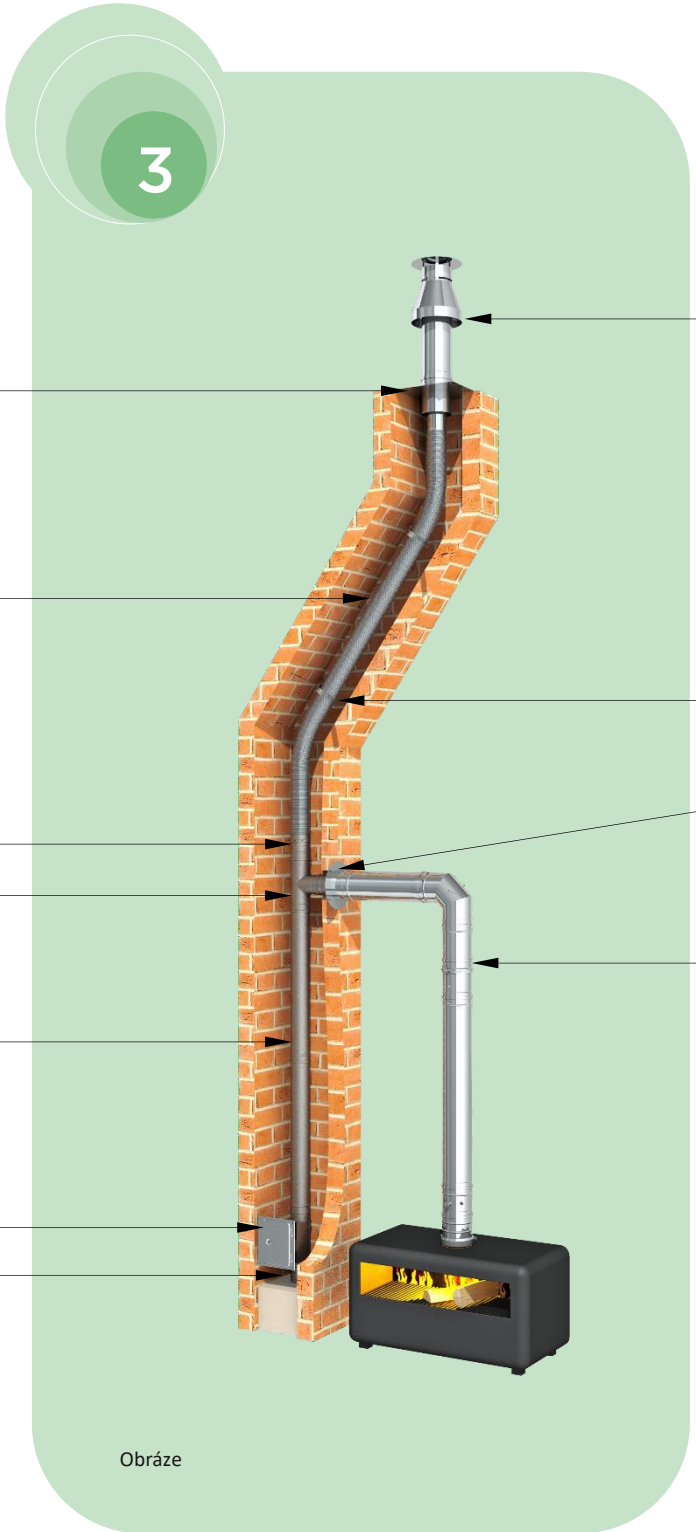

Obráze

Spojovací trubka TWIN-GAS vede koncentricky od vývodu spalin z kamen či krbu do přechodové části (TWIN- G v šachtě), na vnější stranu nehořlavé šachty. Odtud vede jednostěnná instalace k přechodu do ohebné vnitřní trubky. Ohebná vnitřní trubka je vedena do překrytu (s přechodem z Flex do TWIN-G) a zde je připojena.
Je možná také další změna vnitřní trubky z ohebné na pevnou. V takovém případě nasaďte překryt (s převodem z EW-FU na TWIN- GAS) na vrch komína.
Na překryt se nasadí koncovka (vertikální), která slouží k odvodu spalin a přívodu vzduchu pro spalování do ohniště. Kruhový otvor v šachtě nesmí být menší než kruhový otvor koncentrického spojovacího vedení TWIN-GAS. Podle DIN V 18160-1:2006-01 musí být spodek vertikální části komína pod nejnižším místem



Obrázek 42

Instalace do lehké montované šachty
FUMO- LUX-TWG

přípojky z ohniště. Vertikální část komína musí být konstrukčně řešen pro sběrnou nádobu na kondenzát, čisticí prvek a T-spojku (viz obrázek 43).
Před instalací je třeba záměr a koncepci projednat s odbornou oblastně příslušnou organizací kominické služby.

6.1 POŽADAVKY NA MÍSTO viz 5.1

6.2 MONTÁŽNÍ ROZMĚRY viz 5.2

6.3 MINIMÁLNÍ VZDÁLENOST OD HOŘLAVÝCH MATERIÁLŮ

6.3.1 NEHOŘLAVÁ ŠACHTA (VERTIKÁLNÍ ČÁST) viz 5.3.1

6.3.2 SPOJOVACÍ TRUBKA TWIN-GAS (HORIZONTÁLNÍ ČÁST) viz 4.4.2

6.3.3 KOMÍN Z HOŘLAVÝMI SOUČÁSTMI viz 4.2.3

6.4 INSTALACE ODTAHOVÉHO SYSTÉMU

6.4.1 KONSTRUKCE TRUBEK (KONCENTRICKÁ) viz 4.3.1

6.4.2 SPOJOVÁNÍ SOUČÁSTÍ viz 4.3.2

6.4.3 PŘEVOD KONCENTRICKÉ SPOJOVACÍ TRUBKY DO EW-FU V ŠACHTĚ viz 5.4.3

6.4.4 KONSTRUKCE TRUBEK (jednostěnných vnitřních trubek v šachtě) viz 5.4.4

6.4.5 KONSTRUKCE TRUBEK (ohebných vnitřních trubek v šachtě)

Přechod (šroubovaným spojem z pevného do ohebného) vnitřních trubek

Směr instalace ohebných trubek je přímo na trubkách – vylisovaný každé 3 m. Ohebná trubka se instaluje z vrchu šachty. Potřebná délka ohebné trubky se stanoví a zhotoví předem. Před přenesením do šachty se na ohebné trubky osadí vzpěry. Kromě horního a dolního uchycení se po cca 1,5 m osazují další vzpěry. Na konstrukce se sklonem se osazují také před a za každý ohyb. Vzdálenost mezi vzpěrou a ohybem se volí cca 10 cm. Konec ohebné vnitřní trubky bez přechodu se upevňuje připojením přes spodek na překrytu (přechod z Flex na TWIN-GAS).



Obrázek 43

6.4.6 ČISTICÍ OTVOR viz 4.3.4

6.4.7 MĚŘICÍ OTVOR viz 4.3.5

6.4.8 VRCH KOMÍNA viz 4.3.9

6.4.9 KLUZNÝ PRVEK (HORIZONTÁLNÍ INSTALACE) viz 4.3.10

6.4.10 KONSTRUKCE SE SKLONEM viz 4.3.11

6.4.11 INSTALACE PŘEKRYTU VIZ 5.4.10

6.5 ODVOD KONDENZÁTU viz 4.4

6.6 VŠEOBECNÉ POZNÁMKY viz 4.5

6.7 ZNAČENÍ PO INSTALACI viz 4.6

7 HORIZONTÁLNÍ ODTAH C 11* (Konstrukce obvyklá v Nizozemsku)

* V Německu a některých dalších zemích je tato varianta přípustná jen se souhlasem oblastně příslušné kominické služby.

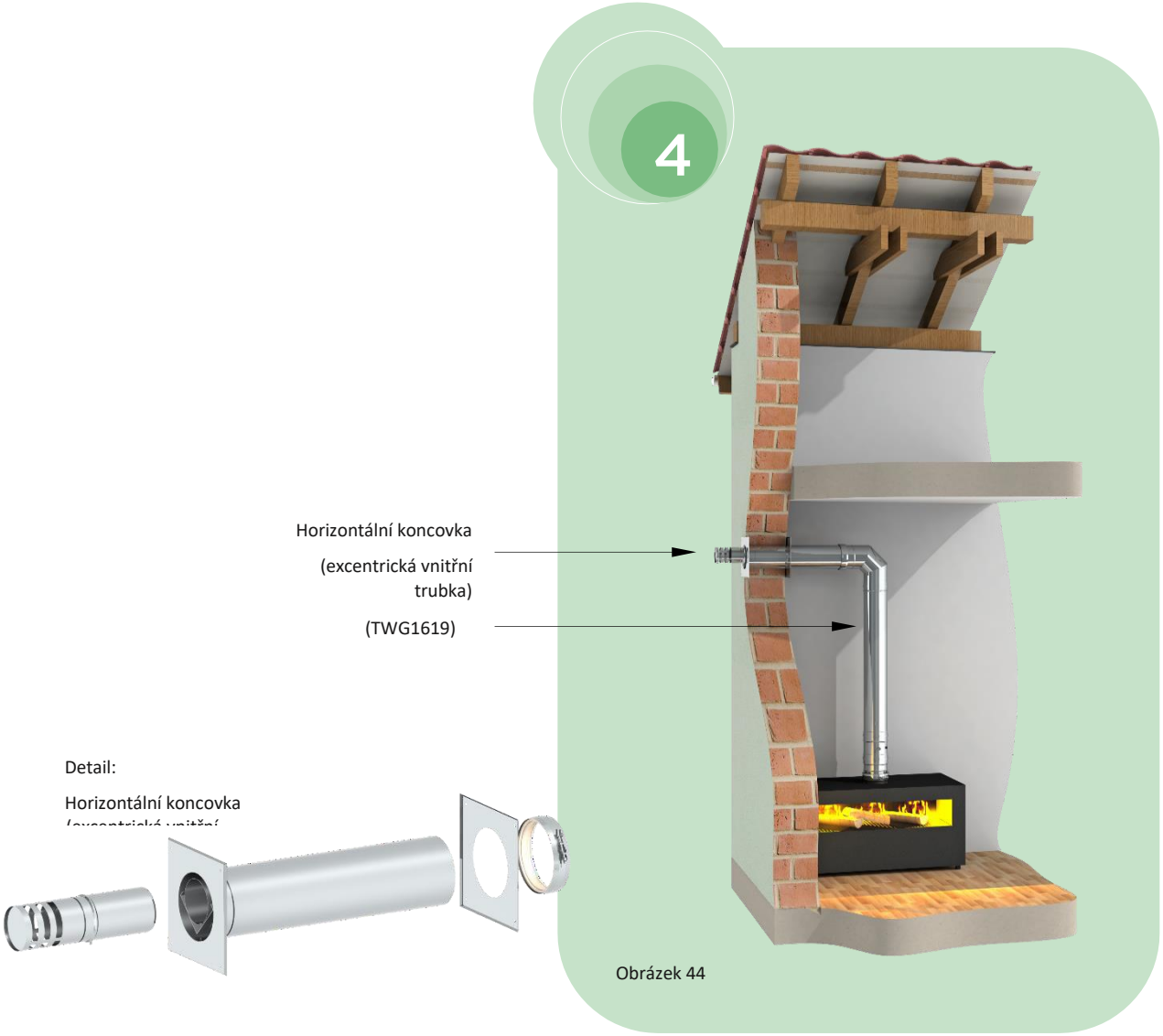

Obrázek 44

Spaliny a vzduch pro spalování procházejí koncentrickým systémem TWIN-GAS a horizontálně instalovanou stěnovou koncovkou. Ta má excentrickou vnitřní trubku proudění a odvod spalin z vrchu. Vstupní vzduch se nasává převážně zdola, a nebezpečí cirkulace spalin zpět do systému je tak minimální.

Podle Technických zásad pro plynové instalace [*Technische Richtlinien fürGasinstallationen*, v Německu platí: Plynová zařízení na vnější zdi C_{11} nesmí být pravidlem, ale jen s citem užívanou alternativou tam, kde vyvedení nad střechu není možné, nebo by bylo velmi obtížné. To podtrhuje §9, Par. 1 vzorového instalačního řádu pro topidla [*Muster Feuerungsverordnung* (MFeuV), který stanoví způsob ukončení komínů nad střechami a střešní krytinou.

7.1 MONTÁŽNÍ ROZMĚRY

viz 4.1

7.2 MINIMÁLNÍ VZDÁLENOST OD HOŘLAVÝCH MATERIÁLŮ

7.2.1	SPOJOVACÍ TRUBKA TWIN-GAS (HORIZONTÁLNÍ ČÁST)	viz 4.2.2.
7.2. 2	KOMÍN Z HOŘLAVÝMI SOUČÁSTMI	viz 4.3.2.

7.3 INSTALACE ODTAHOVÉHO SYSTÉMU

7.3.1	KONSTRUKCE TRUBEK (KONCENTRICKÁ)	viz 4.3.1
7.3.2	SPOJOVÁNÍ SOUČÁSTÍ (KONCENTRICKÉ)	viz 4.3.2
7.3.3	ČISTICÍ OTVOR	viz 4.3.4
7.3.4	MĚŘICÍ (KONTROLNÍ) OTVOR	viz 5.3.4
7.3.5	VRCHNÍ DÍL KOMÍNU	viz 9.3.4
7.3.6	KLUZNÝ PRVEK (HORIZONTÁLNÍ INSTALACE)	viz 4.3.10
7.3.7	SKLONĚNÝ POVRCH	viz 4.3.11

7.4 ODVOD KONDENZÁTU

viz 4.4.

7.5 OBECNÉ POZNÁMKY

viz 4.5.

7.6 ZNAČENÍ PO INSTALACI

viz 4.6.

8 SPALINOVÝ SYSTÉM TWIN-GAS INSTALOVANÝ PŘÍMO NA SPOTŘEBIČ*

* V Německu a některých dalších zemích je tato varianta přípustná jen se souhlasem oblastně příslušné kominické služby.

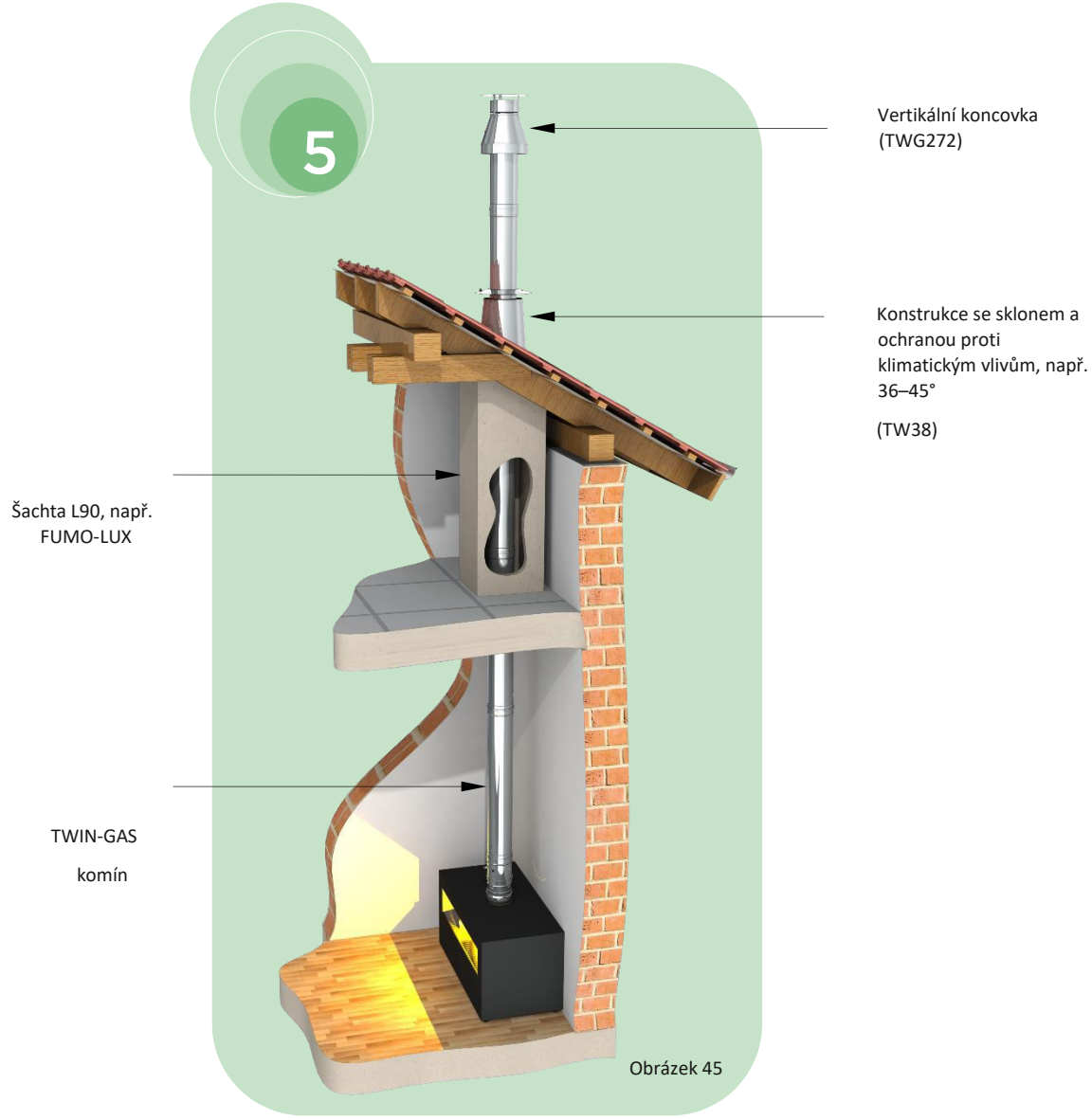

Obrázek 45

Instalace se stropním a střešním vývodem. Komín TWIN-GAS se staví vertikálně, přímo nad vývod ohniště kamen nebo krbu. Lehká šachtová konstrukce L90 se staví do horního patra kvůli komínovému překrytu. Odvod spalin a přívod vzduch procházejí střešní koncovkou. Každé 3 m je třeba použít montážní spony na udržení vzdálenosti uvnitř šachty. Koncový délkový prvek je třeba zkrátit tak, aby umožňoval lineární roztažení o 3 mm na každý metr stoupání spalin. Před instalací je třeba tuto konstrukci projednat s výrobcem spotřebiče (kamen nebo krbu).

8.1	MONTAZNI ROZMERY	viz 4.1.
8.2	MINIMÁLNÍ VZDÁLENOST OD HOŘLAVÝCH MATERIÁLŮ	
8.2.1	NEHOŘLAVÁ ŠACHTA	viz 4.2.1.
8.2.2	KOMÍN Z HOŘLAVÝMI SOUČÁSTMI	viz 4.2.3.
8.3	INSTALACE ODTAHOVÉHO SYSTÉMU	
8.3.1	KONSTRUKCE TRUBEK (KONCENTRICKÁ)	viz 1.3.4
8.3.2	SPOJOVÁNÍ SOUČÁSTÍ (KONCENTRICKÉ)	viz 2.3.4
8.3.3	STROPNÍ VLOŽKA	viz 3.3.4
8.3.4	ČISTICÍ OTVOR	viz 4.3.4
8.3.5	MĚŘICÍ (KONTROLNÍ) OTVOR	viz 5.3.4
8.3.6	MONTÁŽ NAD STŘECHU	viz 8.3.4
8.3.7	VRCHNÍ DÍL KOMÍNU	viz 9.3.4
8.3.8	KLUZNÝ PRVEK (HORIZONTÁLNÍ INSTALACE)	viz 4.3.10
8.3.9	SKLONĚNÝ POVRCH	viz 4.3.11
8.4	ODVOD KONDENZÁTU	viz 4.4.
8.5	OBECNÉ POZNÁMKY	viz 4.5.
8.6	ZNAČENÍ PO INSTALACI	viz 4.6.

9 INSTALACE ŠACHTY S PEVNÝMI VNITŘNÍMI TRUBKAMI

* V Německu a některých dalších zemích je tato varianta přípustná jen se souhlasem oblastně příslušné kominické služby.

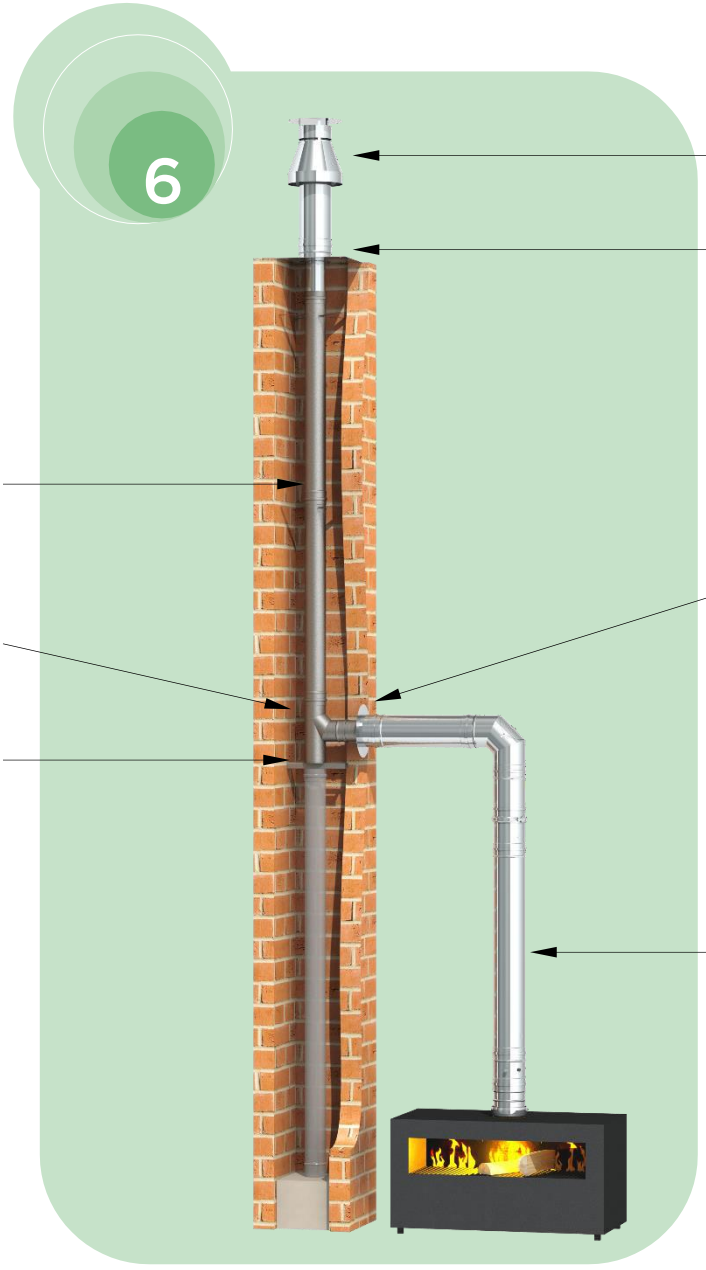

Obrázek 46

Konstrukce stávající šachty s pevnými vnitřními trubkami bez spodku je v podstatě stejná jako instalace šachty s pevnými vnitřními trubkami, kromě kolena 90° se spodní opěrou místo spodku, uchycenou v šachtě pomocí ložiskové dráhy.
Alternativně mohou hmotnost nést také součásti systému EW-FU na spodku komína.

9.1	POŽADAVKY NA MÍSTO	viz 4.1.
9.2	MONTÁŽNÍ ROZMĚRY	viz 4.2
9.3	MINIMÁLNÍ VZDÁLENOST OD HOŘLAVÝCH MATERIÁLŮ	
9.3.1	NEHOŘLAVÁ ŠACHTA (VERTIKÁLNÍ ČÁST)	viz 4.1.2.
9.3.2	SPOJOVACÍ TRUBKA TWIN-GAS (HORIZONTÁLNÍ ČÁST)	viz 4.2.2.
9.3.3	KOMÍN Z HOŘLAVÝMI SOUČÁSTMI	viz 4.3.2.
9.4	INSTALACE ODTAHOVÉHO SYSTÉMU	
9.4.1	KONSTRUKCE TRUBEK (KONCENTRICKÁ)	viz 1.3.4
9.4.2	SPOJOVÁNÍ SOUČÁSTÍ (KONCENTRICKÉ)	viz 2.3.4
9.4.3	PŘEVOD KONCENTRICKÉ SPOJOVACÍ TRUBKY DO EW-FU V ŠACHTĚ	viz 5.4.3
9.4.4	SESTAVA SOUČÁSTÍ (JEDNOSTĚNNÝCH VNITŘNÍCH TRUBEK V ŠACHTĚ)	viz 5.4.4
9.4.5	ČISTICÍ OTVOR	viz 4.3.4
9.4.6	MĚŘICÍ (KONTROLNÍ) OTVOR	viz 5.3.4
9.4.7	VRCHNÍ DÍL KOMÍNU	viz 9.3.4
9.4.8	KLUZNÝ PRVEK (HORIZONTÁLNÍ INSTALACE)	viz 4.3.10
9.4.9	SKLONĚNÝ POVRCH	viz 4.3.11
9.4.10	INSTALACE KRYTU	Viz 5.4.10
9.5	ODVOD KONDENZÁTU	viz 4.4.
9.6	OBECNÉ POZNÁMKY	viz 4.5.
9.7	ZNAČENÍ PO INSTALACI	viz 4.6.

10 MONTÁŽ ŠACHTY S TWIN-GAS BEZ DNA *

* V Německu a některých dalších zemích je tato varianta přípustná jen se souhlasem oblastně příslušné kominické služby.

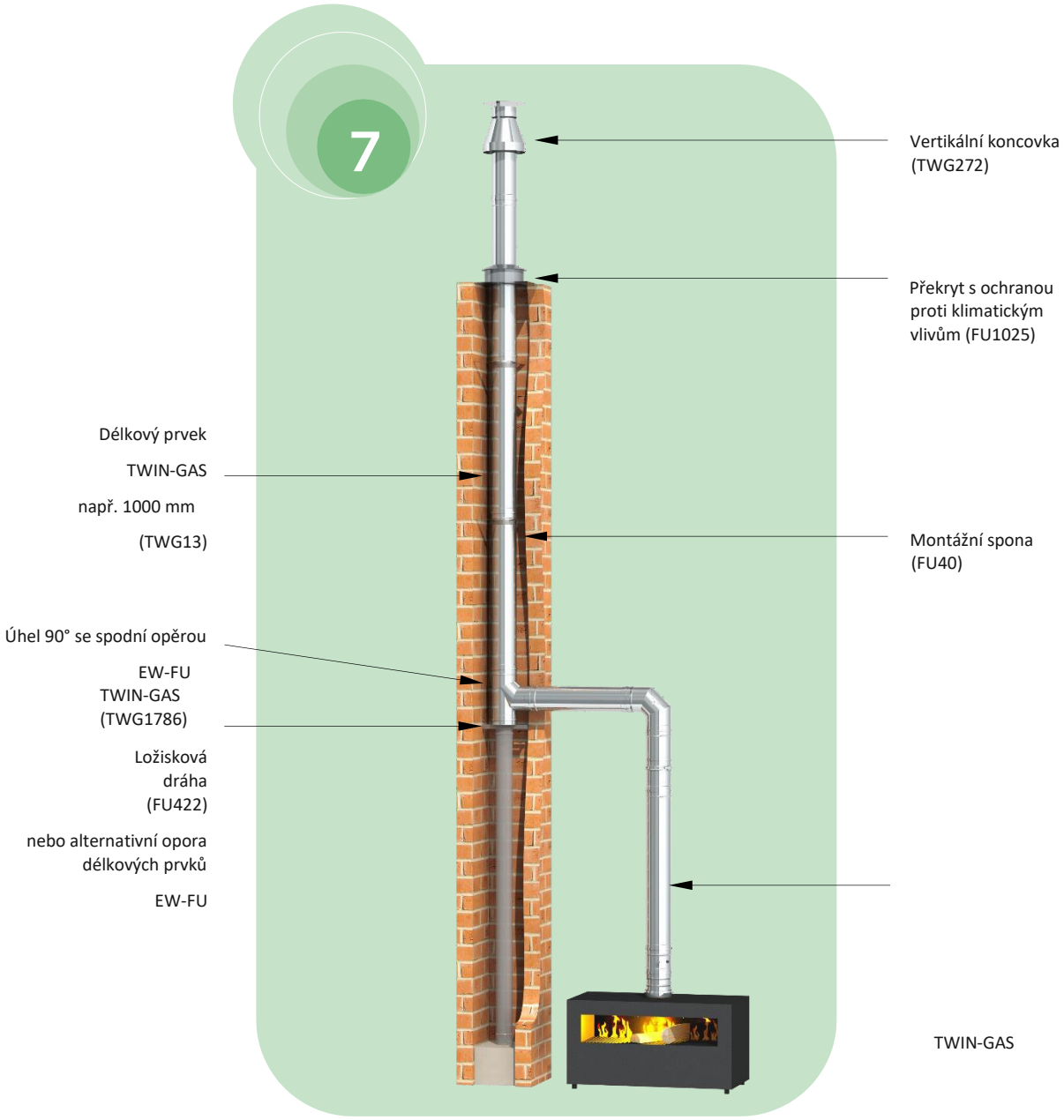

Obrázek 47

Konstrukce stávající šachty s TWIN-GAS bez spodku je v podstatě stejná jako instalace šachty s pevnými vnitřními trubkami bez spodku, kromě odvodu spalin vedeného nahoru šachtou součástmi systému TWIN-GAS. I zde mohou součásti EW-FU nést hmotnost ve spodku komína místo ložiskové dráhy.
a sloužit jako alternativa. Každé 3 m je třeba použít montážní spony na udržení vzdálenosti uvnitř šachty.

10.1 POZADAVKY NA MISTO

viz 5.1.

10.2 MONTÁŽNÍ ROZMĚRY

viz 4.1.

10.3 MINIMÁLNÍ VZDÁLENOST OD HOŘLAVÝCH MATERIÁLŮ

10.3.1 NEHOŘLAVÁ ŠACHTA (VERTIKÁLNÍ ČÁST) viz 4.1.2.
10.3.2 SPOJOVACÍ TRUBKA TWIN-GAS (HORIZONTÁLNÍ ČÁST) viz 4.2.2.
10.3.3 KOMÍN Z HOŘLAVÝMI SOUČÁSTMI viz 4.3.2.

10.4 INSTALACE ODTAHOVÉHO SYSTÉMU

10.4.1 KONSTRUKCE TRUBEK (KONCENTRICKÁ) viz 1.3.4
10.4.2 SPOJOVÁNÍ SOUČÁSTÍ (KONCENTRICKÉ) viz 2.3.4
10.4.3 ČISTICÍ OTVOR viz 4.3.4
10.4.4 MĚŘICÍ (KONTROLNÍ) OTVOR viz 5.3.4
10.4.5 VRCHNÍ DÍL KOMÍNU viz 9.3.4
10.4.6 KLUZNÝ PRVEK (HORIZONTÁLNÍ INSTALACE) viz 4.3.10
10.4.7 SKLONĚNÝ POVRCH viz 4.3.11
10.4.8 INSTALACE KRYTU viz 5.4.10

10.5 OBECNÉ POZNÁMKY K

10.6 ODVODU KONDENZÁTU

10.7 ZNAČENÍ PO INSTALACI

11 ZKRÁCENÍ PRVKU TWIN-GAS



1. Roztáhněte části trubek způsobem zřejmým z obrázku.
(Vytáhněte vnitřní trubku na straně drážky tak, aby nezavadila o jiné.)



3. Zkraťte trubku vhodným nástrojem.

Poznámka:
Vzpěry lze pro zkracování z trubky sundat,protože vnitřní trubka se po sesazení s druhým dílem vycentruje automaticky.



2.Upravte obě sesazované části na potřebnou délku.

Úpravu je třeba provést v obou koncích trubky!



4. Očistěte otřepy z ko

5. Sesaďte části trubek do funkčního stavu

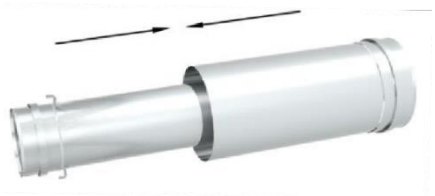

Předtím



Potom

