jeremias®
KOMÍNOVÉ SYSTÉMY

MONTÁŽNÍ NÁVOD

Systém
LUX-NOVA ECO

1 INSTALACE A PŘEDPISY

Instalace se provádí odborně v souladu s příslušným výše uvedeným schválením, návodem k instalaci nebo platnými vnitrostátními předpisy. V Německu zejména DIN V 18160-1 a platné LBauO (zemské stavební předpisy), FeuVo (předpisy pro střelbu), příslušné normy DIN a všechny další stavební a bezpečnostní předpisy. Požadovaný průřez spalinového systému musí být stanoven podle DIN EN 13384 a zkontrolován specializovanou firmou provádějící práce. Před instalací musí být návrh systému vyjasněn s příslušným autorizovaným kominíkem.

Upozornění: **Před instalací musí být návrh systému vyjasněn s příslušným autorizovaným okresním kominíkem n**



Vhodnost a bezpečná použitelnost spalinového systému musí být před uvedením do provozu potvrzena pověřeným kominíkem

Hinweis: **Použití nářadí může být pro uživatele nebezpečné. Je třeba dodržovat návod k obsluze a předpisy pro prevenci úrazů a používat potřebné ochranné pomůcky!**



2 POPIS A OPRÁVNĚNÍ

2.1 OBLAST POUŽITÍ

Pokud kouřovody, komíny a spojovací díly procházejí stěnami, stropy nebo střechami s hořlavými materiály, může dojít k nahromadění tepla a v konečném důsledku ke vzniku požáru, protože teplo nemůže být v otvoru dostatečně odvedeno (chybí cirkulace vzduchu a chlazení).

Naše protipožární těsnění prostupu LUX-ECO lze použít k zabránění škodám způsobeným nadměrným působením tepla na stavební konstrukci.
To umožňuje snížit vzdálenosti od hořlavých prvků s ohledem na stavební předpisy.
Možná umístění jsou znázorněna na přilehlém náčrtu.

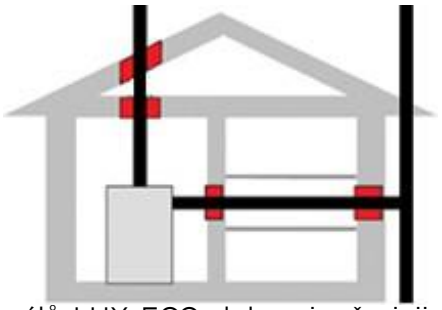

Použití našich schválených stěnových, stropních a střešních kanálů LUX-ECO dokazuje, že jejich použití je bezpečné (viz 2.2 Schválení)!
Díky malým rozměrům našeho stěnového kanálu je navíc možné vyhnout se nutné změně, např. v rámu svorníku stěny.

Varování: **Vezměte prosím na vědomí maximální délku instalace LUX-ECO**

Tepelná vodivost prostupové oblasti musí být ≥ 0,035 W/m*K!

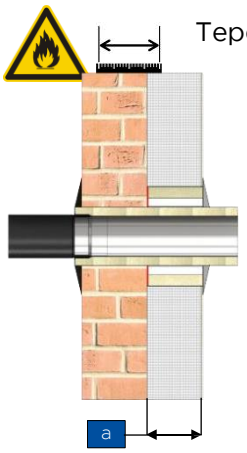

Obrázek 2.2-1: Izolace vnější stěny

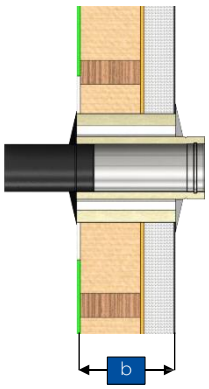

Obrázek 2.2-2:

Vnitřní/vnější stěna

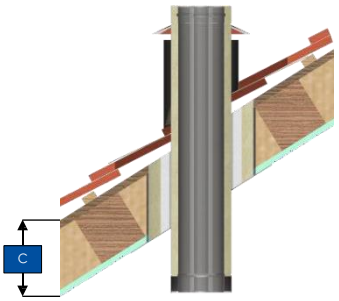

Obrázek 2.2-3:

Střecha/šikmá střecha

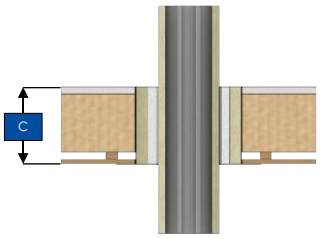

Obrázek 2.2-4:

Strop/plochá střecha

	a	b	c
Max. montážní délka	≤ 180 mm	≤ 360 mm	≤ 500 mm

Upozornění: **Teplota spalin připojených krbů nesmí při jmenovitém provozu překročit 400 °C.**

Hinweis:

Jednoplášťové a dvouplášťové systémy odvodu spalin o jmenovitém průměru max. 250 mm mohou být vedeny protipožárním prostum

Uvnitř systému LUX-ECO musí být opatřeny izolační vrstvou o tloušťce nejméně 25 mm.

Jednostěnné systémy odvodu spalin proto vyžadují dodatečný izolační plášť.

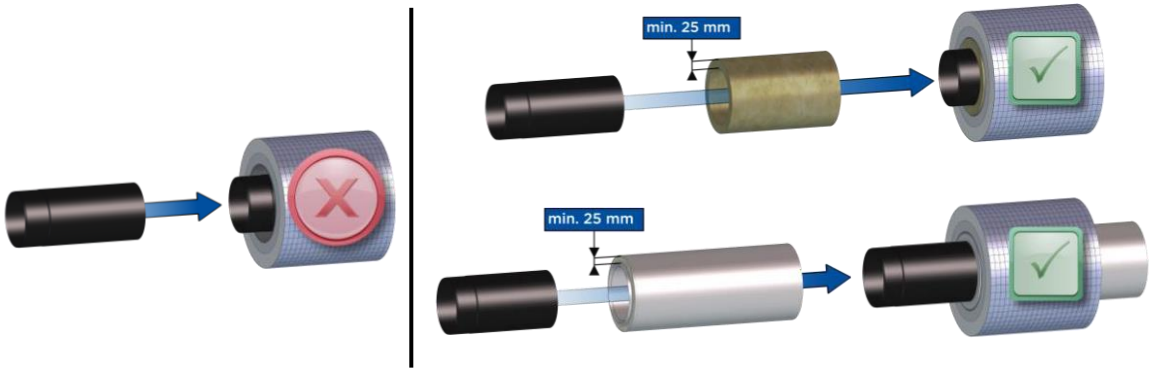

Varování: **Použití komponentů pro prostup stěnou, stropem nebo střechou není osvobozeno od požadavků na požární ochranu podle národních předpisů (např. uspořádání systému odvodu spalin v šachtách) a nepředstavuje požárně odolné zakončení.**

3 MONTÁŽ

3.1 VELIKOSTNÍ TABULKA A MONTÁŽNÍ ROZMĚRY LUX-ECO

Kód	délka LUX-ECO v mm	Výfukový systém DN v mm	Otvor LUX-ECO v mm	Instalační rozměr LUX-ECO (vnější Ø) v mm
LUX-ECO50	500*	130	210	380
LUX-ECO100	1000*			
LUX-ECO50	500*	150	230	400
LUX-ECO100	1000*			
LUX-ECO50	500*	180	260	430
LUX-ECO100	1000*			
LUX-ECO50	500*	200	280	450
LUX-ECO100	1000*			
LUX-ECO50	500*	250	330	500
LUX-ECO100	1000*			
	*max. délka instalace viz kapitola 2.2			

Poznámka: **Upozorňujeme, že minimální vzdálenost mezi vnitřní trubkou a vnějším povrchem LUX-ECO musí být vždy nejméně 125 mm.**

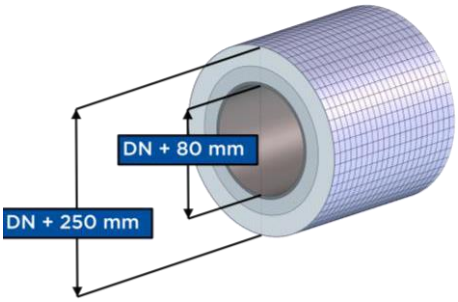

3.2 VYTVOŘENÍ OTVORU

Pro vytvoření požadovaného výřezu ve stěně, stropě nebo střeše lze požární potrubí použít jako šablonu pro požadovaný rozměr.
Poté vytvořte výřez pomocí vhodného nástroje.

Upozornění: **Při otevírání stěn, stropů nebo střech použijte vhodné měřicí nástroje, abyste před zahájením prací zkontrolovali místo instalace, zda se v něm nenachází elektrické kabely, vodovodní a plynové potrubí a další přívodní a odpadní vedení.**

V případě potřeby nahlédněte do stavebních plánů, abyste se ujistili, že nedošlo k poškození nebo oslabení nosných trámů nebo podobných částí stavební konstrukce.

4 ZKRÁCENÍ LUX-ECO

Protipožární pouzdro lze upravit na požadovanou a přípustnou délku pomocí ostrého nože s jemnými zuby..

1 Změřte požadovanou délku

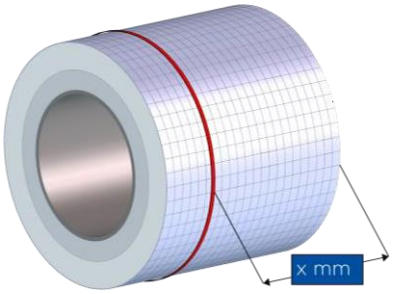

2 Vložte délkový prvek s odpovídajícím průměrem tak, aby nedošlo k poškození tvaru protipožárního pouzdra.

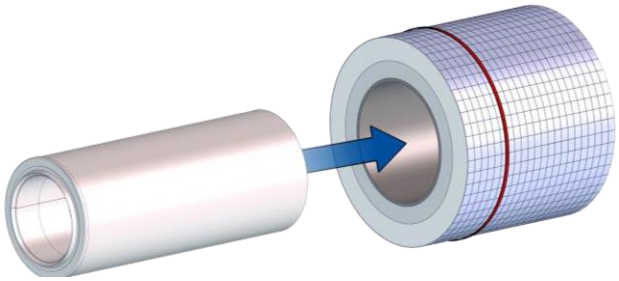

3 Prořízněte UX-ECO ostrým nožem s jemnými zuby.

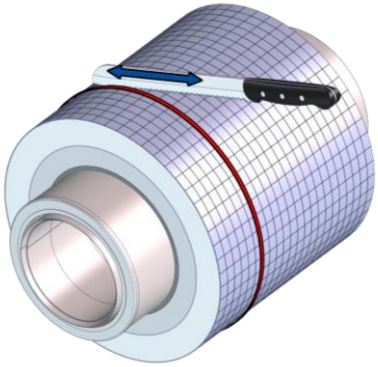

4 Odstraňte oddělenou část a prvek prodloužení.

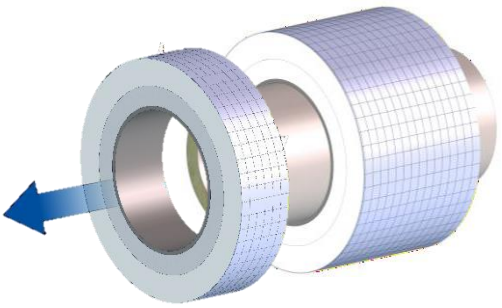

5 LUX-ECO zkráceno

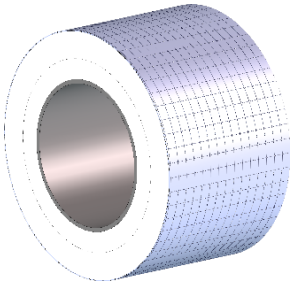

5 PROTIPOŽÁRNÍ LEPIDLO

Protipožární lepidlo se dodává v tubě o hmotnosti 850 g.
Používá se k lepení radiačního ochranného panelu na LUX-ECO nebo k lepení na zdivo při prostupu izolací vnější stěny, viz kapitola 7.2.



Poznámka: **Před použitím lepidlo dobře prohněťte, aby mělo homogenní konzistenci a lépe se nanášelo.**
Teplota zpracování by měla být nejméně 5 °C.

6 PANELY RADIAČNÍ OCHRANY

6.1 MALÝ PANEL RADIAČNÍ OCHRANY

Panel radiační ochrany je vyroben z nehořlavého vermikulitového protipožárního materiálu v souladu s třídou stavebního materiálu A1.

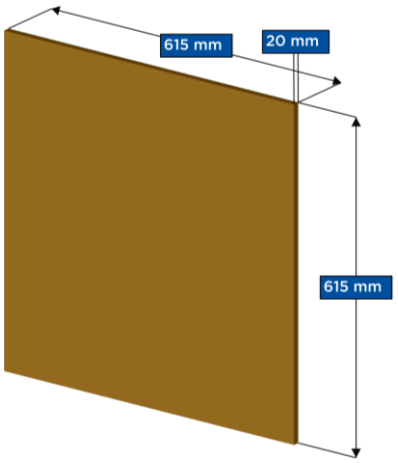

Vermikulitový panel na ochranu proti záření (LUX-BSP615)

Pozor: **Malá deska radiační ochrany je součástí schválení stavebním úřadem. Je vyžadována vždy, pokud je krb připojen pomocí jednostěnného připojovacíh**

Obklad stěny musí být nehořlavý.

Poznámka: **Při instalaci do vnitřních stěn může být vyžadována další ochranná deska proti záření.**

6.1.1. VYTVOŘENÍ VÝŘEZU PRO OTVOR V OCHRANNÉ DESCE PROTI ZÁŘENÍ.

1. Změřte a označte velikost výřezu

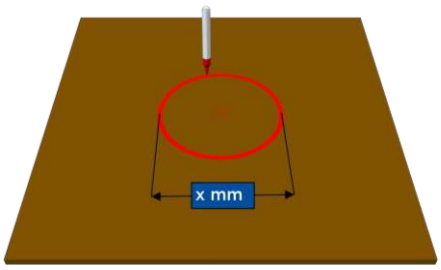

2. Pomocí akumulátorového šroubováku/vrtačky předvrtejte otvor pro přímočarou pilu.

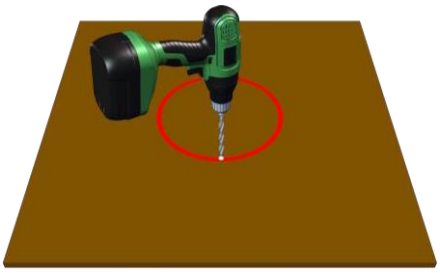

3. Vyřízněte označený kruh pomocí přímočaré pily a vyjměte výřez.

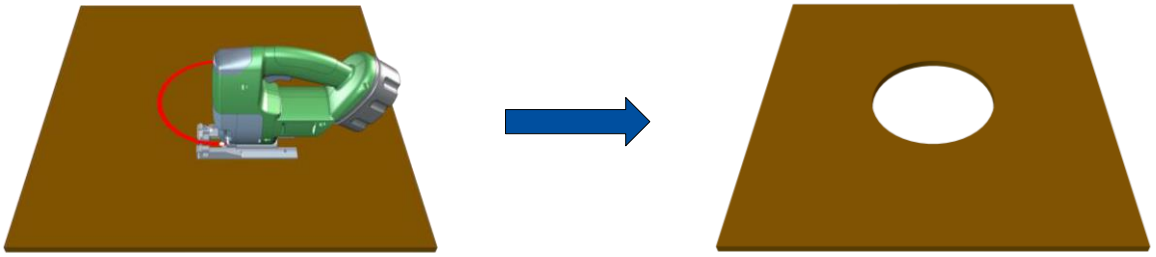

6.1.2. MONTÁŽ

1. V ochranném panelu proti záření udělejte výřez o 1 cm větší, než je vnější průměr délkového prvku.

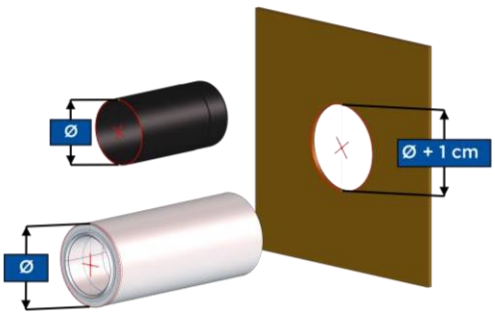

2. Naneste protipožární lepidlo LUX-ECO a přilepte jej na panel radiační ochrany.

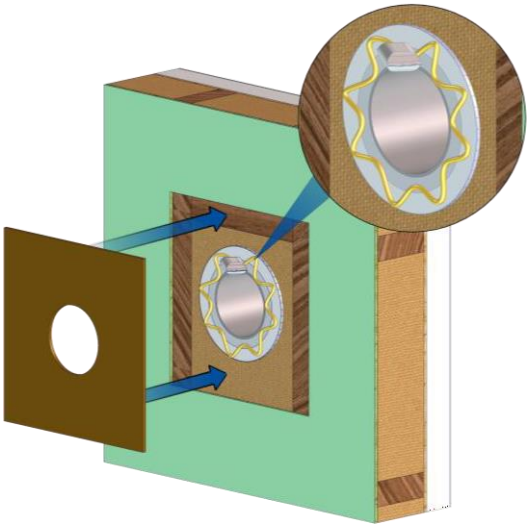

Tiskové chyby a technické změny jsou vyhrazeny!

3 Poté panel přišroubujte ke stěně.

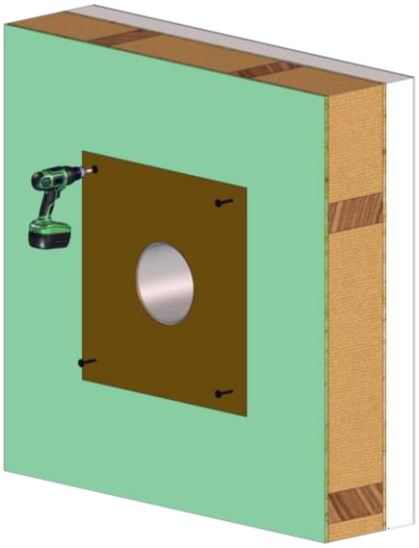

4 Dvoustěnný podélný prvek (s obložením stěny) je v jedné rovině s panelem proti záření.

Izolační plášť jednostěnného spojovacího prvku leží v jedné rovině se zadní stranou panelu radiační ochrany.

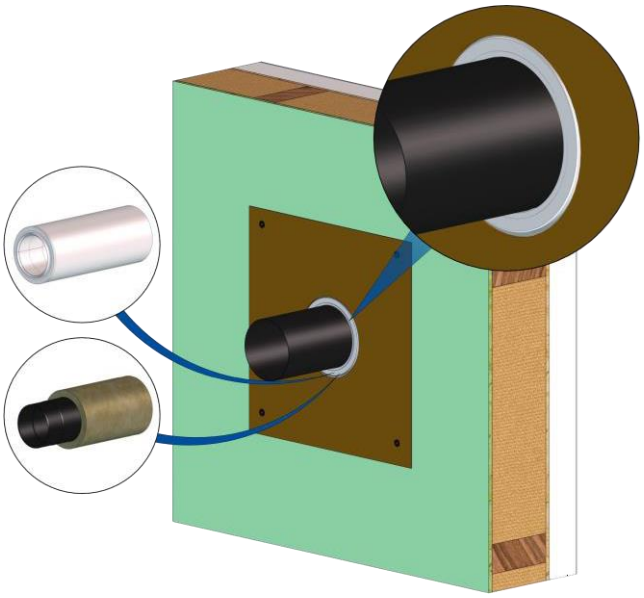

Obrázek 6.1-2: Montáž malé radiační ochranné desky

6.2 VELKÝ PANEL RADIAČNÍ OCHRANY

Jednodílný velkoplošný protiradiační panel je vyroben z nehořlavého protipožárního materiálu z křemičitanu vápenatého v souladu s třídou stavebního materiálu A1.

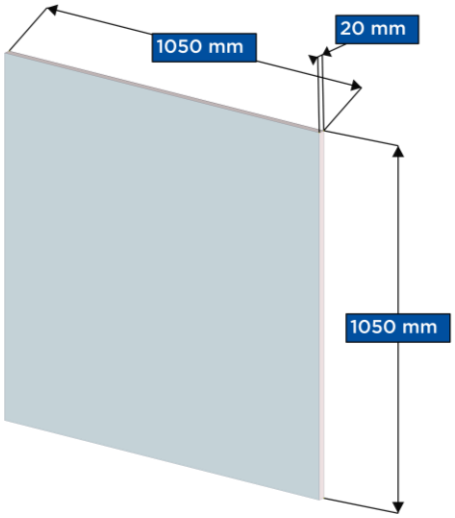

Obrázek 6.2-1: Panel ochrany proti záření z křemičitanu vápenatého (LUX-ABS1050x1050)

Je vyžadován, pokud je použit jednostěnný odvod spalin a obklad stěn nebo stropu v okruhu nejméně 400 mm tvoří hořlavé stavební materiály (např. dřevěné obložení). V takovém případě musí být tento obklad stěny nahrazen panelem na ochranu proti záření.

Instalace se provádí stejným způsobem jako u malého radiačního ochranného panelu.

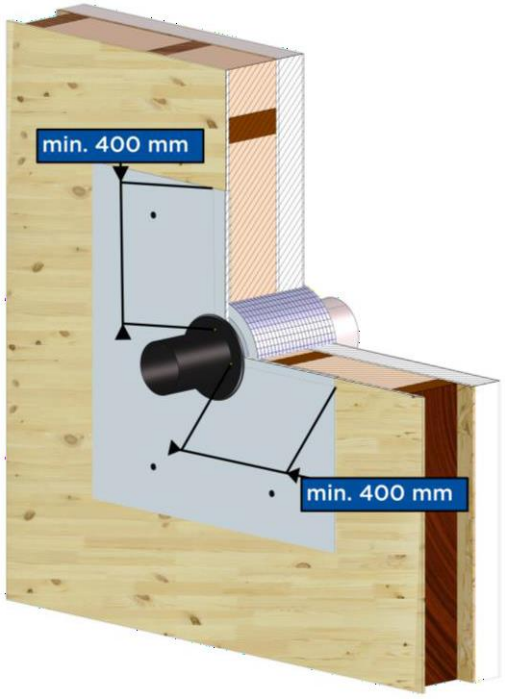

7 PŘÍKLADY MONTÁŽE

7.1 DETAILNÍ POHLED

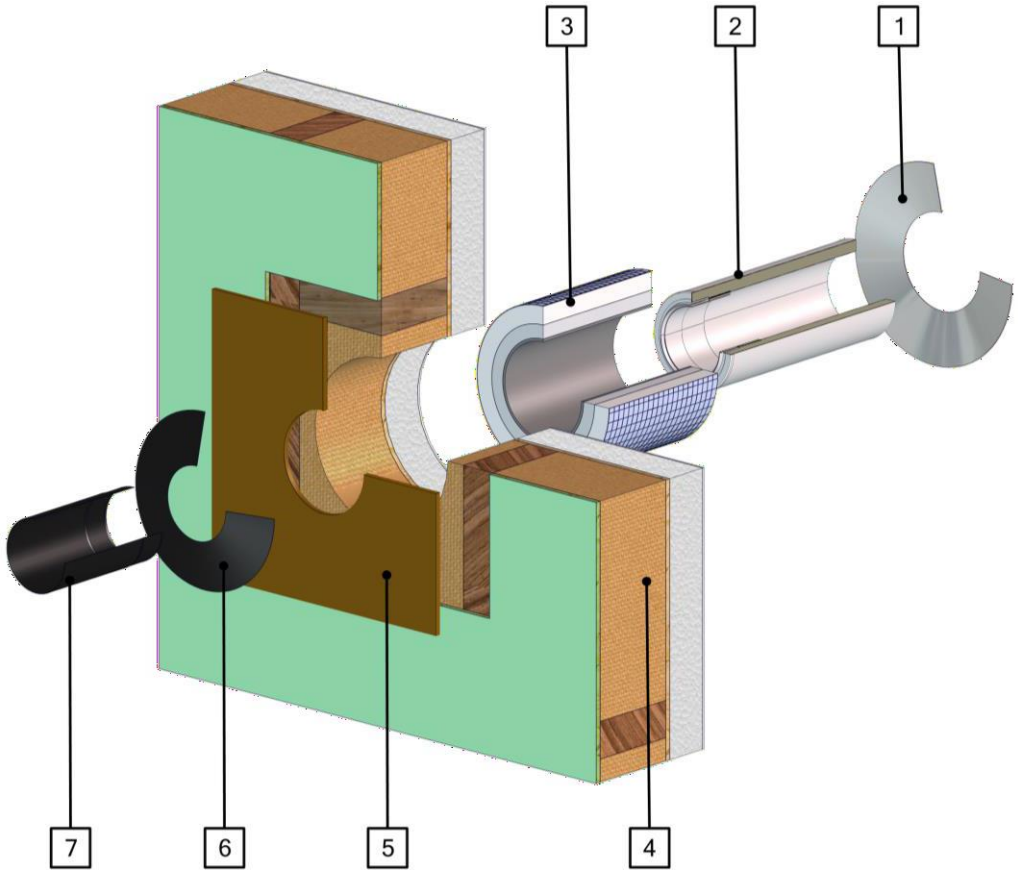

LEGENDA	
Pozice	Popis
1	Kryt stěny / vnější stěnová rozeta
2	Dvoustěnné potrubí (s obložením stěny)/ systém odvodu spalin
3	Protipožární kanál LUX-ECO
4	Hořlavá stěna
5	Vnitřní radiační ochranný panel (malý)
6	Kryt stěny / vnitřní stěnová růžice
7	Jednostěnný kouřovod uvnitř

7.2 DETAIL INSTALACE V HOŘLAVÉ VNĚJŠÍ IZOLACI

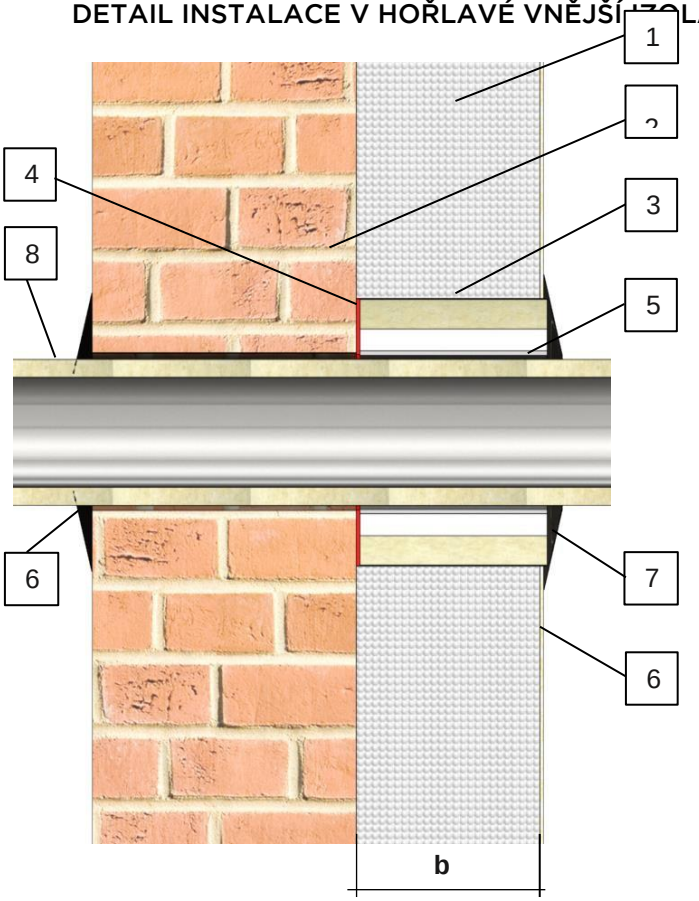

Hloubka b ≤ 180 mm

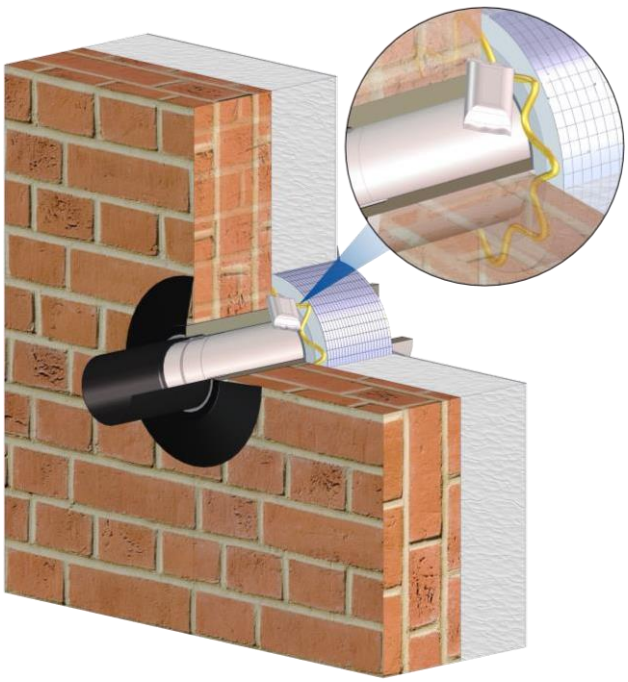

Pozice 1 Vnější izolace
- Polystyren
- polyuretan
- minerální vlna
- minerální vlna
- atd.

Pozice 2 Zdivo
- Cihly

Klinkerové cihly
- vápenný písek
- atd.

Pozice 3 Stěnové potrubí (WDF)
- WDF lze zkrátit

Pozice 4 Připojení WDF ke zdivu
- Lepidlo na dlaždice podle DIN EN 12004
- Protipožární lepidlo

Pozice 5 Dvoustěnný systém odvodu spalin
- Komínové systémy / spojovací kusy s min. 25 mm tepelné izolace

Pozice 6 Vnější omítka
- Armovací síť včetně lepicí a armovací malty a dokončovací omítky

Pozice 7 Kryt stěny / stěnová rozeta Vnější

Pozice 8 Kouřovod
- neizolovaný
- izolovaný

Pozice 9 Kryt stěny / stěnová růžice venku

7.3 DETAIL STĚNOVÉ PRŮCHODKY LUX-ECO V HOŘLAVÝCH STĚNÁCH

(zde zobrazeno ve vnější stěně)

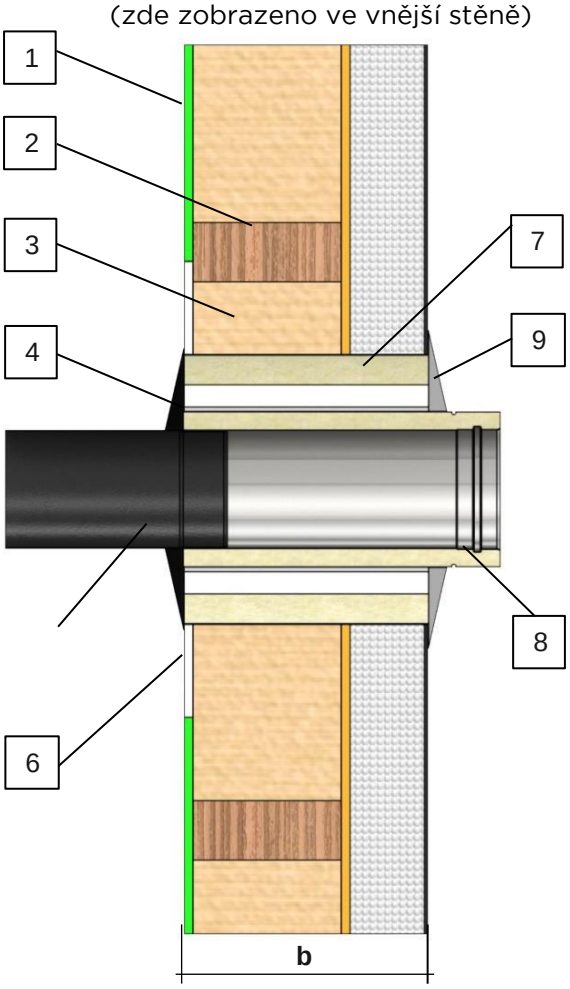

Hloubka b ≤ 360 mm

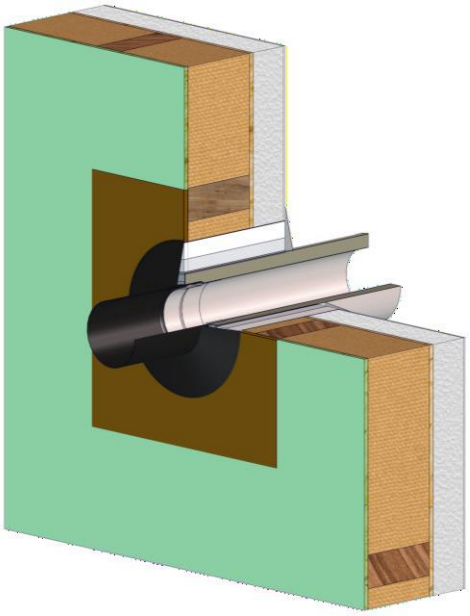

Pozice 1 Nástěnná deska

- Sádrokartonové desky
- Sádrovláknité desky
- Sádrokartonové protipožární desky
- Kalciumsilikátové desky
- Promatect H
- Promatect L
- Promaxon typ A
- Bluclad
- Včetně parotěsné fólie B2-DIN 4102)

Pozice 2 Rám s čepy

- Profil pro suchou výstavbu
- Dřevěný rám

Pozice 3 Izolační materiály stěn

- Minerální vlna, A1-DIN 4102
- Minerální vlna, A2-DIN 4102
- Polystyren
- Celulóza, korek
- Izolace z dřevních vláken
- atd.

Pozice 4 Stěnový panel / stěnová rozeta

uvnitř

Pozice 5 Kouřovod

- neizolovaný
- izolovaný

Pozice 6 Ochranný panel proti sálání

- Přilepte protipožární potrubí k celému povrchu panelu radiační ochrany pomocí protipožárního lepidla.

Pozice 7 Stěnové potrubí (WDF)

- WDF lze zkrátit

Pozice 8 Dvoustěnný systém odvodu spalin

min. 25 mm tepelné izolace

Pozice 9 Kryt stěny / stěnová rozeta

vně

7.4 DETAIL INSTLACE DO ROVNÉ STŘECHY

(na obrázku u stropu)

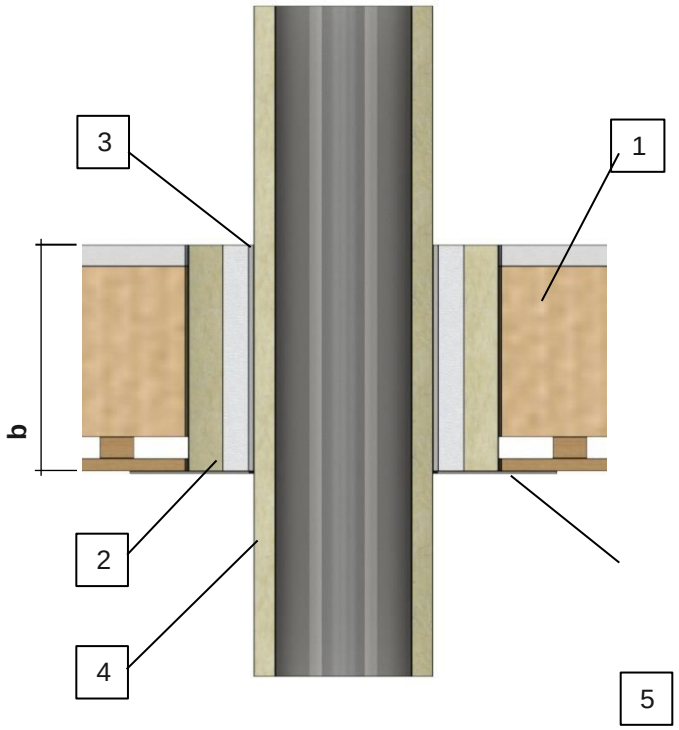

Pozice 1 Dřevěný trámový strop / plochá střecha

- zateplený
- neizolovaný

Pozice 2 Strop a plochá střecha průchozí

Zkrácený stropní a plochý střešní průvlak

Pozice 3 Výplňový materiál na vstupu a výstupu

- Minerální vlna, A1-DIN 4102
- Keramická izolace, A1-DIN 4102
- Promaglaf
- těsnicí šňůra

Pozice 4 Dvoustěnný systém odvodu spalin

- Systémy odvodu spalin / připojovací kusy s min. 25 mm tepelné izolace

Pozice 5 Stropní panel

- Nerezová ocel

Hloubka b ≤ 500 mm

