jeremias®
KOMÍNOVÉ SYSTÉMY

MONTÁŽNÍ NÁVOD

Systém
EW-KL

Certifikace 0036 CPR 9174 004 podle DIN 1856-1

(Další detaily najdete v prohlášení o výkonu systému EW-KL v šachtě)

Informace o výrobku

„Požadavky na kovové spalinovody část 1:
Stavební díly pro komínové systémy“ DIN EN 1856-1:2009

Identifikace výrobce:

Jeremias GmbH
Opfenrieder Str. 11-14
91717 Wassertrüdingen
Tel.: +49 (0) 9832 / 68 68-50
Fax: +49 (0) 9832 / 68 68-68
Internet: www.jeremias.de
E-Mail: info@jeremias.de

Označení výrobku:
(Obchodní označení) **EW-KL** (kónicky těsnící, jednovrstvý systémový spalinovod, montáž do šachet)

Notifikovaná osoba: TÜV SÜD Industrie Service GmbH

Jméno a funkce odpovědné osoby: **Stefan Engelhardt** jednatel

Značení doprovodných dokumentů

0.1	Kovový systémový spalinovod	EN 1856-1	T200	P1	W	V2-L50060	O00	60 -1000	Spalinovod, jednovrstvé provedení, odolný proti vlhkosti, montáž do šachet / komínů, které splňují požadavky požární bezpečnosti, montáž se zadním odvětráním. Funkce v přetlaku.
0.2	Kovový systémový spalinovod	EN 1856-1	T200	H1	W	V2-L50060	O50 O75 O100 O200	60 - 300 350 - 450 500 - 600 650 -1000	Spalinovod, jednovrstvé provedení, odolný proti vlhkosti, montáž do šachet / komínů, které splňují požadavky požární bezpečnosti, montáž se zadním odvětráním. Funkce v přetlaku / vysokopřetlaku.
0.3	Kovový systémový spalinovod	EN 1856-1	T400	N1	D	V2-L50060	G50 G75 G100 G200	60 - 300 350 - 450 500 - 600 650 -1000	Spalinovod, jednovrstvé provedení, odolný při vyhoření sazí, montáž do šachet / komínů, které splňují požadavky požární bezpečnosti. Funkce v podtlaku.
0.4	Kovový systémový spalinovod	EN 1856-1	T400	P1	W	V2-L50060	O50 O75 O100 O200	60 - 300 350 - 450 500 - 600 650 -1000	Spalinovod, jednovrstvé provedení, odolný proti vlhkosti, montáž do šachet / komínů, které splňují požadavky požární bezpečnosti, montáž se zadním odvětráním. Funkce v přetlaku.
0.5	Kovový systémový spalinovod	EN 1856-1	T450	H1	W	V2-L50060	O50 O75 O100 O200	60 - 300 350 - 450 500 - 600 650 -1000	Spalinovod, jednovrstvé provedení, odolný proti vlhkosti, montáž do šachet / komínů, které splňují požadavky požární bezpečnosti, montáž se zadním odvětráním. Funkce v přetlaku / vysokopřetlaku.
0.6	Kovový systémový spalinovod	EN 1856-1	T600	N1	D	V3-L50060	G70 G105 G140 G280	60 - 300 350 - 450 500 - 600 650 -1000	Spalinovod, jednovrstvé provedení, odolný při vyhoření sazí, montáž s izolační vrstvou 25mm do šachet / komínů, které splňují požadavky požární bezpečnosti. Funkce v podtlaku.
0.7	Kovový systémový spalinovod	EN 1856-1	T600	P1	W	V2-L50060	O100 O150 O200 O400	60 - 300 350 - 450 500 - 600 650 -1000	Spalinovod, jednovrstvé provedení, odolný proti vlhkosti, montáž do šachet / komínů, které splňují požadavky požární bezpečnosti, montáž se zadním odvětráním. Funkce v přetlaku.
0.8	Kovový systémový spalinovod	EN 1856-1	T600	H1	W	V2-L50060	G100 G150 G200 G400	60 - 300 350 - 450 500 - 600 650 -1000	Spalinovod, jednovrstvé provedení, odolný proti vlhkosti, montáž do šachet / komínů, které splňují požadavky požární bezpečnosti, montáž se zadním odvětráním. Funkce v přetlaku / vysokopřetlaku.

Popis výrobku
Číslo normy
Teplotní třída
Tlaková třída
Odolnost proti kondenzátu (W: vlhký / D: suchý)
Odolnost proti korozi
Specifikace materiálu vnitřní roury
Odolnost při vyhoření sazí (G: ano / O: ne) a vzdálenost k hořlavým materiálům (mm)
Jmenovitý průměr (Ø) (vnitřní roura) v mm

Úsek kovového systémového spalinovodu, vícevrstvý

Pevnost v tlaku:
Maximální zatížení (viz montážní návod)

Odpor při proudění:
Střední drsnost: 1,0 mm,
hodnoty Zeta (viz montážní návod) dle DIN EN 13384-1

Tepelný odpor v šachtě:
Bez izolace 0 m²K/W
S izolací 25 mm ≥0,26 m²K/W

Pevnost v tahu za ohybu:
Šikmá montáž:
maximální délka mezi dvěma vzpěrami 4 m při 90°

Mrazuvzdornost: Ano

Čištění:
Spalinovod smí být čištěn pouze čisticími prostředky z umělé hmoty nebo nerezové oceli.

Vers. 2016/01

Strana 5 z 9

Informace o výrobku

„Požadavky na kovové spalinovody část 2:
Stavební díly pro komínové systémy“ DIN EN 1856-1:2009

Identifikace výrobce:

Jeremias GmbH
Opfenrieder Str. 11-14
91717 Wassertrüdingen
Tel.: +49 (0) 9832 / 68 68-50
Fax: +49 (0) 9832 / 68 68-68
Internet: www.jeremias.de
E-Mail: info@jeremias.de

Označení výrobku: **EW-KL Spojovací potrubí** (pevné, jednovrstvé, konicky utěsněné spojovací potrubí)

Notifikovaná osoba: TÜV SÜD Industrie Service GmbH

Jméno a funkce odpovědné osoby: **Stefan Engelhardt** jednatel

Značení doprovodných dokumentů

Pevné jednovrstvé spojovací potrubí EW-KL	**0.1**	**EN 1855-2**	**T200**	**P1**	**W**	**V2-L50060 L50080 L50100**	**O50 M**	**60 – 600**	Jednovrstvé spojovací potrubí odolné proti vlhkosti, sestávající se z konicky utěsněných pevných rour a tvarovek, provětrávané po celé délce, stahovací spona nutná. Funkce v přetlaku do 200Pa. (olej, plyn).
	0.2	**EN 1856-2**	**T200**	**H1**	**W**	**V2-L50060 L50080 L50100**	**O50 M**	**60 - 600**	Jednovrstvé spojovací potrubí odolné proti vlhkosti, sestávající se z konicky utěsněných pevných rour a tvarovek, provětrávané po celé délce, stahovací spona nutná. Funkce ve vysokopřetlaku do 5000Pa. (olej, plyn).
	0.3	**EN 1856-2**	**T400**	**H1**	**W**	**V2-L50060 L50080 L50100**	**O375 NM O390 NM O450 NM O500 M**	**60 - 120 ≤130 ≤150 60 - 600**	Jednovrstvé spojovací potrubí odolné proti vlhkosti, sestávající se z konicky utěsněných pevných rour a tvarovek, provětrávané po celé délce, stahovací spona nutná. Funkce ve vysokopřetlaku do 5000Pa. (olej, plyn). **Pro teplotní třídu >T400 nebo pokud je nutná montáž v menší vzdálenosti od hořlavých materiálů, lze použít třívrstvé spojovací potrubí DW-KL s certifikátem Č.: 0036 CPD 9174 041.**
	0.4	**EN 1856-2**	**T400**	**N1**	**D**	**V2-L50060 L50080 L50100**	**G400 M¹**	**60 - 600**	Jednovrstvé spojovací potrubí odolné proti vyhoření, sestávající se z pevných rour a tvarovek, provětrávané po celé délce, bez opláštění, stahovací spona nutná. Funkce v podtlaku (pevná paliva). **Pro teplotní třídu >T400 nebo pokud je nutná montáž v menší vzdálenosti od hořlavých materiálů, lze použít třívrstvé spojovací potrubí DW-kl, DW-tu, DW-vision, DW-eco a DW-eco-titan s certifikáty č: 0036 CPD 9174 041 / …047/ …048/…049/…054.**

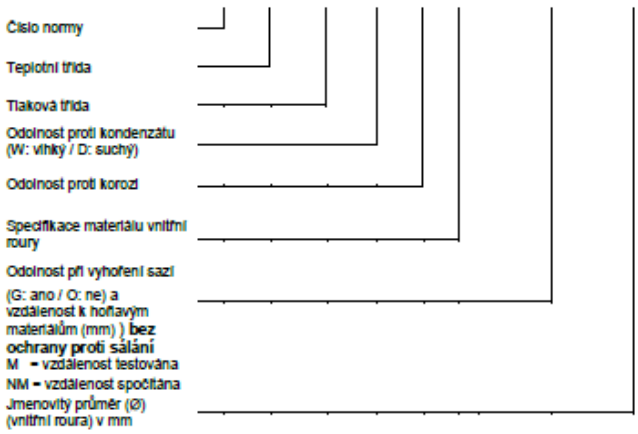

Pevné kovové spojovací potrubí

Pevnost v tlaku:
>10 m na tvarovky a spojovací elementy

Nevertikální montáž:
Maximální připuštěný odstup mezi dvěmi podpěrami, držáky nebo zavěšením ≤ 3 m

Maximální rozestup svislých kotevních podpor:
≤ 4 m mezi dvěma úchyty

Odolnost při vyhoření sazí: Ano

Odpor při proudění:
Střední drsnost: 1,0 mm,
hodnoty Zeta dle DIN EN 13384-1

Mrazuvzdornost: Ano

Čištění:
Spojovací potrubí smí být čištěno pouze čisticími prostředky z umělé hmoty nebo nerezové oceli.

¹S instalovanou ochranou proti tepelnému sálání může být odstup od hořlavých konstrukcí pro všechny průměry u klasifikace 0.4: „T400 N1 D V2-L50060 G400“ změněn na 300 mm.

Vers. 2017/03

Strana **9** z **9**

Obsah:

Obsah

1. Přehled systému 5

2. Montáž a předpisy 7

3. Obecně k palivům 8

4. Montážní výšky 8

5. Stavební požadavky 9

6. Minimální vzdálenost od hořlavých látek 10

7. Montáž spalinového potrubí 11
Obecně k montáži prvků 11
Spojení prvků 11
Čistící otvor 12
Měřící prvek 12
Montáž komína 13
Druhý kontrolní otvor 13
Uhýbané komíny 13
Montáž větrací mřížky 13
Montáž krytu komína 14
Ústí 14
Tlaková zkouška 14
Závěrečné práce 14
Spojovací potrubí 14
Závěrečná upozornění 14

8. Označování po montáži 15

1 PŘEHLED SYSTÉMU

Popis a přehled jednotlivých klasifikací:

Model 0.1:

Systém zařízení pro odvod spalin v podtlaku a přetlaku pro suchý nebo vlhký provoz.
Možný účel použití: Olejové a plynové kotle, kondenzační topeniště, spalinová zařízení v přetlaku, kogenerační jednotky, záložní napájecí zdroje atd. Zde se nemusí provádět posudek, že se teplota vnitřní stěny vyústění zařízení pro odvod spalin nachází při ustálení teploty nad teplotou rosného bodu vodní páry spalin.
Klasifikace podle DIN 1856-1:
Spalinový systém **EN 1856-1 T200 – P1 – W – V2 – L50060 – O00**

Model 0.2:

Systém zařízení pro odvod spalin pro všechna pravidelná topeniště (olej, plyn) v podtlaku/vysokém tlaku pro suchý a vlhký provoz.
Možný účel použití: Olejové a plynové kotle atd. Nemusí se provádět posudek, že se teplota vnitřní stěny vyústění zařízení pro odvod spalin nachází při ustálení teploty nad teplotou rosného bodu vodní páry spalin.
Klasifikace podle DIN 1856-1:
Spalinový systém **EN 1856-1 T200 – H1 – W – V2 – L50060 – Oxx***

Model 0.3:

Zařízení pro odvod spalin pro všechna pravidelná topeniště (olej, plyn a tuhá paliva) v podtlaku pro suchý provoz.
Možný účel použití: otevřené krby, kachlová kamna, kotle na pelety, pece, olejové a plynové kotle atd. Výpočet průřezu podle DIN EN 13384 musí zajistit, aby se teplota vnitřní stěny vyústění komínu nacházela při ustálení teploty nad teplotou rosného bodu vodní páry zplodin.
Klasifikace podle DIN 1856-1:
Spalinový systém **EN 1856-1 T400 – N1 – D – V2 – L50060 – Gxx***

Model 0.4:

Systém zařízení pro odvod spalin v podtlaku a přetlaku pro suchý a vlhký provoz. Možný účel použití: Olejové, plynové, kondenzační kotle, spalinová zařízení v přetlaku, kogenerační jednotky, záložní napájecí zdroje atd. Nemusí se provádět posudek, že se teplota vnitřní stěny vyústění zařízení pro odvod spalin nachází při ustálení teploty nad teplotou rosného bodu vodní páry spalin.
Klasifikace podle DIN 1856-1:
Spalinový systém **EN 1856-1 T400 – P1 – W – V2 – L50060 – Oxx***

Model 0.5:

Zařízení pro odvod spalin pro všechna pravidelná topeniště (olej, plyn) v podtlaku/vysokém tlaku pro suchý a vlhký provoz.
Možný účel použití: Olejové a plynové kotle, kogenerační jednotky, plynové a naftové motory atd. Nemusí se provádět posudek, že se teplota vnitřní stěny vyústění zařízení pro odvod spalin nachází při ustálení teploty nad teplotou rosného bodu vodní páry spalin.
Klasifikace podle DIN 1856-1:
Spalinový systém **EN 1856-1 T450 – H1 – W – V2 – L50060 – Oxx***

Model 0.6:
Zařízení pro odvod spalin pro všechna pravidelná topeniště (olej, plyn a tuhá paliva) v podtlaku pro suchý provoz.
Možný účel použití: otevřené krby, kachlová kamna, kotle na pelety, pece, olejové a plynové kotle atd. Výpočet průřezu podle DIN EN 13384 musí zajistit, aby se teplota vnitřní stěny vyústění komínu nacházela při ustálení teploty nad teplotou rosného bodu vodní páry zplodin.
Klasifikace podle DIN 1856-1:
Spalinový systém **EN 1856-1 T600 – N1 – D – V3 – L50060 – Gxx***
Musí se dbát na to, že u této aplikace je přípustná montáž v šachtě pouze s vrstvou izolačního materiálu 25 mm.

Model 0.7:
Systém zařízení pro odvod spalin v podtlaku a přetlaku pro suchý a vlhký provoz. Možný účel použití: Olejové, plynové, kondenzační kotle, spalinová zařízení v přetlaku, kogenerační jednotky, záložní napájecí zdroje atd. Nemusí se provádět posudek, že se teplota vnitřní stěny vyústění zařízení pro odvod spalin nachází při ustálení teploty nad teplotou rosného bodu vodní páry spalin.
Klasifikace podle DIN 1856-1:
Spalinový systém **EN 1856-1 T600 – P1 – W – V2 – L50060 – Oxx***

Model 0.8*:*
Systém zařízení pro odvod spalin v podtlaku/vysokém tlaku pro suchý a vlhký provoz. Možný účel použití: Olejové, plynové, kondenzační kotle, spalinová zařízení v přetlaku, kogenerační jednotky, záložní napájecí zdroje atd. Nemusí se provádět posudek, že se teplota vnitřní stěny vyústění zařízení pro odvod spalin nachází při ustálení teploty nad teplotou rosného bodu vodní páry spalin.
Klasifikace podle DIN 1856-1:
Spalinový systém **EN 1856-1 T600 – H1 – W – V2 – L50060 – Gxx***

xx*: Vzdálenost od hořlavých stavebních dílů závisí na průměru, viz tabulka 2

2 MONTÁŽ A PŘEDPISY

Montáž musí být provedena odborně v souladu s montážním návodem a s platnými národními předpisy.

V Německu zejména DIN V 18160-1 a platný LBauO (zemský stavební řád), FeuVo (nařízení o topeništích), příslušné normy ČSN a všechny další stavební a bezpečnostní předpisy.

Potřebný průřez se musí určit podle ČSN EN 13384 a musí ho prověřit provádějící odborný podnik. Před montáží se musí vyjasnit provedení zařízení s kompetentním zplnomocněným okresním kominíkem.

3 OBECNĚ K PALIVŮM

Použití černého nebo antracitového uhlí jako paliva není povoleno!

Při spalování dřeva je nutno dbát na to,

- aby se používalo pouze kusové dřevo v přírodním stavu včetně přilnuté kůry, obzvláště ve formě štěpin.
- aby se používaly výlisky ze dřeva v přírodním stavu ve formě dřevěných briket nebo pelet vždy s odpovídajícím dokladem o kvalitě.

Pro spalování není povoleno:

- dřevo, které je ošetřeno ochrannými prostředky na dřevo.
- natřené nebo lakované dřevo
- překližka, dřevotřísky, dřevovláknité desky nebo jinak slepované dřevo
- brikety z kůry
- plasty všeho druhu
- jakékoliv odpady!

Pro praktické provedení se musí nutně dbát na to, aby bylo používané palivo uvedeno explicitně jako vhodné v návodu k použití výrobce pece.

4 MONTÁŽNÍ VÝŠKY

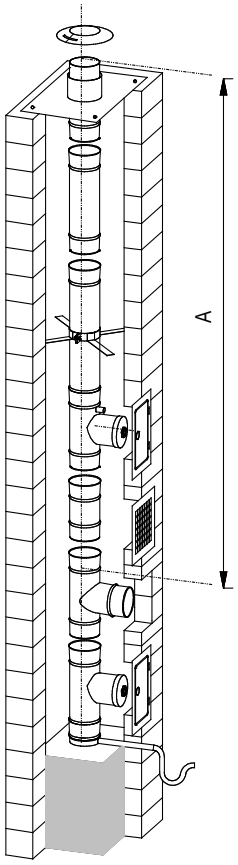

Obrázek 1: Montážní výšky

Rozměr A, montážní výška nad T-kusem v m			
Jmenovitý průměr v mm:	Tloušťka stěny vnitřní roury v mm		
	0,6	0,8	1,0
80	95	113	139
100	87	106	125
115	82	101	115
120	80	99	111
130	76	96	104
140	72	93	98
150	68	89	91
160	64	86	84
180	57	79	70
200	49	72	56
250	39	58	47
300	28	43	38
350	26	40	35
400	25	36	32
450	22	33	29
500	20	30	26
550	18	26	23
600	16	23	19

Tabulka 1: Montážní výšky (údaje v m)

5 STAVEBNÍ POŽADAVKY

Spalinové vedení musí být namontováno v rámci vlastní, příp. podélně větrané šachty nebo kanálu. Požadavky protipožární ochrany šachet (F30 až F90) se řídí stavebními právními předpisy (nařízením o topeništích) příslušné spolkové země nebo státu. Kromě potřebných čisticích a kontrolních otvorů se schválenými čisticími uzávěry nesmí mít šachta žádný otvor, mimo instalačního prostoru topeniště. (Kontrolní otvory se musí odsouhlasit s kompetentním kominíkem.) Do jedné šachty lze zabudovat více spalinových potrubí, pouze, pokud to povolují národní předpisy a stavební právo.

Spojení systémových prvků musí být od kogenerační jednotky až po vyústění provedeno velmi pečlivě, aby bylo dosaženo požadované těsnosti (třída tlaku). Třídu tlaku (P1 = 200 Pa / H1 = 5000 Pa) prověří kompetentní zplnomocněný kominík.

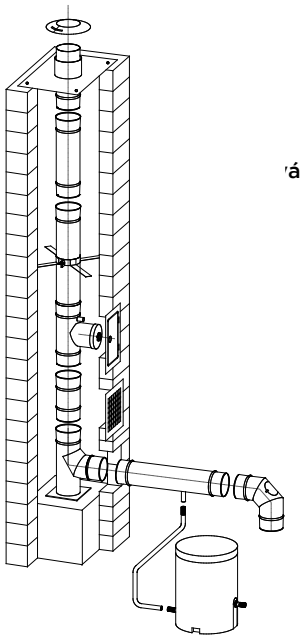

Obrázek 2: Systémová montáž

6 MINIMÁLNÍ VZDÁLENOST OD HOŘLAVÝCH LÁTEK VE SVISLÉ ČÁSTI

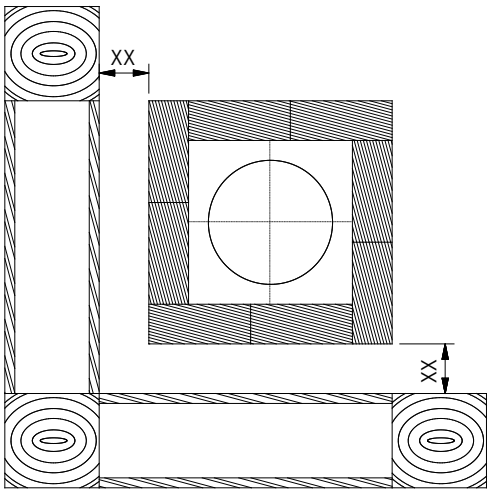

Obrázek 3

Provedení	Třída teploty	Třída tlaku	Odolnost proti kondenzátu	Odolnost proti korozi a tloušťka materiálu	Odolnost proti čadícímu ohni a vzdálenost od hořlavých stavebních materiálů	Jmenovitá světlost (průměr vnitřní roury)	Použití
0.1	T200	P1	W	V2-L50060	O00 (= 0 mm)	Ø 80 – 1000	Olej a plyn pro vlhký a suchý provoz
0.2	T200	H1	W	V2-L50060	O50 (= 50 mm) O75 (= 75 mm) O100 (=100 mm) O200(=200 mm)	Ø 80 – 300 Ø 350 – 450 Ø 500 – 600 Ø 650 – 1000	Olej a plyn pro vlhký a suchý provoz
0.3	T400	N1	D	V2-L50060	G50 (= 50 mm) G75 (= 75 mm) G100 (=100 mm) G200(=200 mm)	Ø 80 – 300 Ø 350 – 450 Ø 500 – 600 Ø 650 – 1000	Olej, plyn a topeniště pro pevná paliva pro suchý provoz
0.4	T400	P1	W	V2-L50060	O50 (= 50 mm) O75 (= 75 mm) O100 (=100 mm) O200(=200 mm)	Ø 80 – 300 Ø 350 – 450 Ø 500 – 600 Ø 650 – 1000	Olej a plyn pro vlhký a suchý provoz
0.5	T450	H1	W	V2-L50060	O50 (= 50 mm) O75 (= 75 mm) O100 (=100 mm) O200(=200 mm)	Ø 80 – 300 Ø 350 – 450 Ø 500 – 600 Ø 650 – 1000	Olej a plyn pro vlhký a suchý provoz
0.6	T600	N1	D	V3-L50060	G70 (= 70 mm) G105 (=105 mm) G140 (=140 mm) G280(=280 mm)	Ø 80 – 300 Ø 350 – 450 Ø 500 – 600 Ø 650 – 1000	Olej, plyn a topeniště pro pevná paliva pro suchý provoz
0.7	T600	P1	W	V2-L50060	O100 (=100 mm) O150 (=150 mm) O200 (=200 mm) O400 (=400 mm)	Ø 80 – 300 Ø 350 – 450 Ø 500 – 600 Ø 650 – 1000	Olej a plyn pro vlhký a suchý provoz
0.8	T600	H1	W	V2-L50060	G100 (=100 mm) G150 (=150 mm) G200 (=200 mm) G400 (=400 mm)	Ø 80 – 300 Ø 350 – 450 Ø 500 – 600 Ø 650 – 1000	Olej a plyn pro vlhký a suchý provoz

Tabulka 2: Vzdálenosti

7 MONTÁŽ SPALINOVÉHO POTRUBÍ

7.1 OBECNĚ K MONTÁŽI PRVKŮ

Všechny součásti se musí montovat tak, aby nátrubek (hrdlo) směřoval nahoru, příp. ve směru spalin. Kovové utěsnění součástí systému EW-KL se provádí kónicky tvarovanými zásuvnými koncovkami, čímž se dosáhne kovového celoplošného utěsnění. To má výhodu, že se nemusí používat dodatečné těsnicí materiály (např. silikonová těsnění) a tím se dosáhne vysoké těsnosti při teplotách použití až do 600 °C.

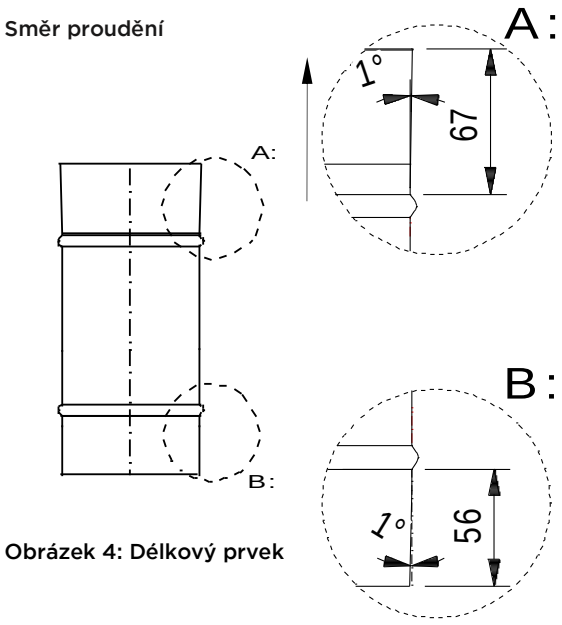

Obrázek 4: Délkový prvek

7.2 SPOJENÍ PRVKŮ

Před zasunutím délkových prvků nebo tvarovek prověřte, zda je kónická těsnicí plocha čistá. K odborné montáži kónického spoje je nutno použít dodanou pastu KL (kluzný a těsnicí prostředek). Všechny součásti se musí montovat tak, aby nátrubek (hrdlo) roury ukazoval nahoru, příp. ve směru spalin.

U vodorovného dílu musí být, obzvláště při pulsujícím proudu spalin (např. motorů), zajištěn každý spoj pomocí stahovací spony.

Pokud vytváří koleno 87° patu svislého zařízení pro odvod spalin (patní koleno), což je nejčastější založení komína při využití **„**v přetlaku**“** (např. pro kondenzační zařízení), potom by mělo být toto 87° koleno zabudováno v opěrné patce. K dispozici je na přání také T-kus 45° a 87°.

1. Délkové prvky před spojením



2. Kluznou a těsnicí pastu tence nanést na zúženou stranu (strana zásunu)



3. Každý díl se instaluje samostatně a pomocí vhodné desky z plastu nebo dřeva, která se položí na konec instalovaného prvku, dobouchne třemi až čtyřmi opatrnými údery kladiva. Tím vznikne tlakotěsné spojení. Tento postup se opakuje pro každý spoj.

Obrázek 5: Spojení prvků

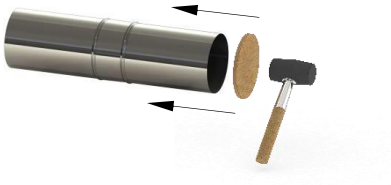

7.3 ČISTICÍ OTVOR

Poloha čisticích a inspekčních prvků se navrhuje v souladu s ČSN 73 4201 a dalšími platnými předpisy a měla by být projednána již ve fázi projektu s kompetentním zplnomocněným kominíkem.

7.4 MĚŘICÍ PRVEK

Poloha měřicích prvků se navrhuje v souladu s ČSN 73 4201 a dalšími platnými předpisy a měla by být projednána již ve fázi projektu s kompetentním zplnomocněným kominíkem.

7.5 MONTÁŽ KOMÍNA

- Montáž s použitím patního kolene:
  - Do vytvořeného otvoru ve stěně komína nasaďte patní koleno s nahlížecím prvkem a konzolí (nahlížecí díl může být u přetlakových komínů ve svislé části vynechán a umístěn v kouřovodu co nejblíže patnímu kolenu) a vyrovnejte.
- Montáž s použitím T-kusu
  - Do vytvořeného otvoru ve stěně komína nasaďte kontrolní prvek se zakládací miskou a vyrovnejte, nasaďte T-kus 87° nebo 45° s namontovanou montážní objímkou; pokud je třeba, vložte mezi čistící prvek a T-kus prodloužení.
- Délkové prvky se montují vždy hrdlem nahoru. Na rouře se spouštěcími poutky upevněte lano a spusťte první metrový díl do komína.
- Nyní je možné spouštět trubky do komína. Každé 3 metry je potřeba instalovat montážní objímky pro zachování odstupu od vnitřní stěny komína. Další montážní objímky se musí plánovat u každé tvarovky Poslední délkový prvek je nutné zakrátit tak, aby byla možná délková dilatace cca 3 mm pro každý metr výšky komína.
- Po spuštění kompletního komínu se spojí délkové prvky se zakládacím patním kolenem nebo T-kusem. Po spojení svislého vedení se zakládacími prvky se musí těsnost kompletního zařízení zajistit vystředěným kolmým úderem na poslední rouru. K tomu se musí v každém případě vložit vhodná deska mezi úderný nástroj a hrdlo vyústění.

7.6 DRUHÝ KONTROLNÍ OTVOR

Pokud je potřebná inspekce vedení a šachty v podkroví, potom se musí na tomto místě namontovat inspekční prvek.

7.8 UHÝBANÉ KOMÍNY (šikmé vedení)

U šikmo vedených šachet / komínů musí být provedeno umístění inspekčních prvků a vložených opěr podle příslušného stavebního práva (délková roztažnost kovové vložky). Zde dbejte na to, že délkové prvky systému EW-KL nelze zkracovat, pro možnost zakracování je potřeba objednat speciální délkové díly KLK.

Upozornění: Dbejte na to, že se při vysokých teplotách spalin a/nebo velkých délkách musí provést



před šikmým vedením odpovídající opatření pro kompenzaci tepelné délkové dilatace.

7.9 MONTÁŽ VĚTRACÍ MŘÍŽKY (při požadavku na zadní odvětrání)

U přetlakových komínů je třeba zajistit zadní odvětrání šachty. V instalačním prostoru spotřebiče je nutné nainstalovat větrací mřížku (volný minimální průřez = požadovaný průřez odvětrávání).

7.10MONTÁŽ KRYTU KOMÍNU

Provedení komínové hlavice musí být realizované tak, aby byly spaliny odváděny vnitřní rourou a bylo zajištěno odvětrávání šachty mezi vnitřní rourou a vnitřní stěnou šachty. Komínová hlavice se upevní hmoždinkami na hlavě komínu. Hlavice musí být trvale utěsněna proti pronikající vlhkosti.

Límec proti povětrnostním vlivům musí být nasazen 30 mm / minimální šířka kruhové mezery nad odvodním hrdlem, aby se zaručilo účinné odvětrávání ze šachty.

7.11 ÚSTÍ

Vyústění zařízení pro odchod spalin nesmí být při přetlaku v žádném případě opatřeno protidešťovou stříškou.

7.12 TLAKOVÁ ZKOUŠKA

Doporučujeme před uzavřením šachty při provozu v přetlaku provést tlakovou zkoušku podle směrnic. Odsouhlaste tlakovou zkoušku s kompetentním kominíkem, neboť zkouška je beztak doporučenou součástí přejímky. Podle ČSN EN 1856 část 1 a DIN V 18160-1 nesmí činit míra netěsnosti při zkušebním tlaku 5000 Pa více než 0,006 l/(m^{2}s) (odpovídá H1).

7.13 ZÁVĚREČNÉ PRÁCE

Všechny otvory v šachtě vně instalačního prostoru (mimo otvoru pro přívod vzduchu) musí být uzavřeny. Přitom dbejte na to, aby zbytky stavebního materiálu nevedly ke zmenšení průřezu v šachtě. Spalinové potrubí firmy Jeremias EW-KL musí být opatřeno dodaným typovým štítkem v oblasti zavedení spalin.

7.14 SPOJOVACÍ POTRUBÍ

Spojovací potrubí se musí pro zaručení úplného odvodu kondenzátu pokládat vždy se stoupáním minimálně 3 stupně ve směru proudění. U dlouhých spojovacích vedení se doporučuje izolovat vedení tak, aby se zabránilo jeho ochlazování. Pokud by se nesměl dostat do spotřebiče žádný kondenzát, potom se musí za hrdlem kotle instalovat prvek s odvodem kondenzátu a sifon.

8 ODVOD KONDENZÁTU

8.1 OBECNÉ INFORMACE

Pokud je systém navržen pro přetlakový/vysokotlaký provoz, je nutné zajistit, aby byl odtok kondenzátu vybaven sifonem. Výška těsnící vody musí být nejméně 18 mm, přičemž šířka sifonu musí být ve
200 mm v přetlakovém režimu (P1) a nejméně 500 mm ve vysokotlakém režimu (H1).
Instalace sifonu do zásobníku kondenzátu musí být tlakově těsná v souladu s klasifikací systému.
systému.

Varování: Před uvedením spalinového systému do provozu v přetlakovém/vysokotlakém provozu je třeba sifon naplnit vodou, aby se zabránilo úniku spalin.
V případě výhradně suchého provozu musí být odtok kondenzátu tlakově uzavřen, např. šroubovací zátkou.

Odvod kondenzátu a srážkové vody do odpadního kanálu musí zajistit zákazník (vyvést napojení kanálu na spalinový systém)!

Odtok kondenzátu je třeba pravidelně čistit a zbavovat usazenin, zejména při připojování krbů na tuhá paliva, aby byl zajištěn odtok srážkové a kondenzované vody.

Poznámka: Pokud je kondenzátu a srážkové vody málo nebo žádná, může se při čištění spalinového systému odtok kondenzátu zaprášit.

Je vhodné přijmout opatření, která zabrání zamrznutí venkovního odtoku kondenzátu nebo sifonu, zejména pokud se očekává pravidelné hromadění kondenzátu.

8.2 NEUTRALIZACE KONDENZÁTU

Dodržujte národní předpisy a platné místní předpisy. Pokud je vyžadována neutralizace kondenzátu, jsou k dispozici naše jednotky pro neutralizaci kondenzátu.

8.3 VRACENÍ KONDENZÁTU DO GENERÁTORU TEPLA

Pokud je pro spalinový systém plánován vlhký provozní režim, musí být připojovací potrubí položeno s minimálním sklonem 3° (odpovídá cca 5 cm spádu na metr) k tepelnému generátoru. Vzniklý kondenzát může být odváděn tímto potrubím, pokud je k tomuto účelu vhodné, v opačném případě musí být přijata opatření, která zajistí, aby kondenzát zcela odtékal.

V těchto případech lze použít pouze "Horizontální odlučovač kondenzátu s nádobou na kondenzát pro kogeneraci (KLxx984+Ø1)". V případě potřeby je nutné použít sifon kondenzátu KLxx110+Ø1 ve stávajícím svislém úseku připojovacího potrubí.

XX JE TLOUŠŤKA STĚNY SYSTÉMU

8.4 ODVOD KONDENZÁTU NA ZÁKLADNÍ DESCE

Případný kondenzát a srážková voda ze svislé části spalinového systému stéká po vnitřní stěně nerezové trubky do zásobníku kondenzátu s odtokem kondenzátu a odtud do potrubí pro odvod kondenzátu nebo do neutralizační jednotky, po které může být odveden domovní kanalizací. Stávající šroubovací zátka na odtoku kondenzátu musí být během vlhkého provozu odstraněna, aby byl zajištěn úplný odtok kondenzátu. Pokud se neodstraní, může nahromaděná vlhkost unikat přes zátkové připojení zásobníku kondenzátu a způsobit tak navlhnutí šachty.

ZÁVĚREČNÁ UPOZORNĚNÍ

Zařízení pro odvod spalin EW-KL bylo vyvinuto a odzkoušeno s ohledem na plynotěsnost, odolnost proti korozi a bezpečnou montáž. Smějí se používat pouze originální díly systému Jeremias EW-KL. Kromě toho se musí dodržovat údaje výrobce a montážní návod.

Technické změny jsou vyhrazeny!

8 OZNAČOVÁNÍ PO MONTÁŽI

Instalované zařízení pro odvod spalin se musí opatřit podle použití následujícím typovým štítkem:

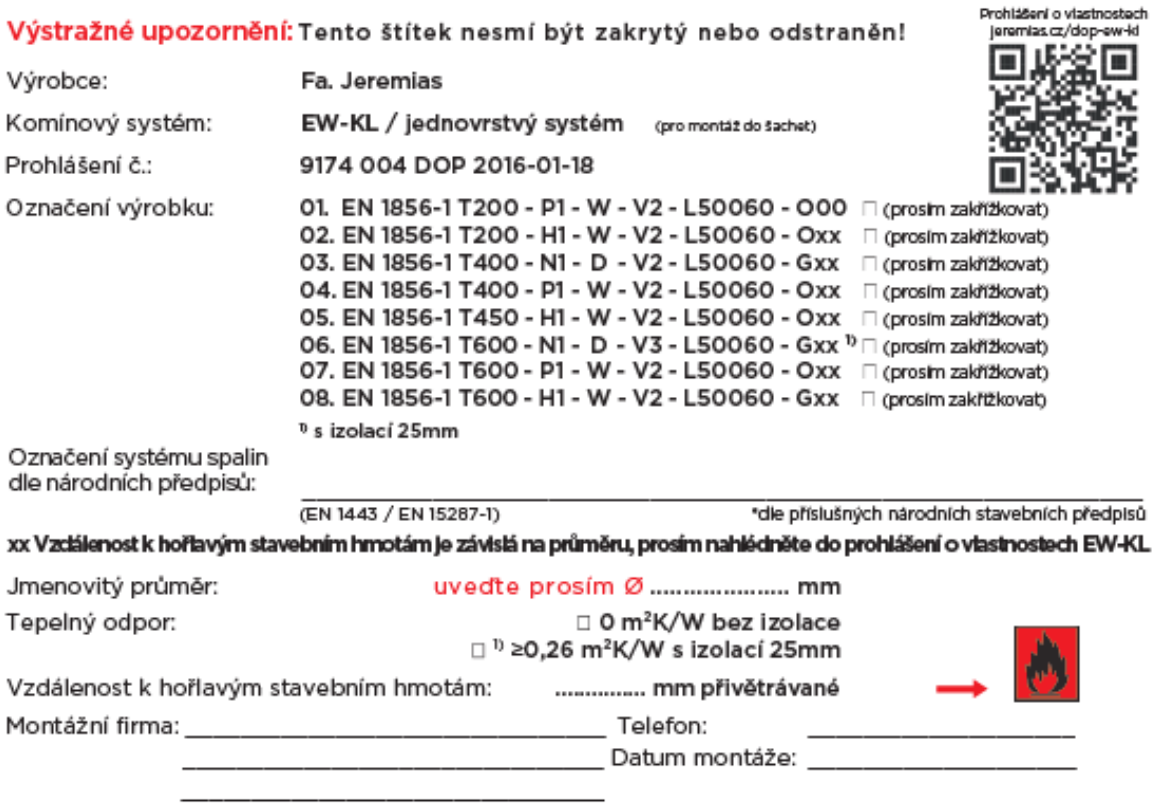

Výstražné upozornění: Tento štítek nesmí být zakrytý nebo odstraněn!

Prohlášení o vlastnostech
jeremias.cz/dop-ew-kl

Výrobce: Fa. Jeremias

Komínový systém: EW-KL / jednovrstvý systém (pro montáž do šachet)

Prohlášení č.: 9174 004 DOP 2016-01-18

Označení výrobku:

01. EN 1856-1 T200 - P1 - W - V2 - L50060 - O00 ☐ (prosím zakřížkovat)
02. EN 1856-1 T200 - H1 - W - V2 - L50060 - Oxx ☐ (prosím zakřížkovat)
03. EN 1856-1 T400 - N1 - D - V2 - L50060 - Gxx ☐ (prosím zakřížkovat)
04. EN 1856-1 T400 - P1 - W - V2 - L50060 - Oxx ☐ (prosím zakřížkovat)
05. EN 1856-1 T450 - H1 - W - V2 - L50060 - Oxx ☐ (prosím zakřížkovat)
06. EN 1856-1 T600 - N1 - D - V3 - L50060 - Gxx [1] ☐ (prosím zakřížkovat)
07. EN 1856-1 T600 - P1 - W - V2 - L50060 - Oxx ☐ (prosím zakřížkovat)
08. EN 1856-1 T600 - H1 - W - V2 - L50060 - Gxx ☐ (prosím zakřížkovat)

[1] s izolací 25mm

Označení systému spalin dle národních předpisů: _____

(EN 1443 / EN 15287-1) *dle příslušných národních stavebních předpisů

xx Vzdálenost k hořlavým stavebním hmotám je závislá na průměru, prosím nahlédněte do prohlášení o vlastnostech EW-KL

Jmenovitý průměr: uveďte prosím Ø ..... mm

Tepelný odpor: ☐ 0 m²K/W bez izolace
☐ [1] ≥0,26 m²K/W s izolací 25mm

Vzdálenost k hořlavým stavebním hmotám: ..... mm přivětrávané

Montážní firma: _____ Telefon: _____

_____ Datum montáže: _____

_____

Obrázek 6: Typový štítek EW-KL