jeremias®
KOMÍNOVÉ SYSTÉMY

MONTÁŽNÍ NÁVOD

Systém
EW-FU

Certifikace 0036 CPR 9174 006 podle ČSN EN 1856-1

(Další detaily najdete v prohlášení o vlastnostech systému EW-FU)

Informace o výrobku

„Požadavky na kovové spalinovody část 1:
Stavební díly pro komínové systémy" DIN EN 1856-1:2009

Identifikace výrobce:

Firma Jeremias GmbH
Opfenrieder Str. 11-14
91717 Wassertrüdingen
Tel.: +49 (0) 9832 / 68 68-50
Fax: +49 (0) 9832 / 68 68-68
Internet: www.jeremias.de
E-Mail: info@jeremias.de

Označení výrobku:
(Obchodní označení): **EW-FU** (jednovrstvý systémový spalinovod, montáž do šachet)

Notifikovaná osoba: TÜV SÜD Industrie Service GmbH

Jméno a funkce odpovědné osoby: **Stefan Engelhardt** jednatel

Značení doprovodných dokumentů

0.1	**Kovový systémový spalinovod**	**EN 1856-1**	**T400**	**N1**	**D**	**V2-L50060**	**G50** **G75** **G100**	**80 - 300** **350 - 450** **500 - 600**	Spalinovod, jednovrstvé provedení, odolný při vyhoření sazí, montáž do šachet / komínů, které splňují požadavky požární bezpečnosti. Funkce v podtlaku. Možný kruhový nebo oválný průřez.
0.2	**Kovový systémový spalinovod**	**EN 1856-1**	**T400**	**N1**	**W**	**V2-L50060**	**O50** **O75** **O100**	**80 - 300** **350 - 450** **500 - 600**	Spalinovod, jednovrstvé provedení, odolný proti vlhkosti, montáž do šachet / komínů, které splňují požadavky požární bezpečnosti. Funkce v podtlaku. Možný kruhový nebo oválný průřez.
0.3	**Kovový systémový spalinovod**	**EN 1856-1**	**T600**	**N1**	**D**	**V2-L50060**	**G100** **G150** **G200**	**80 - 300** **350 - 450** **500 - 600**	Spalinovod, jednovrstvé provedení, odolný při vyhoření sazí, montáž do šachet / komínů, které splňují požadavky požární bezpečnosti. Funkce v podtlaku. Možný kruhový nebo oválný průřez.
0.4	**Kovový systémový spalinovod**	**EN 1856-1**	**T600**	**N1**	**W**	**V2-L50060**	**O100** **O150** **O200**	**80 - 300** **350 - 450** **500 - 600**	Spalinovod, jednovrstvé provedení, odolný proti vlhkosti, montáž do šachet / komínů, které splňují požadavky požární bezpečnosti. Funkce v podtlaku. Možný kruhový nebo oválný průřez.
0.5	**Kovový systémový spalinovod**	**EN 1856-1**	**T600**	**N1**	**D**	**V3-L50060**	**G70** **G105** **G140**	**80 - 300** **350 - 450** **500 - 600**	Spalinovod, jednovrstvé provedení, odolný při vyhoření sazí, montáž **s izolační vrstvou 25mm** do šachet / komínů, které splňují požadavky požární bezpečnosti. Funkce v podtlaku. Možný kruhový nebo oválný průřez.

Popis výrobku
Číslo normy
Teplotní třída
Tlaková třída
Odolnost proti kondenzátu (W: vlhký / D: suchý)
Odolnost proti korozi
Specifikace materiálu vnitřní roury
Odolnost při vyhoření sazí (G: ano / O: ne) a vzdálenost k hořlavým materiálům (mm)
Jmenovitý průměr (Ø) (vnitřní roura) v mm

Úsek kovového systémového spalinovodu, vícevrstvý

Pevnost v tlaku:
Maximální zatížení (viz montážní návod)

Odpor při proudění:
Střední drsnost: 1,0 mm,
hodnoty Zeta (viz montážní návod)
dle DIN EN 13384-1

Tepelný odpor v šachtě:
Bez izolace 0 m²K/W
S izolací 25 mm ≥0,26 m²K/W

Pevnost v tahu za ohybu:
Šikmá montáž:
maximální délka mezi dvěma vzpěrami 4 m při 90°

Mrazuvzdornost: Ano

Čištění:
Spalinovod smí být čištěn pouze čisticími prostředky z umělé hmoty nebo nerezové oceli.

Vers. 2014/01

Strana **4** z **7**

Informace o výrobku

„Požadavky na kovové spalinovody část 2:
Kovové vložky a kouřovody“ DIN EN 1856-2:2009

Identifikace výrobce:

Firma Jeremias GmbH
Opfenrieder Str. 11-14
91717 Wassertrüdingen
Tel.: +49 (0) 9832 / 68 68-50
Fax: +49 (0) 9832 / 68 68-68
Internet: www.jeremias.de
E-Mail: info@jeremias.de

Označení výrobku:
(Obchodní označení): **EW-FU Spojovací potrubí**
(pevné jednovrstvé spojovací potrubí bez těsnění)

Notifikovaná osoba: TÜV SÜD Industrie Service GmbH

Jméno a funkce odpovědné osoby: **Stefan Engelhardt** jednatel

Značení doprovodných dokumentů

Pevné jednovrstvé Spojovací potrubí EW-FU	0.1	EN 1856-2	T400	N1	D	V2-L50060	G375 NM¹ G390 NM¹ G400 M¹	80 - 120 130 80 - 600	Jednovrstvé spojovací potrubí odolné proti vyhoření, sestávající se z pevných rour a tvarovek, provětrávané po celé délce, bez opláštění, stahovací spona nutná. Funkce v podtlaku (pevná paliva). **Pro teplotní třídy > T400 nebo pokud je nutno instalovat do menší vzdálenost od hořlavých materiálů, lze použít třívrstvé spojovací potrubí s certifikáty č.: 0036 CPD 9174 041 /…047/…048/…049 nebo …054.**
	0.2	EN 1856-2	T400	N1	W	V2-L50060	O375 NM¹ O390 NM¹ O400 M¹	80 - 120 130 80 - 600	Jednovrstvé spojovací potrubí odolné proti vlhkosti, sestávající se z pevných rour a tvarovek, provětrávané po celé délce, bez opláštění, stahovací spona nutná. Funkce v podtlaku (olej, plyn). **Pro teplotní třídy > T400 nebo pokud je nutno instalovat do menší vzdálenost od hořlavých materiálů, lze použít třívrstvé spojovací potrubí s certifikáty č.: 0036 CPD 9174 041 /…047/…048/…049 nebo …054**

Popis výrobku
Číslo normy
Teplotní třída
Tlaková třída
Odolnost proti kondenzátu (W: vlhký / D: suchý)
Odolnost proti korozi
Specifikace materiálu vnitřní roury
Odolnost při vyhoření sazí (G: ano / O: ne) a vzdálenost k hořlavým materiálům (mm) **bez ochrany proti záření**
M = vzdálenost testována
NM = vzdálenost spočítána
Jmenovitý průměr (Ø) (vnitřní roura) v mm

Pevné kovové spojovací potrubí

Pevnost v tlaku:
>10 m na tvarovky a spojovací elementy

Pevnost v ohybu:
Nevertikální montáž: ≤ 4m mezi dvěmi podpěrami, držáky nebo zavěšením

Odpor při proudění:
Střední drsnost: 1,0 mm,
hodnoty Zeta dle DIN EN 13384-1

Tepelný odpor:
0 m²K/W

Odolnost při vyhoření sazí:
Ano

Mrazuvzdornost:
Ano

Čištění:
Spojovací potrubí smí být čištěno pouze čistícími prostředky z umělé hmoty nebo nerezové oceli.

¹S ochranou proti záření může být odstup od hořlavých materiálů pro všechny průměry stanoven na 300mm!

Vers. 2013/06

Seite **7** von **7**

Obsah:

1. Přehled systému 5

2. Montáž a předpisy 6

3. Obecně k palivům 6

4. Montážní výšky 7

5. Stavební požadavky..... 7

6. Minimální vzdálenost od hořlavých látek 8

7. Montáž spalinového potrubí 9
   Obecně k montáži prvků 9
   Čistící prvek 9
   Měřící prvek 9
   Montáž komína 9
   Druhý kontrolní otvor..... 10
   Uhýbané komíny 10
   Montáž krytu komína 10
   Závěrečné práce 10
   Spojovací potrubí 10
   Závěrečná upozornění 11

8. Označování po montáži..... 11

1 PŘEHLED SYSTÉMU

Model 0.1:

Systém zařízení pro odvod spalin pro všechna pravidelná topeniště (olej, plyn a tuhá paliva) v podtlaku pro suchý provoz.
Možný účel použití: otevřené krby, kachlová kamna, pece, olejové a plynové kotle, kotle na pelety atd.
Výpočet průřezu podle DIN EN 13384 musí zajistit, aby se teplota vnitřní stěny vyústění komínu nacházela při ustálení teploty nad teplotou rosného bodu vodní páry zplodin.
Klasifikace podle DIN 1856-1:

Spalinový systém EN 1856-1 T400 – N1 – D – V2 – L50060 – Gxx*

Model 0.2:

Systém zařízení pro odvod spalin pro všechna pravidelná topeniště v podtlaku pro suchý a vlhký provoz.
Možný účel použití: Olejové a plynové kotle atd.
Nemusí se provádět posudek, že se teplota vnitřní stěny vyústění zařízení pro odvod spalin nachází při ustálení teploty nad teplotou rosného bodu vodní páry spalin.
Klasifikace podle DIN 1856-1:

Spalinový systém EN 1856-1 T400 – N1 – W – V2 – L50060 – Oxx*

Model 0.3:

Zařízení pro odvod spalin pro všechna pravidelná topeniště (olej, plyn a tuhá paliva) v podtlaku pro suchý provoz.
Možný účel použití: otevřené krby, kachlová kamna, kotle na pelety, pece, olejové a plynové kotle atd. Výpočet průřezu podle DIN EN 13384 musí zajistit, aby se teplota vnitřní stěny vyústění komínu nacházela při ustálení teploty nad teplotou rosného bodu vodní páry zplodin.
Klasifikace podle DIN 1856-1:

Spalinový systém EN 1856-1 T600 – N1 – D – V2 – L50060 – Gxx*

Model 0.4:

Systém zařízení pro odvod spalin pro všechna pravidelná topeniště v podtlaku pro suchý a vlhký provoz.
Možný účel použití: Olejové a plynové kotle atd.
Nemusí se provádět posudek, že se teplota vnitřní stěny vyústění zařízení pro odvod spalin nachází při ustálení teploty nad teplotou rosného bodu vodní páry spalin.
Klasifikace podle DIN 1856-1:

Spalinový systém EN 1856-1 T600 – N1 – W – V2 – L50060 – Oxx*

Model 0.5:

Zařízení pro odvod spalin pro všechna pravidelná topeniště (olej, plyn a tuhá paliva) v podtlaku pro suchý provoz.
Možný účel použití: otevřené krby, kachlová kamna, kotle na pelety, pece, olejové a plynové kotle atd. Výpočet průřezu podle DIN EN 13384 musí zajistit, aby se teplota vnitřní stěny vyústění komínu nacházela při ustálení teploty nad teplotou rosného bodu vodní páry zplodin.
Klasifikace podle DIN 1856-1:

Spalinový systém EN 1856-1 T600 – N1 – D – V3 – L50060 – Gxx*
Musí se dbát na to, že u této aplikace je přípustná montáž v šachtě pouze s vrstvou izolačního materiálu 25 mm.

xx*: Vzdálenost od hořlavých stavebních dílů závisí na průměru, viz informace o výrobku na straně 2

2 MONTÁŽ A PŘEDPISY

Montáž musí být provedena odborně v souladu s montážním návodem a s platnými národními předpisy.

V Německu zejména DIN V 18160-1 a platný LBauO (zemský stavební řád), FeuVo (nařízení o topeništích), příslušné normy DIN a všechny další stavební a bezpečnostní předpisy.

Potřebný průřez se musí určit podle DIN EN 13384 a musí ho prověřit provádějící odborná firma. Před montáží se musí vyjasnit provedení zařízení s kompetentním revizním technikem komínů.

3 OBECNĚ K PALIVŮM

⚠ Použití černého nebo antracitového uhlí jako paliva není povoleno!

⚠ Při spalování dřeva je nutno dbát na to,

- aby se používalo pouze kusové dřevo v přírodním stavu včetně přilnuté kůry, obzvláště ve formě štěpin.
- aby se používaly výlisky ze dřeva v přírodním stavu ve formě dřevěných briket nebo pelet vždy s odpovídajícím dokladem o kvalitě.

⚠ Pro spalování není povoleno:

- dřevo, které je ošetřeno ochrannými prostředky na dřevo.
- natřené nebo lakované dřevo
- překližka, dřevotřísky, dřevovláknité desky nebo jinak slepované dřevo
- brikety z kůry
- plasty všeho druhu
- jakékoliv odpady!

Pro praktické provedení se musí nutně dbát na to, aby bylo používané palivo uvedeno explicitně jako vhodné v návodu k použití výrobce spotřebiče.

4 MONTÁŽNÍ VÝŠKY

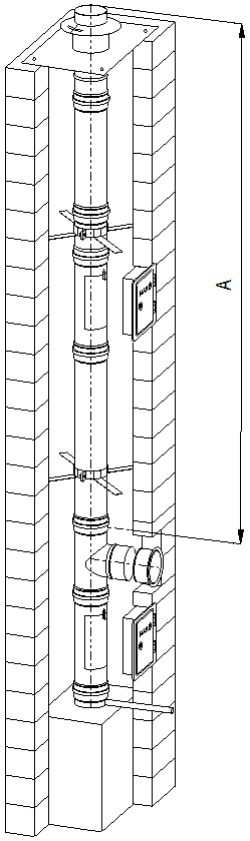

Obrázek 1: Montážní výšky

Rozměr A, montážní výška nad T-kusem v m			
Jmenovitý průměr v mm:	Tloušťka stěny vnitřní trubky v mm		
	0,6	0,8	1,0
80	92	109	134
100	85	102	121
115	79	97	111
120	77	96	107
130	74	92	101
140	70	89	94
150	66	86	87
160	63	82	81
180	55	76	67
200	48	69	54
250	38	56	46
300	27	42	37
350	25	39	34
400	23	35	31
450	21	32	28
500	19	29	25
550	17	25	22
600	15	22	19

Tabulka 1: Montážní výšky (údaje v m)

5 STAVEBNÍ POŽADAVKY

Spalinové vedení musí být namontováno v rámci vlastní, příp. podélně větrané šachty nebo kanálu. Požadavky protipožární ochrany šachet (F30 až F90) se řídí stavebními právními předpisy (nařízením o topeništích) příslušné spolkové země nebo státu. Kromě potřebných čisticích a kontrolních otvorů se schválenými čisticími uzávěry nesmí mít šachta žádný otvor, mimo instalačního prostoru topeniště. (Kontrolní otvory se musí odsouhlasit s kompetentním kominíkem.) Do jedné šachty lze zabudovat více spalinových potrubí, pouze, pokud to povolují národní předpisy a stavební právo.

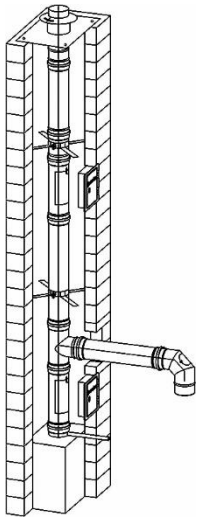

Obrázek 2: Systémová montáž

6 MINIMÁLNÍ VZDÁLENOST OD HOŘLAVÝCH LÁTEK VE SVISLÉ ČÁSTI

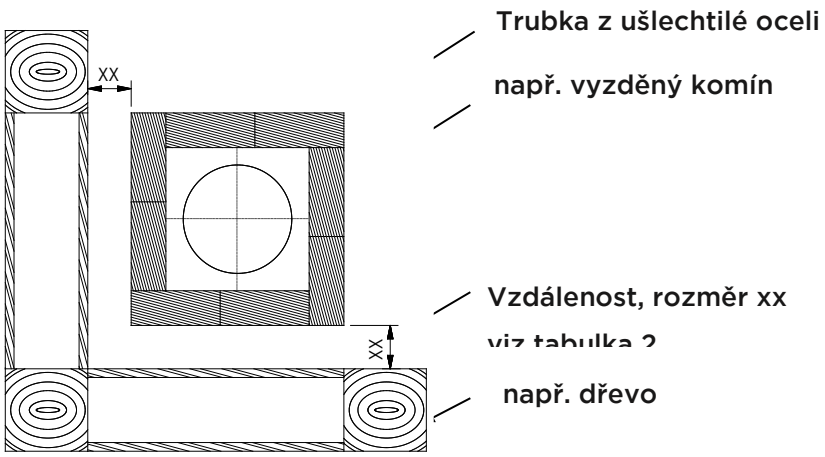

Obrázek 3

Provedení	Třída teploty	Třída tlaku	Odolnost proti kondenzátu	Odolnost proti korozi a tloušťka materiálu	Odolnost proti čadícímu ohni a vzdálenost od hořlavých stavebních materiálů	Jmenovitá světlost (průměr vnitřní trubky)	Použití
0.1	T400	N1	D	V2-L500€	G50 (= 50 mm) G75 (= 75 mm) G100 (=100 mm)	Ø 80 – 300 Ø 350 – 450 Ø 500 – 600	Olej, plyn a topeniště pro pevná paliva pro suchý provoz
0.2	T400	N1	W	V2-L500€	O50 (= 50 mm) O75 (= 75 mm) O100 (=100 mm)	Ø 80 – 300 Ø 350 – 450 Ø 500 – 600	Olej a plyn pro vlhký a suchý provoz
0.3	T600	N1	D	V2-L500€	G100 (= 100 mm) G150 (= 150 mm) G200 (=200 mm)	Ø 80 – 300 Ø 350 – 450 Ø 500 – 600	Olej, plyn a topeniště pro pevná paliva pro suchý provoz
0.4	T600	N1	W	V2-L500€	O100 (= 100 mm) O150 (= 150 mm) O200 (=200 mm)	Ø 80 – 300 Ø 350 – 450 Ø 500 – 600	Olej a plyn pro vlhký a suchý provoz
0.5	T600	N1	D	V3-L500€	G70 (= 50 mm) G105 (= 105 mm) G140 (=140 mm)	Ø 80 – 300 Ø 350 – 450 Ø 500 – 600	Olej, plyn a topeniště pro pevná paliva pro suchý provoz

Tabulka 2: Vzdálenosti

7 MONTÁŽ SPALINOVÉHO POTRUBÍ

7.1 OBECNĚ K MONTÁŽI PRVKŮ

Všechny součásti se musí montovat tak, aby nátrubek (hrdlo) směřoval nahoru, příp. ve směru spalin.

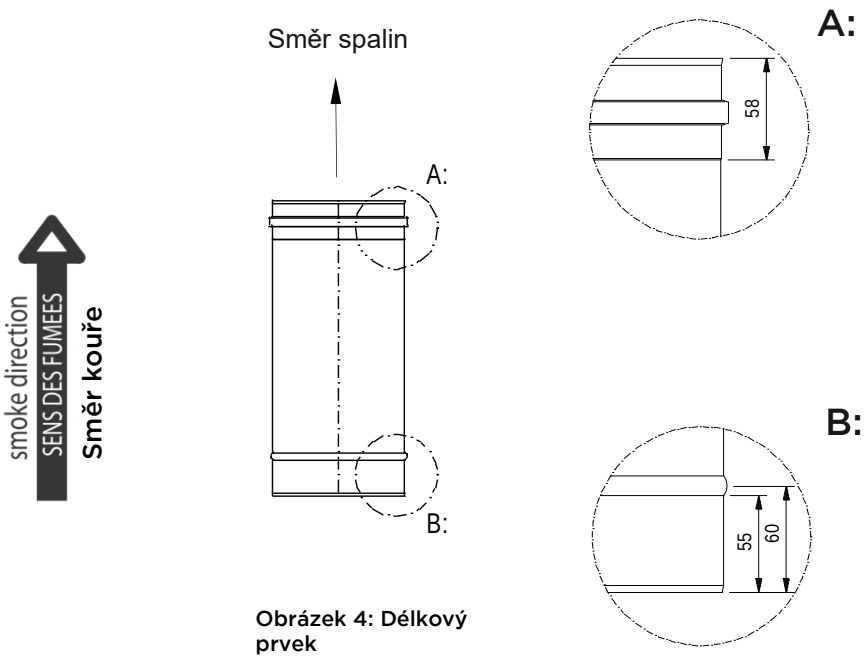

Obrázek 4: Délkový prvek

7.2 ČISTICÍ PRVEK

Poloha čisticích a inspekčních prvků se navrhuje v souladu s ČSN 73 4201 a dalšími platnými předpisy a měla by být projednána již ve fázi projektu s kompetentním zplnomocněným kominíkem.

7.3 MĚŘICÍ PRVEK

Poloha měřicích prvků se navrhuje v souladu s ČSN 73 4201 a dalšími platnými předpisy a měla by být projednána již ve fázi projektu s kompetentním zplnomocněným kominíkem.

7.4 MONTÁŽ KOMÍNA

- Do vytvořeného otvoru ve stěně komína usaďte na dno šachty čisticí prvek se zakládací miskou a vyrovnejte.
- Nasaďte T-kus 87° nebo 45° s namontovanou montážní objímkou; pokud je třeba, vložte mezi čistící prvek a T-kus prodloužení.

- Délkové prvky se montují vždy hrdlem nahoru. Na rouře se spouštěcími poutky upevněte lano a spusťte první metrový díl do komína.
- Nyní je možné spouštět trubky do komína. Každé 3 metry je potřeba instalovat montážní objímky pro zachování odstupu od vnitřní stěny komína. Další montážní objímky se musí plánovat u každé tvarovky Poslední délkový prvek je nutné zakrátit tak, aby byla možná délková dilatace cca 3 mm pro každý metr výšky komína.
- Pokud se má v podkroví namontovat průběžné čištění se skříňkou, potom je potřebné vložené hrdlo s vyrovnáním dilatace.

7.5 DRUHÝ KONTROLNÍ OTVOR

Pokud je potřebné instalovat druhý kontrolní otvor v podkroví, potom se musí na tomto místě namontovat inspekční prvek bez vodorovné skříňky, aby byla umožněna dilatace prvku v komínové šachtě.

7.6 UHÝBANÉ KOMÍNY (šikmé vedení)

U šikmo vedených šachet / komínů musí být provedeno umístění inspekčních prvků a vložených opěr podle příslušného stavebního práva (délková roztažnost kovové vložky)

Upozornění:

Dbejte na to, že se při vysokých teplotách spalin a/nebo velkých délkách musí provést před šikmým vedením odpovídající opatření pro kompenzaci tepelné délkové dilatace.

7.8 MONTÁŽ KRYTU KOMÍNU

Kryt hlavice nasaďte na ústí komína. Při tom doporučujeme nanést těsnicí hmotu (od společnosti Jeremias) mezi kryt hlavice a hlavu komínu. Jako ukončení upevněte límec proti povětrnostním vlivům na poslední trubku, aby bylo zamezeno pronikání srážkové vody při zachování odvětrání původního komínu.

7.9 ZÁVĚREČNÉ PRÁCE

Na závěr zazděte a omítněte všechny připojovací otvory, a vyčistěte misku a odtok kondenzátu. U komína ve vlhkém provozu musí být odtok kondenzátu opatřen sifonem.

7.10 SPOJOVACÍ POTRUBÍ

Spojovací potrubí se musí pro zaručení úplného odvodu kondenzátu pokládat vždy se stoupáním minimálně 3 stupně ve směru proudění. U dlouhých spojovacích vedení se doporučuje izolovat vedení tak, aby se zabránilo jeho ochlazování.

7.11 ZÁVĚREČNÁ UPOZORNĚNÍ

Zařízení pro odvod spalin EW-FU bylo vyvinuto a odzkoušeno s ohledem na plynotěsnost, odolnost proti korozi a bezpečnou montáž. Smí se používat pouze originální díly systému Jeremias EW-FU. Kromě toho se musí dodržovat údaje výrobce a montážní návod.

Odvod kondenzátu a srážkové vody do kanalizace odpadních vod se předpokládá ze strany provozovatele! Musí se dodržovat vodoprávní ustanovení.

Při absenci nebo nízkém výskytu kondenzátu a srážkové vody může dojít při čisticích pracích na komíně k zaprášení odtoku kondenzátu.

Technické změny jsou vyhrazeny!

8 OZNAČOVÁNÍ PO MONTÁŽI

Instalované zařízení pro odvod spalin se musí opatřit podle použití následujícím typovým štítkem:

Výstražné upozornění: **Tento štítek nesmí být zakrytý nebo odstraněn!**

Prohlášení o vlastnostech
jeremias.cz/dop-ew-fu

Výrobce: **Fa. Jeremias**

Komínový systém: **EW-FU / jednovrstvý systém** (pro montáž do šachet)

Prohlášení č.: **9174 006 DOP 2014-01-27**

Označení výrobku:

01. EN 1856-1 T400 - N1 - D - V2 - L50060 - Gxx ☐ (prosím zakřížkovat)
02. EN 1856-1 T400 - N1 - W - V2 - L50060 - Oxx ☐ (prosím zakřížkovat)
03. EN 1856-1 T600 - N1 - D - V2 - L50060 - Gxx ☐ (prosím zakřížkovat)
04. EN 1856-1 T600 - N1 - W - V2 - L50060 - Oxx ☐ (prosím zakřížkovat)
05. EN 1856-1 T600 - N1 - D - V3 - L50060 - Gxx[1] ☐ (prosím zakřížkovat)

Označení systému spalin dle národních předpisů: _____

(EN 1443 / EN 15287-1) *dle příslušných národních stavebních předpisů

xx Vzdálenost k hořlavým stavebním hmotám je závislá na průměru, prosím nahlédněte do prohlášení o vlastnostech EW-FU

Jmenovitý průměr: uveďte prosím Ø ..... mm

Tepelný odpor: ☐ 0 m²K/W bez izolace
☐[1] ≥0,26 m²K/W s izolací 25mm

Vzdálenost k hořlavým stavebním hmotám: ..... mm přivětrávané

Montážní firma: _____ Telefon: _____

_____ Datum montáže: _____

_____

Obrázek 5: Typový štítek EW-FU