jeremias®
KOMÍNOVÉ SYSTÉMY

MONTÁŽNÍ NÁVOD

Systém
DW-KL

Certifikace 0036 CPD 9174 002 podle DIN 1856-1

(Další detaily najdete v prohlášení o výkonu systému DW-KL)

jeremias®
KOMÍNOVÉ SYSTÉMY

Informace o výrobku

„Požadavky na kovové spalinovody část 1:
Stavební díly pro komínové systémy" EN 1856-1:2009

Identifikace výrobce: **Jeremias GmbH**
Opfenrieder Str. 11-14
91717 Wassertrüdingen
Tel.: +49 (0) 9832 / 68 68-50
Fax: +49 (0) 9832 / 68 68-68
Internet: www.jeremias.de
E-Mail: info@jeremias.de

Označení výrobku: (Obchodní označení): **DW-KL** (kónicky tělanící, třívrstvý systémový spalinovod s tepelnou izolací 32 mm)

Notifikovaná osoba: TÜV SÜD Industrie Service GmbH

Jméno a funkce odpovědné osoby: **Stefan Engelhardt** jednatel

Značení doprovodných dokumentů

0.1	**Kovový systémový spalinovod**	**EN 1856-1**	**T200**	**P1**	**W**	**V2-L50060**	**O00**	**80 - 1000**	Vícevrstvý spalinovod, třívrstvé provedení, odolné proti vlhkosti, s tepelnou izolací 32 mm, provětrávaný po celé délce, bez opláštění. Stahovací spona požadována. Funkce v přetlaku 200Pa.
0.2	**Kovový systémový spalinovod**	**EN 1856-1**	**T200**	**H1**	**W**	**V2-L50060**	**O20** **O30** **O40** **O60**	**80 - 300** **350 - 450** **500 - 600** **650 - 1000**	Vícevrstvý spalinovod, třívrstvé provedení, odolné proti vlhkosti, s tepelnou izolací 32 mm, provětrávaný po celé délce, bez opláštění. Stahovací spona požadována. Funkce v přetlaku / vysokopřetlaku do 5000Pa.
0.3	**Kovový systémový spalinovod**	**EN 1856-1**	**T400**	**N1**	**D**	**V3-L50060**	**G50** **G75** **G100** **G200**	**80 - 300** **350 - 450** **500 - 600** **650 - 1000**	Vícevrstvý spalinovod, třívrstvé provedení, odolné při vyhoření sazí, s tepelnou izolací 32 mm, provětrávaný po celé délce, bez opláštění. Stahovací spona požadována. Funkce v podtlaku
0.4	**Kovový systémový spalinovod**	**EN 1856-1**	**T400**	**N1**	**W**	**V2-L50060**	**O20** **O30** **O40** **O60**	**80 - 300** **350 - 450** **500 - 600** **650 - 1000**	Vícevrstvý spalinovod, třívrstvé provedení, odolné proti vlhkosti, s tepelnou izolací 32 mm, provětrávaný po celé délce, bez opláštění. Stahovací spona požadována. Funkce v podtlaku
0.5	**Kovový systémový spalinovod**	**EN 1856-1**	**T400**	**P1**	**W**	**V2-L50060**	**O20** **O30** **O40** **O60**	**80 - 300** **350 - 450** **500 - 600** **650 - 1000**	Vícevrstvý spalinovod, třívrstvé provedení, odolné proti vlhkosti, s tepelnou izolací 32 mm, provětrávaný po celé délce, bez opláštění. Stahovací spona požadována. Funkce v přetlaku
0.6	**Kovový systémový spalinovod**	**EN 1856-1**	**T450**	**H1**	**W**	**V2-L50060**	**O50** **O75** **O100** **O200**	**80 - 300** **350 - 450** **500 - 600** **650 - 1000**	Vícevrstvý spalinovod, třívrstvé provedení, odolné proti vlhkosti, s tepelnou izolací 32 mm, provětrávaný po celé délce, bez opláštění. Stahovací spona požadována. Funkce v přetlaku / vysokopřetlaku do 5000Pa.
0.7	**Kovový systémový spalinovod**	**EN 1856-1**	**T600**	**N1**	**D**	**V3-L50060**	**G50** **G75** **G100** **G200**	**80 - 300** **350 - 450** **500 - 600** **650 - 1000**	Vícevrstvý spalinovod, třívrstvé provedení, odolné při vyhoření sazí, s tepelnou izolací 32 mm, provětrávaný po celé délce, bez opláštění. Stahovací spona požadována. Funkce v podtlaku
0.8	**Kovový systémový spalinovod**	**EN 1856-1**	**T600**	**H1**	**W**	**V2-L50060**	**G50** **G75** **G100** **G200**	**80 - 300** **350 - 450** **500 - 600** **650 - 1000**	Vícevrstvý spalinovod, třívrstvé provedení, odolné proti vlhkosti, s tepelnou izolací 32 mm, provětrávaný po celé délce, bez opláštění. Stahovací spona požadována. Funkce v přetlaku / vysokopřetlaku do 5000Pa.

Popis výrobku
Číslo normy
Teplotní třída
Tlaková třída
Odolnost proti kondenzátu (W: vlhký / D: suchý)
Odolnost proti korozi
Specifikace materiálu vnitřní roury
Odolnost při vyhoření sazí (G: ano / O: ne) a vzdálenost k hořlavým materiálům (mm)
Jmenovitý průměr (Ø) (vnitřní roura) v mm

Úsek kovového systémového spalinovodu, vícevrstvý

Pevnost v tlaku:
Maximální zatížení (viz montážní návod)

Odpor při proudění:
Střední drsnost: 1,0 mm,
hodnoty Zeta (viz montážní návod) dle EN 13384-1

Tepelný odpor: 0,501 m²K/W

Pevnost v tahu za ohybu:
Šikmá montáž:
maximální délka mezi dvěma vzpěrami 3 m při 90°

Pevnost v tahu: Viz montážní návod

Zatížení větrem: volně stojící konec nad posledním kotvením:
≤ 3 m do Ø600 mm (viz montážní návod)
≤ 1,5 m Ø650 mm – Ø1000 mm (viz montážní návod)

Maximální rozestup bočních kotevních podpor: 4 m

Mrazuvzdornost: Ano

Čištění:
Spalinovod smí být čištěn pouze čisticími prostředky z umělé hmoty nebo nerezové oceli.

Vers. 2013/06

Strana **5** z **9**

jeremias®
KOMÍNOVÉ SYSTÉMY

Informace o výrobku

„Požadavky na kovové spalinovody část 2:
Kovové vložky a kouřovody" DIN EN 1856-2:2009

Identifikace výrobce:

Jeremias GmbH
Opfenrieder Str. 11-14
91717 Wassertrüdingen
Tel.: +49 (0) 9832 / 68 68-50
Fax: +49 (0) 9832 / 68 68-68
Internet: www.jeremias.de
E-Mail: info@jeremias.de

Označení výrobku:
(Obchodní označení)

DW-KL Spojovací potrubí
(Pevné, konicky utěsněné, třívrstvé spojovací potrubí s 32 mm tepelnou izolací)

Notifikovaná osoba:

TÜV SÜD Industrie Service GmbH

Jméno a funkce odpovědné osoby:

Stefan Engelhardt jednatel

Značení doprovodných dokumentů

Pevné, třívrstvé spojovací potrubí DW-KL	**0.1**	**EN 1856-2**	**T200**	**P1**	**W**	**V2-L50060**	**O00 M**	**80 - 600**	Třívrstvé spojovací potrubí odolné proti vlhkosti, sestávající se z pevných rour a tvarovek, provětrávané po celé délce, bez opláštění, stahovací spona nutná. Funkce v přetlaku do 200Pa. (olej, plyn).
	0.2	**EN 1856-2**	**T200**	**H1**	**W**	**V2-L50060**	**O20 M**	**80 - 600**	Třívrstvé spojovací potrubí odolné proti vlhkosti, sestávající se z pevných rour a tvarovek, provětrávané po celé délce, bez opláštění, stahovací spona nutná. Funkce ve vysokotlaku do 5.000Pa. (olej, plyn).
	0.3	**EN 1856-2**	**T450**	**H1**	**W**	**V2-L50060**	**O50 M**	**80 - 600**	Třívrstvé spojovací potrubí odolné proti vlhkosti, sestávající se z pevných rour a tvarovek, provětrávané po celé délce, bez opláštění, stahovací spona nutná. Funkce ve vysokotlaku do 5.000Pa. (olej, plyn)
	0.4	**EN 1856-2**	**T600**	**N1**	**D**	**V3-L50060**	**G100 M**	**80 - 600**	Třívrstvé spojovací potrubí odolné proti vyhoření, sestávající se z pevných rour a tvarovek, provětrávané po celé délce, bez opláštění, stahovací spona nutná. Funkce v podtlaku (pevná paliva).
	0.5	**EN 1856-2**	**T600**	**H1**	**W**	**V2-L50060**	**G100 M**	**80 - 600**	Třívrstvé spojovací potrubí odolné proti vyhoření nebo odolné proti vlhkosti, sestávající se z pevných rour a tvarovek, provětrávané po celé délce, bez opláštění, stahovací spona nutná. Funkce ve vysokotlaku do 5.000Pa. (olej, plyn nebo pevná paliva)

Popis výrobku
Číslo normy
Teplotní třída
Tlaková třída
Odolnost proti kondenzátu (W: vlhký / D: suchý)
Odolnost proti korozi
Specifikace materiálu vnitřní roury
Odolnost při vyhoření sazí (G: ano / O: ne) a vzdálenost k hořlavým materiálům (mm) **bez ochrany proti záření**
M = vzdálenost testována
NM = vzdálenost spočítána
Jmenovitý průměr (Ø) (vnitřní roura) v mm

Pevné kovové spojovací potrubí

Pevnost v tlaku:
>21 m na tvarovky a spojovací elementy

Pevnost v ohybu:
Nevertikální montáž: ≤ 3 m mezi dvěmi podpěrami, držáky nebo zavěšením

Maximální rozestup svislých kotevních podpor:
≤ 4 m mezi dvěma úchyty

Odpor při proudění:
Střední drsnost: 1,0 mm,
hodnoty Zeta dle DIN EN 13384-1

Tepelný odpor:
0,501 m²K/W

Odolnost při vyhoření sazí: Ano

Mrazuvzdornost: Ano

Čištění:
Spojovací potrubí smí být čištěno pouze čisticími prostředky z umělé hmoty nebo nerezové oceli.

Obsah:

1. Přehled systému 5

2. Montáž a předpisy 6

3. Obecně k palivům 7

4. Montážní výšky 7

5. Minimální vzdálenost od hořlavých látek 8

6. Montáž spalinového potrubí
   - 6.1 Montáž prvků 10
   - 6.2 Spojení prvků 10
   - 6.3 Plechové konzole z ušlechtilé oceli 11
   - 6.4 Teleskopická vzpěra 11
   - 6.5 Podezdívka 11
   - 6.6 Základová deska 12
   - 6.7 Čistící prvek 12
   - 6.8 Připojovací kus ke svislému dílu 12
   - 6.9 Uchycení 12
   - 6.10 Vložená opěra 13
   - 6.11 Střešní průchodka 14
   - 6.12 Montáž nad střechou 14
   - 6.13 Ochrana proti blesku 14
   - 6.14 Zařízení nacházející se uvnitř budov 15
   - 6.15 Šikmé vedení 15
   - 6.16 Závěrečná upozornění 16

7. Označování po montáži 16

PŘEHLED SYSTÉMU

Model 1:

Systém zařízení pro odvod spalin v podtlaku a přetlaku pro suchý nebo vlhký provoz. Možný účel použití: Olejové a plynové kotle, kondenzační zařízení, zařízení odpadního vzduchu v přetlaku, kogenerační jednotky, záložní napájecí zdroje atd. Nemusí se provádět posudek, že se teplota vnitřní stěny vyústění zařízení pro odvod spalin nachází při ustálení teploty nad teplotou rosného bodu vodní páry spalin.

Klasifikace podle DIN 1856-1:

Spalinový systém EN 1856-1 T200 Ø P1 Ø W Ø V2 Ø L50060 Ø O00

Model 2:

Systém zařízení pro odvod spalin v podtlaku a přetlaku (vysoký tlak) pro suchý nebo vlhký provoz. Možný účel použití: Olejové a plynové kotle, kondenzační zařízení, zařízení odpadního vzduchu v přetlaku, kogenerační jednotky, záložní napájecí zdroje atd. Nemusí se provádět posudek, že se teplota vnitřní stěny vyústění zařízení pro odvod spalin nachází při ustálení teploty nad teplotou rosného bodu vodní páry spalin.

Klasifikace podle DIN 1856-1:

Spalinový systém EN 1856-1 T200 Ø H1 Ø W Ø V2 Ø L50060 Ø Oxx*

Model 3:

Systém zařízení pro odvod spalin pro všechna pravidelná topeniště v podtlaku pro suchý provoz. Možný účel použití: otevřené krby, kachlová kamna, pece, olejové a plynové kotle, kotle na pelety atd. Výpočet průřezu podle DIN EN 13384 musí zajistit, aby se teplota vnitřní stěny vyústění komínu nacházela při ustálení teploty nad teplotou rosného bodu vodní páry zplodin. Klasifikace podle DIN 1856-1:

Spalinový systém EN 1856-1 T400 Ø N1 Ø D Ø V3 Ø L50060 Ø Gxx*

Model 4:

Systém zařízení pro odvod spalin pro všechna pravidelná topeniště v podtlaku pro suchý nebo vlhký provoz.

Možný účel použití: Olejové a plynové kotle atd. Nemusí se provádět posudek, že se teplota vnitřní stěny vyústění zařízení pro odvod spalin nachází při ustálení teploty nad teplotou rosného bodu vodní páry spalin.

Klasifikace podle DIN 1856-1:

Spalinový systém EN 1856-1 T400 Ø N1 Ø W Ø V2 Ø L50060 Ø Oxx*

Model 5:

Systém zařízení pro odvod spalin v podtlaku a přetlaku pro suchý nebo vlhký provoz. Možný účel použití: Olejové a plynové kotle, kondenzační zařízení, zařízení odpadního vzduchu v přetlaku, kogenerační jednotky, záložní napájecí zdroje atd. Nemusí se provádět posudek, že se teplota vnitřní stěny vyústění zařízení pro odvod spalin nachází při ustálení teploty nad teplotou rosného bodu vodní páry spalin.

Klasifikace podle DIN 1856-1:

Spalinový systém EN 1856-1 T400 Ø P1 Ø W Ø V2 Ø L50060 Ø Oxx*

Model 6:

Systém zařízení pro odvod spalin v podtlaku a přetlaku (vysoký tlak) pro suchý nebo vlhký provoz. Možný účel použití: Olejové a plynové kotle, kondenzační zařízení, zařízení odpadního vzduchu v přetlaku, kogenerační jednotky, záložní napájecí zdroje atd. Nemusí se provádět posudek, že se teplota vnitřní stěny vyústění zařízení pro odvod spalin nachází při ustálení teploty nad teplotou rosného bodu vodní páry spalin.

Klasifikace podle DIN 1856-1:

Spalinový systém EN 1856-1 T450 Ő$H1 Ő$W Ő$V2 Ő$L50060 Ő$Oxx*

Model 7:

Systém zařízení pro odvod spalin pro všechna pravidelná topeniště v podtlaku pro suchý provoz. Možný účel použití: otevřené krby, kachlová kamna, pece, olejové a plynové kotle, kotle na pelety atd. Výpočet průřezu podle DIN EN 13384 musí zajistit, aby se teplota vnitřní stěny vyústění komínu nacházela při ustálení teploty nad teplotou rosného bodu vodní páry zplodin. Klasifikace podle DIN 1856-1:

Spalinový systém EN 1856-1 T600 - N1 - D Ő$V3 Ő$L50060 Ő$Gxx*

Model 8:

Systém zařízení pro odvod spalin v podtlaku a přetlaku (vysoký tlak) pro suchý nebo vlhký provoz. Možný účel použití: Olejové a plynové kotle, kondenzační zařízení, zařízení odpadního vzduchu v přetlaku, kogenerační jednotky, záložní napájecí zdroje atd. Nemusí se provádět posudek, že se teplota vnitřní stěny vyústění zařízení pro odvod spalin nachází při ustálení teploty nad teplotou rosného bodu vodní páry spalin.

Klasifikace podle DIN 1856-1:

Spalinový systém EN 1856-1 T600 Ő$H1 Ő$W Ő$V2 Ő$L50060 Ő$Gxx*

xx*: Vzdálenost od hořlavých stavebních dílů závisí na průměru, viz tabulka 3.

MONTÁŽ A PŘEDPISY

Montáž musí být provedena odborně v souladu s montážním návodem a s platnými národními předpisy.

V Německu zejména DIN V 18160-1 a platný LBauO (zemský stavební řád), FeuVo (nařízení o topeništích), příslušné normy DIN a všechny další stavební a bezpečnostní předpisy.
Potřebný průřez se musí určit podle EN 13384 a musí ho prověřit provádějící odborná firma. Před montáží se musí vyjasnit provedení zařízení s kompetentním revizním technikem komínů.

OBECNĚ K PALIVŮM

⚠ **Použití černého nebo antracitového uhlí jako paliva není povoleno!**

⚠ **Při spalování dřeva je nutno dbát na to,**

- **aby se používalo pouze kusové dřevo v přírodním stavu včetně přilnuté kůry, obzvláště ve formě štěpin.**
- **aby se používaly výlisky ze dřeva v přírodním stavu ve formě dřevěných briket nebo pelet vždy s odpovídajícím dokladem o kvalitě.**

⚠ **Pro spalování není povoleno:**

- **dřevo, které je ošetřeno ochrannými prostředky na dřevo.**
- **natřené nebo lakované dřevo**
- **překližka, dřevotřísky, dřevovláknité desky nebo jinak slepované dřevo**
- **brikety z kůry**
- **plasty všeho druhu**
- **jakékoliv odpady!**

Pro praktické provedení se musí nutně dbát na to, aby bylo používané palivo uvedeno explicitně jako vhodné v návodu k použití výrobce pece.

MONTÁŽNÍ VÝŠKY

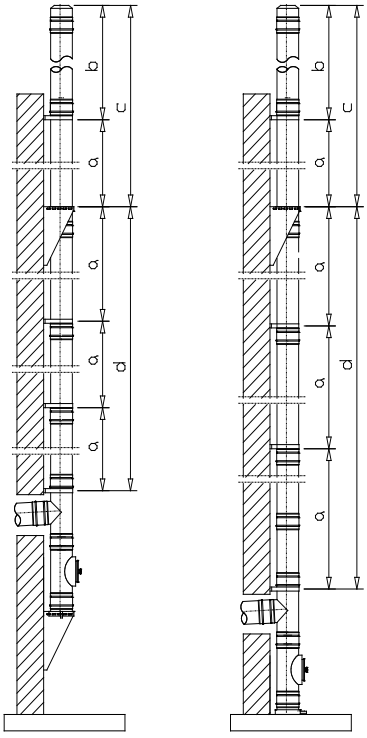

Obrázek 1: Montážní výšky

Vnitřní průměr v mm	a		b		c	d
Uchycení	dw 21	dw45	dw 21	dw45		
80	4	4	3	3	53	64
100	4	4	3	3	53	64
115	4	4	3	3	53	64
130	4	4	3	3	53	64
150	4	4	3	3	41	60
160	4	4	3	3	40	58
180	4	4	3	3	38	54
200	4	4	3	3	37	49
225	2	4	3	3	35	44
250	2	4	1,5	3	32	39
300	2	4	1,5	3	27	38
350	2	4	1,5	3	24	36
400	2	4	1,5	3	22	35
450	2	4	1,5	3	20	32
500	2	4	1,5	3	16	28
600	2	4	1,5	3	15	21
650	-	4	-	1,5	-	13
700	-	4	-	1,5	-	12
750	-	4	-	1,5	-	12
800	-	4	-	1,5	-	11
850	-	4	-	1,5	-	10
900	-	4	-	1,5	-	10
1000	-	4	-	1,5	-	9

Tabulka 1: Montážní výšky (údaje v m)

Připojovací síly hmoždinek v kN

Průřez	Konzoly dw 01			Distanční držák na stěnu dw 45				Distanční držák na stěnu dw 21			
Vnitřní trubka	Vzdálenost od stěny			Vzdálenost od stěny			Délka	Vzdálenost od stěny			Délka
(/)	50 Ő$ 120	250	400	50 Ő$ 120	250	400	převislého konce	50 Ő$ 120	250	400	převislého konce
mm	mm	mm	mm	mm	mm	mm	m	mm	mm	mm	m
130	0,93	1,34	1,84	0,43	0,66	0,92	3,0	1,27	1,99	2,82	3,0
150	0,97	1,38	1,89	0,41	0,60	0,83	3,0	1,31	2,01	2,83	3,0
180	1,03	1,446	1,97	0,44	0,63	0,86	3,0	1,48	2,22	3,09	3,0
200	0,88	1,18	1,56	0,47	0,66	0,89	3,0	1,37	2,00	2,75	3,0
250	0,96	1,27	1,66	0,53	0,72	0,95	3,0	0,88	1,27	1,71	1,5
300	1,04	1,36	1,76	0,59	0,78	1,01	3,0	0,94	1,31	1,74	1,5
350	1,12	1,46	1,86	0,67	0,87	1,10	3,0	1,05	1,41	1,84	1,5
400	1,21	1,55	1,97	0,71	0,90	1,13	3,0	0,93	1,21	1,55	1,5
450	1,30	1,65	2,08	0,77	0,96	1,18	3,0	1,09	1,40	1,78	1,5
500	1,30	1,63	2,02	0,83	1,02	1,24	3,0	1,10	1,39	1,74	1,5
600	1,48	1,82	2,23	0,95	1,14	1,36	3,0	1,25	1,54	1,89	1,5
Počet hmoždinek na rameno uchycení	4	4	4	4	4	4		2	2	2	

Tabulka 2: Připojovací síly hmoždinek

Důležité pokyny k tabulce připojovacích sil hmoždinek:

U připojovacích sil hmoždinek v tabulce se jedná o šikmé tahové síly na upevňovací hmoždinku.

Vzdálenost zařízení pro odvod spalin od stěny smí činit max. 40 cm.

Síly hmoždinek pro distanční držáky na stěnu platí při výškách nad terénem do 20 m.

Pro výšky nad terénem do 8 m platí faktor zmenšení 0,63.

Pro výšky nad terénem od 20 do 100 m platí faktor zvětšení 1,38.

Při vzdálenostech od stěny > 40 cm se musí používat speciální / uchycení / konzoly podle statického posudku.

MINIMÁLNÍ VZDÁLENOST OD HOŘLAVÝCH LÁTEK VE SVISLÉ ČÁSTI

Při využití jako vedení spalin (olej, plyn) platí minimální vzdálenost od hořlavých stavebních materiálů 0 mm (T200/P1), 20 mm (T200/H1, T400/N1, T400/P1), 50 mm (T450/H1, T600/H1), až do max. jmenovité světlosti vnitřní roury 300 mm. Pro větší světlosti se vzdálenosti odpovídajícím způsobem zvětšují, viz znázornění v tabulce 3. Při připojení na topeniště pevných paliv T400 a T600 platí minimální vzdálenost od hořlavých stavebních materiálů 50 mm až do max. jmenovité světlosti 300 mm. Pro větší světlosti se vzdálenosti odpovídajícím způsobem zvětšují, viz znázornění v tabulce 3.

Vzdálenost od hořlavých stavebních materiálů se vztahuje k odvětrávané montáži na celé délce!

U stěnových průchodek platí místní příp. národní předpisy, mohou se používat také schválené stěnové, stropní a střešní průchodky LUX-ECO & LUX-NOVA firmy Jeremias. Mají ovšem jen národní schválení pro země Německo, Rakousko a Švýcarsko.

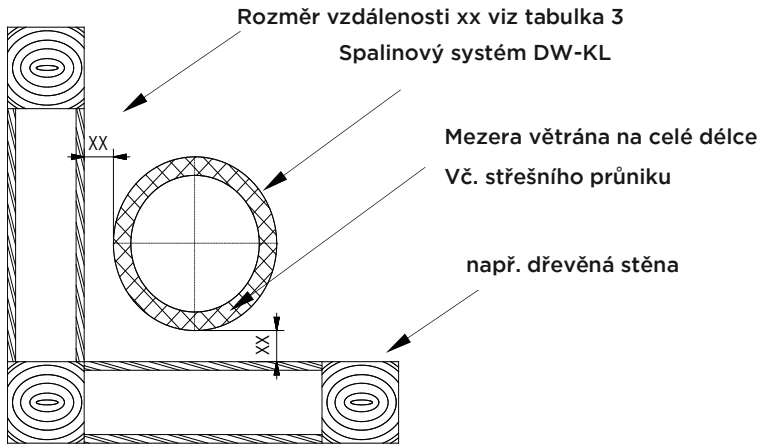

Obrázek 2

	Třída teploty	Třída tlaku	Odolnost proti kondenzátu	Odolnost proti a tloušťka materiálu	Odolnost proti čadicímu ohni a vzdálenost od hořlavých	Jmenovitá světlost (průměr vnitřní roury)	Použití
0.1	T200	P1	W	V2-L50060	O00 (=0 mm)	Ø 80-1000	Olej a plyn pro vlhký a suchý provoz
0.2	T200	H1	W	V2-L50060	O20 (= 20 mm) O30 (= 30 mm) O40 (= 40 mm) O80 (= 80 mm)	Ø 80-300 Ø 350-450 Ø 500-600 Ø 650-1000	Olej a plyn pro vlhký a suchý provoz
0.3	T400	N1	D	V3-L50060	G50 (= 50 mm) G75 (= 75 mm) G100 (= 100 mm) G200 (= 200 mm)	Ø 80-300 Ø 350-450 Ø 500-600 Ø 650-1000	Olej, plyn a topeniště pro pevná paliva pro suchý provoz
0.4	T400	N1	W	V2-L50060	O20 (= 20 mm) O30 (= 30 mm) O40 (= 40 mm) O80 (= 80 mm)	Ø 80-300 Ø 350-450 Ø 500-600 Ø 650-1000	Olej a plyn pro vlhký a suchý provoz
0.5	T400	P1	W	V2-L50060	O20 (= 20 mm) O30 (= 30 mm) O40 (= 40 mm) O80 (= 80 mm)	Ø 80-300 Ø 350-450 Ø 500-600 Ø 650-1000	Olej a plyn pro vlhký a suchý provoz
0.6	T450	H1	W	V2-L50060	O50 (= 50 mm) O75 (= 75 mm) O100 (= 100 mm) O200 (= 200 mm)	Ø 80-300 Ø 350-450 Ø 500-600 Ø 650-1000	Olej a plyn pro vlhký a suchý provoz
0.7	T600	N1	D	V3-L50060	G50 (= 50 mm) G75 (= 75 mm) G100 (= 100 mm) G200 (= 200 mm)	Ø 80-300 Ø 350-450 Ø 500-600 Ø 650-1000	Olej, plyn a topeniště pro pevná paliva pro suchý provoz
0.8	T600	H1	W	V2-L50060	G50 (= 50 mm) G75 (= 75 mm) G100 (= 100 mm) G200 (= 200 mm)	Ø 80-300 Ø 350-450 Ø 500-600 Ø 650-1000	Olej a plyn pro vlhký provoz a topeniště s pevnými palivy pro suchý provoz

Tabulka 3: Vzdálenosti

MONTÁŽ SPALINOVÉHO POTRUBÍ

6.1 MONTÁŽ PRVKŮ

Všechny součásti se musí montovat tak, aby nátrubek (hrdlo) vnitřní roury ukazoval nahoru, příp. ve směru proudění spalin, zatímco nátrubek vnější trubky musí ukazovat proti směru proudění. Každý spoj se zajistí pomocí stahovací spony.



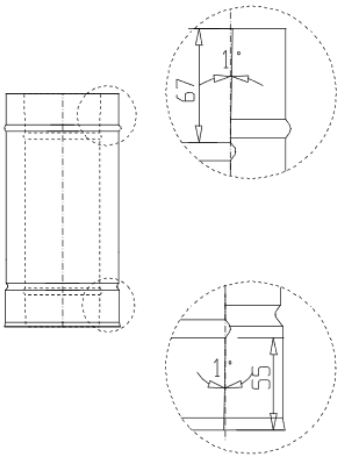

Obrázek 3:
Délkový prvek

6.2 SPOJENÍ PRVKŮ

Před zasunutím délkových prvků nebo tvarovek prověřte, zda je kónická těsnicí plocha čistá. K odborné montáži kónického spoje je nutno použít dodanou pastu KL (kluzný a těsnicí prostředek).

Všechny součásti se musí montovat tak, aby nátrubek vnitřní roury ukazoval nahoru, příp. ve směru spalin. (Strana, na které je izolace uzavřena v jedné rovině s vnější a vnitřní rourou). Každý spoj se zajistí pomocí svěrné pásky.

1. Délkové prvky před spojením DW-KL



2. Povolte stahovací sponu a posuňte ji dále od hrdla, KL pastu (kluzná a těsnicí pasta) naneste tence do hrdla vnitřní roury (strana, kde je izolace dotažená až ke kraji).

Pastu KL tence naneste do hrdla vnitřní roury

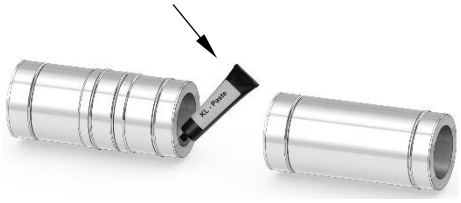

Vnitřní hrdlo je u systému DW-KL na straně, kde je izolace ukončena v jedné rovině s vnitřní a venkovní trubkou.

3. Každý díl se instaluje samostatně a pomocí vhodné desky z plastu nebo dřeva, která se položí na konec instalovaného prvku, dobouchne třemi až čtyřmi opatrnými údery kladiva. Tím vznikne tlakotěsné spojení. Tento postup se opakuje pro každý spoj.

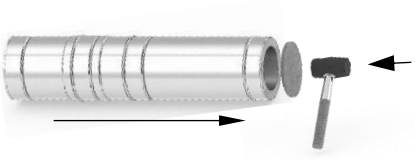

Směr proudění spalin je strana, na které je izolace uzavřena v jedné rovině s vnější a vnitřní trubkou

Obrázek 4: Spojení prvků

6.3 PLECHOVÉ KONZOLE Z UŠLECHTILÉ OCELI

Při montáži komína na nosnou zeď. Montáž je možná jak ramenem dolů, tak i ramenem nahoru. Od DN350 je montáž možná pouze ramenem nahoru. Dodržujte připojovací síly hmoždinek.

Pro montáž se musí používat plechové konzole, které jsou dostatečně stabilní pro montážní výšky uvedené v tabulce 1.

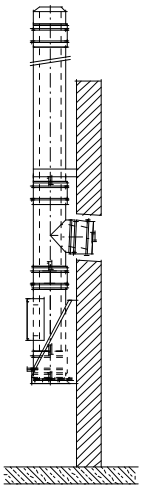

Obrázek 5: Montáž základní desky s odtokem kondenzátu a plechovými konzolemi nahoru

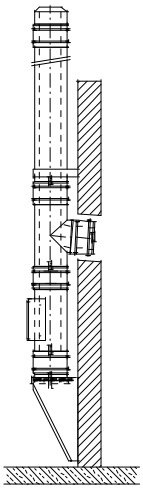

Obrázek 6: Montáž základní desky s odtokem kondenzátu a plechovými konzolemi dolů

6.4 TELESKOPICKÁ VZPĚRA

Při založení komínu na podlaze lze využít teleskopickou vzpěru Ø výšku zaústění lze upravit seříznutím vzpěry na požadovanou délku.

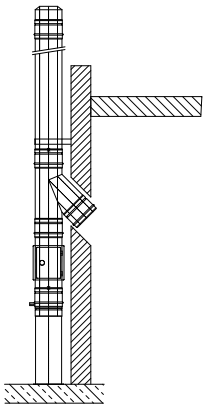

Obrázek 7: Montáž s teleskopickou vzpěrou

6.5 PODEZDÍVKA

Při montáži na betonový základ / podezdívku se musí použít základová deska pro montáž na podezdívku.

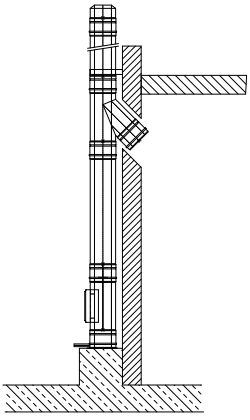

Obrázek 8: Montáž se základní deskou pro montáž soklu

6.6 ZÁKLADOVÁ DESKA

Na konzole se upevní izolovaná základní deska s odtokem kondenzátu dolů nebo do boku. Otevřená základová deska (základová deska pro mezivzpěry) se používá při přímém nasazení zařízení komínu na hrdle (např. otevřené krby, průmyslová zařízení) nebo jako základní deska pro vloženou opěru.

6.7 ČISTICÍ PRVEK

Nad základovou deskou se montuje čisticí prvek. Poloha čisticích a kontrolních otvorů se musí projektovat dle platných norem, příp. podle místních předpisů.

6.8 PŘIPOJOVACÍ KUS KE SVISLÉMU DÍLU

Připojení spojovacího vedení (kouřovodu) k zařízení pro odvod spalin se může provést T-kusem 87° nebo 45° (technicky příznivější pro proudění, protože je nižší hodnota zeta).

Obrázek 9: Napojení kouřovodu ke svislému zařízení pro odvod spalin

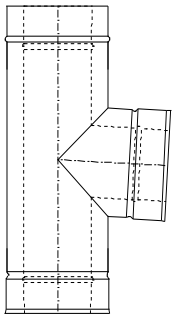

T-kus 87°

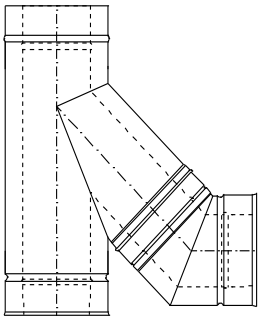

T-kus 45°

6.9 UCHYCENÍ

Stěnová lůžka slouží k upevnění spalinového zařízení na stěně nebo na ocelových opěrných konstrukcích.

Pevné stěnové lůžko má vzdálenost od stěny 50 mm. Při větších vzdálenostech od stěny se používají nastavitelná stěnová lůžka.

Vždy se musí přímo nad každým T-kusem umístit distanční držák na stěnu.

U všech stěnových lůžek se musí dodržovat maximální vzdálenosti mezi jednotlivými upevněními a připojovací síly hmoždinek.

Stěnová lůžka by se měla montovat vždy blízko spoje prvku.

6.10 VLOŽENÁ OPĚRA

Jsou-li překročeny maximální montážní výšky (viz obrázek 1 a tabulka 1), musí se projektovat dodatečné mezivzpěry, které jsou dostatečně stabilní, aby zachytily statické zatížení.

Mezivzpěry tvoří základová deska pro mezivzpěry ukotvená ke zdi prostřednictvím plechových konzolí z ušlechtilé oceli (viz obrázek 9).

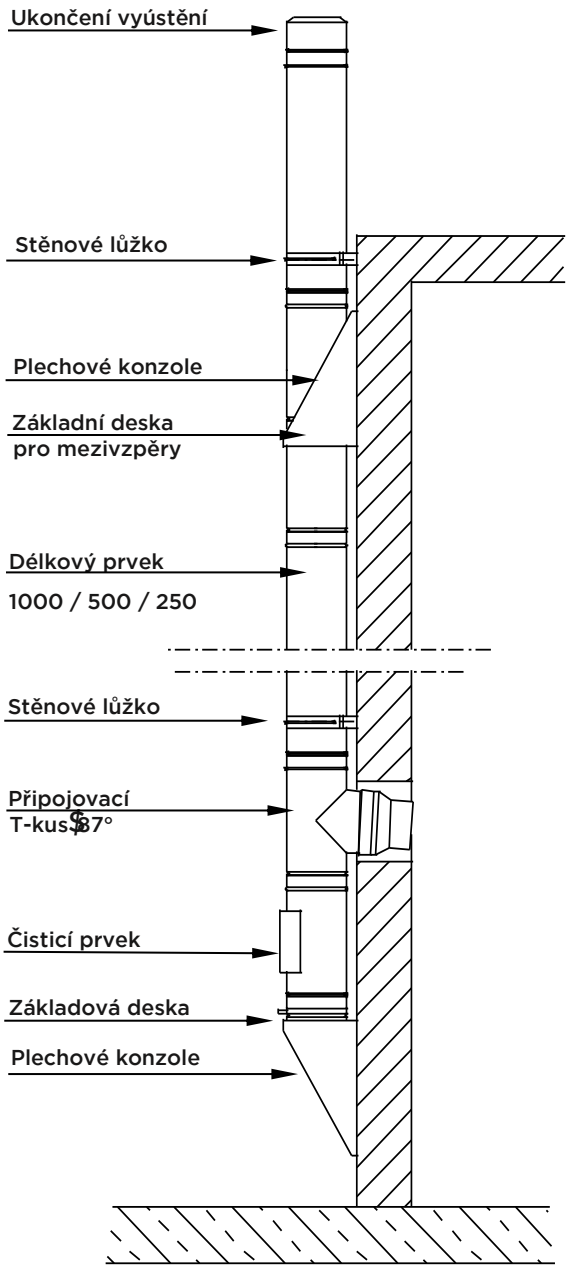

Obrázek 10: Montáž s vloženou opěrou

6.11 STŘEŠNÍ PRŮCHODKA

Průchodky jsou k dostání pro všechny sklony střech (v odstupňování 10 stupňů, s těsnicími plochami z olova nebo ušlechtilé oceli). Zaručují délkovou roztažnost spalinového potrubí v závislosti na teplotě.

Límec na ochranu proti povětrnostním vlivům (obsažen v rozsahu dodávky) se připevní a utěsní na prvku spalinového potrubí (viz obrázek 10).

Aby bylo dosaženo dostatečného odvětrání z prostoru prostupu, musí být límec na ochranu proti povětrnostním vlivům umístěn cca 2 cm nad střešní průchodkou z ušlechtilé oceli.

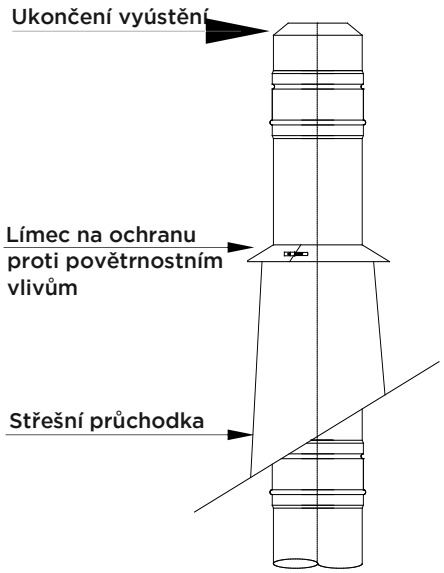

Obrázek 11: Střešní průchodka

6.12 MONTÁŽ NAD STŘECHOU

Při projektování spalinového potrubí se musí dodržet minimální výška nad střechou.

Třísložkové systémy firmy JEREMIAS do Ø 300mm se mohou maximálně do 3 m od posledního upevnění montovat jako volně stojící (u dalších jmenovitých světlostí viz tabulka 1).

Pokud by byla výška od posledního kotvení větší než 3 m, potom se musí použít krakorec (viz obr. 11).

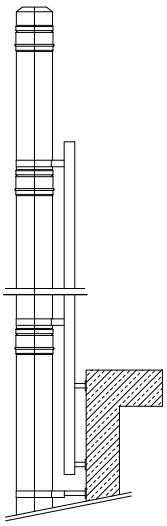

Obrázek 12: Montáž s krakorcem

6.13 OCHRANA PROTI BLESKU

Ochrana proti blesku musí být provedena podle platných technických předpisů.
Provedení musí realizovat odborná firma!

6.14 KOMÍNY NACHÁZEJÍCÍ SE UVNITŘ BUDOV

V případech prostupu vnitřního komína zevnitř budovy do venkovního prostoru se mohou montovat průchodky s integrovaným odvětráním nad střechu (viz obrázek 12). Pokud by měla být požadovaná volně stojící výška komína nad posledním upevněním větší než 3 m, potom je nutné realizovat montáž pomocí 3-bodové upínací objímky.

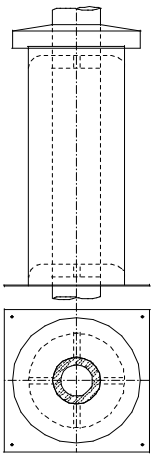

Obrázek 13: Montáž průchodky s integrovaným odvětráním

6.15 ŠIKMÉ VEDENÍ

Je-li u zařízení pro odvod spalin požadován odskok, potom se musí dodržet maximální rozměry vycházející z následujícího výkresu (viz obrázek 13). Dbejte také na to, že nad odskokem je nutné upevnit ke stěně mezivzpěra (viz obrázek 13).

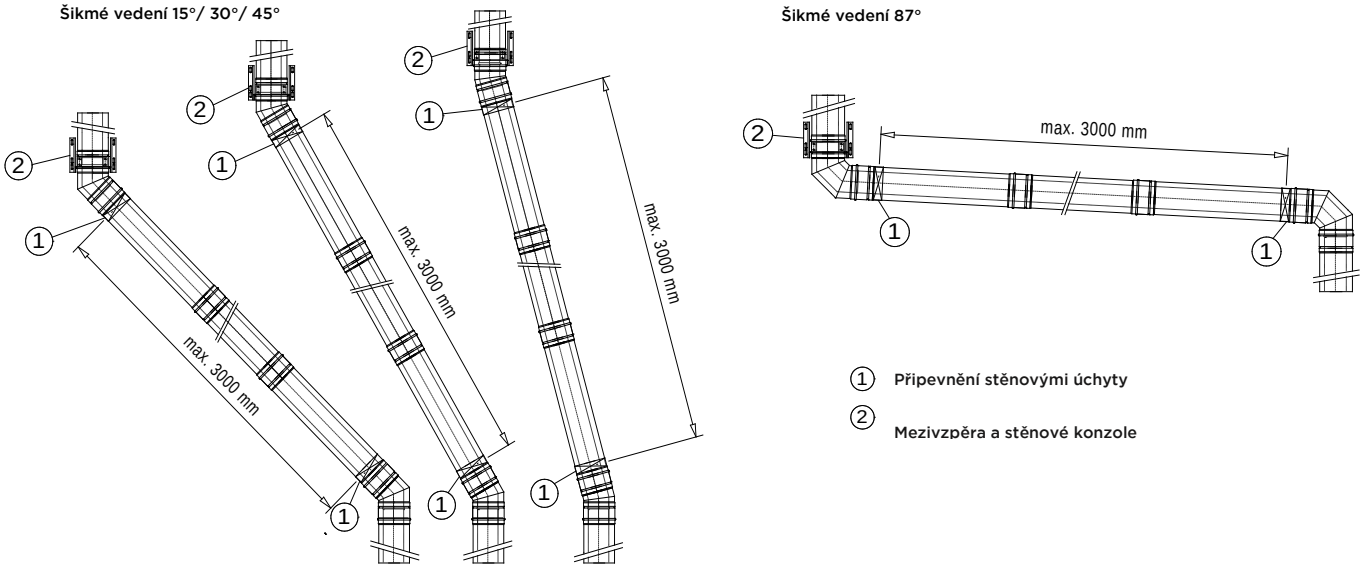

Obrázek 14: Montáž šikmého vedení

Pozor:

Dbejte na to, že se při vysokých teplotách spalin a/nebo velkých délkách před šikmým vedením musí uvažovat s odpovídajícími opatřeními pro kompenzaci tepelné délkové.

Dbejte na to, že kontrolní a čistící otvory musí být rozmístěny dle odpovídajících národních předpisů.

6.16 ZÁVĚREČNÁ UPOZORNĚNÍ

Zařízení pro odvod spalin DW-KL bylo vyvinuto a odzkoušeno s ohledem na plynotěsnost, odolnost proti korozi a bezpečnou montáž. Smí se používat pouze originální díly systému Jeremias DW-KL. Kromě toho se musí dodržovat údaje výrobce a montážní návod.

Technické změny jsou vyhrazeny!

OZNAČOVÁNÍ PO MONTÁŽI

Instalované zařízení pro odvod spalin se musí opatřit podle použití následujícím typovým štítkem:

Výstražné upozornění: **Tento štítek nesmí být zakrytý nebo odstraněn!**

Prohlášení o vlastnostech
jeremias.cz/dop-dw-kl

Výrobce: **Fa. Jeremias**
Komínový systém: **DW-KL / třívrstvý systém**
Prohlášení č.: **9174 002 DOP 2013-06-17**
Označení výrobku:
01. EN 1856-1 T200 - P1 - W - V2 - L50060 - O00 ☐ (prosím zakřížkovat)
02. EN 1856-1 T200 - H1 - W - V2 - L50060 - Oxx ☐ (prosím zakřížkovat)
03. EN 1856-1 T400 - N1 - D - V3 - L50060 - Gxx ☐ (prosím zakřížkovat)
04. EN 1856-1 T400 - N1 - W - V2 - L50060 - Oxx ☐ (prosím zakřížkovat)
05. EN 1856-1 T400 - P1 - W - V2 - L50060 - Oxx ☐ (prosím zakřížkovat)
06. EN 1856-1 T450 - H1 - W - V2 - L50060 - Oxx ☐ (prosím zakřížkovat)
07. EN 1856-1 T600 - N1 - D - V3 - L50060 - Gxx ☐ (prosím zakřížkovat)
08. EN 1856-1 T600 - H1 - W - V2 - L50060 - Gxx ☐ (prosím zakřížkovat)

Označení systému spalin dle národních předpisů: _____
(EN 1443 / EN 15287-1) *dle příslušných národních stavebních předpisů

xx Vzdálenost k hořlavým stavebním hmotám je závislá na průměru, prosím nahlédněte do prohlášení o vlastnostech DW-KL

Jmenovitý průměr: uveďte prosím Ø ..... mm
Tepelný odpor: 0,501 m²K/W
Vzdálenost k hořlavým stavebním hmotám: ..... mm přivětrávané
Montážní firma: _____ Telefon: _____
_____ Datum montáže: _____



Obrázek 15: Typový štítek DW-KL