jeremias®
KOMÍNOVÉ SYSTÉMY

MONTÁŽNÍ NÁVOD

DW-BLACK



DW-BLACK



OBSAH

1. POPIS SYSTÉMU ... 3
2. INSTALACE A PŘEDPISY ... 6
   2.1 OBECNÉ POZNÁMKY ... 6
   2.2 PŘÍČINY A PREVENCE KOROZE ... 6
3. VÝŠKY A KOTEVNÍ SÍLY ... 7
   3.1 STĚNOVÝ DISTANČNÍ PRVEK ... 7
   3.2 TVAROVKY, MEZIVZPĚRY ... 7
   3.3 STĚNOVÉ VZPĚRY ... 7
   3.4 DŮLEŽITÉ POZNÁMKY KE KOTEVNÍM SILÁM ... 8
4. MINIMÁLNÍ VZDÁLENOST OD HOŘLAVÝCH MATERIÁLŮ ... 9
   4.1 SVISLÁ ČÁST ... 9
   4.2 VODOROVNÁ ČÁST (SPOJOVACÍ VEDENÍ) ... 9
   4.3 STĚNOVÉ, STROPNÍ A STŘEŠNÍ KANÁLY ... 10
5. INSTALACE SPALINOVÉHO SYSTÉMU ... 11
   5.1 STRUKTURA JEDNOTLIVÝCH PRVKŮ ... 11
   5.2 SMĚR INSTALACE STAHOVACÍHO PÁSU ... 11
   5.3 ZKRÁCENÍ PRODLOUŽENÍ ... 12
   5.4 STĚNOVÉ VZPĚRY A PŘÍČNÉ NOSNÍKY ... 13
      5.4.1. MONTÁŽ A ZKRÁCENÍ DOSAHU ... 13
      5.4.2. MONTÁŽ ZÁKLADOVÉ DESKY ... 13
   5.5 ZÁKLADOVÉ DESKY ... 14
      5.5.1. MONTÁŽ NA STĚNU ... 14
      5.5.2. MONTÁŽ NA PODSTAVEC ... 14
   5.6 ČISTICÍ PRVEK ... 15
   5.7 T-KUS ... 15
   5.8 DRŽÁKY ... 16
      5.8.1. STĚNOVÉ DISTANČNÍ PRVKY ... 16
      5.8.2. KRAKOREC / 2-BODOVÁ OBJÍMKA ... 16
   5.9 MEZIVZPĚRA ... 17
   5.10 ŠIKMÉ VEDENÍ ... 18
   5.11 STŘEŠNÍ PRŮCHODKA ... 19
   5.12 NÁSTAVCE/STŘÍŠKY PROTI DEŠTI ... 19
   5.13 OCHRANA PROTI DOTYKU ... 20
   5.14 OCHRANA PROTI BLESKU ... 20
6. ODVOD KONDENZÁTU ... 21
   6.1 OBECNÉ POZNÁMKY ... 21
   6.2 NEUTRALIZACE KONDENZÁTU ... 21
   6.3 VRACENÍ KONDENZÁTU DO GENERÁTORU TEPLA ... 21
   6.4 ODVOD KONDENZÁTU NA ZÁKLADNĚ ... 22
7. PŘÍKLAD REALIZACE ... 23
8. ČIŠTĚNÍ A KONTROLA ... 24
9. ZÁVĚREČNÉ POZNÁMKY ... 24
10. OZNAČENÍ PO MONTÁŽI ... 24

1. POPIS SYSTÉMU

Systémový systém odvodu spalin a připojovací potrubí pro připojení krbů na olej, plyn a pevná paliva[1] s 25 mm izolací v podtlaku pro suchý nebo vlhký provoz. Možnosti použití: Olejové a plynové kotle, otevřené krby, kachlová kamna, kotle na pelety, pece atd. Systémy odvádění vzduchu v podtlaku. Výpočet průřezu podle normy EN 13384 musí zajistit, aby teplota vnitřní stěny komínového otvoru byla při připojení krbů na tuhá paliva vyšší než teplota rosného bodu vodních par spalin.
Ve spalinovém systému může převládat podtlak až 40 Pa.

Klasifikace systému odvodu spalin podle normy EN 1856-1:

T450 – N1 – W – V2 – L99050 – G80

Klasifikace systému odvodu spalin podle normy EN 1856-2:

T450 – N1 – W – V2 – L99050 – G170M

[1] kromě antracitového uhlí z Ibbenbürenu

Certifikace 0036 CPR 9174 137 podle EN 1856-1

(Další podrobnosti naleznete v prohlášení o vlastnostech systému DW-BLACK.)

PROHLÁŠENÍ O VLASTNOSTECH

No. 9174 137 DOP 2021-05-06

Declaration of Performance (DOP)

1. Jednoznačný označovací kód typu výrobku:

   Vícevrstvý kovový systémový komín Typ DW-BLACK dle EN 1856-1:2009

2. Číslo typu, šarže nebo série nebo jiné označení k identifikaci stavebního výrobku podle článku 11 odstavce 4:

   Třívrstvý systémový komín Typ DW-BLACK s 25 mm / 50 mm tepelnou izolací[1)]

DW-BLACK25	Model 1	DN (80 - 300) T120 – P1 – W – V2 – L99050 – O00[2)]
	Model 2	DN (80 - 300) T450 – N1 – W – V2 – L99050 – G80[2)]
DW-BLACK50	Model 3	DN (80 - 300) T600 – N1 – W – V2 – L99050 – G50[3)]

1) další údaje viz informace o výrobku DW-BLACK
2) s tepelnou izolací 25 mm
3) s tepelnou izolací 50 mm

3. Výrobcem stanovený účel použití nebo stanovené účely použití stavebního výrobku podle použitelné harmonizované technické specifikace:

   Odvádění spalin z topenišť do atmosféry

4. Jméno, zapsané obchodní jméno nebo obchodní značka a kontaktní adresa výrobce podle článku 11 odstavec 5:

jeremias GmbH
Opfenrieder Straße 12
DE-91717 Wassertrüdingen
Tel.: +49 9832 68 68 0
Fax: +49 9832 68 68 68
Email: info@jeremias.de

jeremias s.r.o.
Školní 22/6
CZ-434 01 Most Rudolice
Tel.: +420 476 701238
Fax: +420 476 704296
Email: info@jeremias.cz

5. Případně jméno a kontaktní adresa zmocněnce, který je těmito úkoly podle článku 12 odstavec 2 pověřen:

   odpadá

6. Systém nebo systémy k posouzení nebo přezkoušení výkonové odolnosti stavebního výrobku podle přílohy V ustanovení o stavebních výrobcích:

   Systém 2+ a systém 4

7. V případě prohlášení o vlastnostech výrobku, které se týká jednoho stavebního výrobku, který je obsažen v jedné harmonizované normě:

   Notifikovaná osoba pro podnikovou kontrolu výrobků Nr. 0036 provedla úvodní inspekci výrobního závodu a podnikové kontroly výrobků, jakož i průběžný dohled, hodnocení a evaluaci podnikové kontroly výrobků a vystavila prohlášení o shodě 0036 CPR 9174 137 pro podnikovou kontrolu výrobků.

certifikace 0036 CPR 9174 138 podle EN 1856-1

(Další podrobnosti naleznete v prohlášení o vlastnostech systému DW-BLACK.)

PROHLÁŠENÍ O VLASTNOSTECH

No. 9174 138 DOP 2021-05-06
Declaration of Performance (DOP)

1. Jednoznačný označovací kód typu výrobku:

Třívrstvé spojovací potrubí typ DW-BLACK dle EN 1856-2:2009

2. Číslo typu, šarže nebo série nebo jiné označení k identifikaci stavebního výrobku podle článku 11 odstavce 4:

Pevné, třívrstvé spojovací potrubí typ DW-BLACK s 25 mm / 50 mm tepelnou izolací[1)]

DW-BLACK25	**Model 1 DN (80- 300) T120 – P1 – W – V2 – L99050 – O00 M [3)]**
	Model 2 DN (80- 300) T450 – N1 – W – V2 – L99050 – G170 M [3)]
DW-BLACK50	**Model 3 DN (80- 300) T600 – N1 – W – V2 – L99050 – G170 M [3)]**

[1)] další údaje viz informace o výrobku DW-BLACK spojovací potrubí
[2)] Nebylo měřeno (NM) znamená 3 x vnitřní průměr, minimálně pak 375 mm
[3)] Měřeno, testováno (M)

3. Výrobcem stanovený účel použití nebo stanovené účely použití stavebního výrobku podle použitelné harmonizované technické specifikace:

Odvod spalin z topenišť do svislé části spalinovodu

4. Jméno, zapsané obchodní jméno nebo obchodní značka a kontaktní adresa výrobce podle článku 11 odstavec 5:

jeremias GmbH
Opfenrieder Straße 12
DE-91717 Wassertrüdingen
Tel.: +49 9832 68 68 0
Fax: +49 9832 68 68 68
Email: info@jeremias.de

jeremias s.r.o.
Školní 22/6
CZ-434 01 Most Rudolice
Tel.: +420 476 701238
Fax: +420 476 704296
Email: info@jeremias.cz

5. Případně jméno a kontaktní adresa zmocněnce, který je těmito úkoly podle článku 12 odstavec 2 pověřen:

odpadá

6. Systém nebo systémy k posouzení nebo přezkoušení výkonové odolnosti stavebního výrobku podle přílohy V ustanovení o stavebních výrobcích:

Systém 2+

7. V případě prohlášení o vlastnostech výrobku, které se týká jednoho stavebního výrobku, který je obsažen v jedné harmonizované normě:

Notifikovaná osoba pro podnikovou kontrolu výrobků
Nr. 0036 provedla úvodní inspekci výrobního závodu a podnikové kontroly výrobků, jakož i průběžnýdohled, hodnocení a evaluaci podnikové kontroly výrobků a vystavila prohlášení o shodě 0036 CPR 9174 138 pro podnikovou kontrolu výrobků

2. INSTALACE A PŘEDPISY

2.1 OBECNÉ POZNÁMKY

Instalace se provádí odborně v souladu s návodem k instalaci a platnými národními předpisy. Zejména v souladu s DIN V 18160-1 a platnými stavebními předpisy, příslušnými normami a všemi dalšími stavebními a bezpečnostními předpisy. Požadovaný průřez musí být stanoven podle DIN EN 13384 a zkontrolován specializovanou firmou provádějící práce.

Varování: Před instalací je třeba návrh systému upřesnit s příslušným autorizovaným okresním kominíkem. Vhodnost a bezpečná použitelnost spalinového systému musí být před uvedením do provozu potvrzena pověřeným kominíkem!

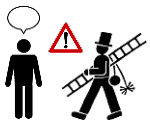

Poznámka: Používání nástrojů může být pro uživatele nebezpečné. Z tohoto důvodu je nutné dodržovat příslušné návody k obsluze a předpisy pro prevenci úrazů a používat potřebné ochranné pomůcky!



2.2 PŘÍČINY A PREVENCE KOROZE

Nerezová ocel je díky svým chemickým vlastnostem velmi odolný a trvanlivý materiál, a proto je obzvláště vhodná pro systémy odvodu spalin. Kontaminace spalovacího vzduchu halogenovanými uhlovodíky může vést k důlkové korozi. Důvodem je skutečnost, že při spalování těchto sloučenin vznikají velmi agresivní kyseliny, např. kyselina chlorovodíková nebo fluorovodíková. Aby se zabránilo předčasné korozi, je proto důležité zajistit, aby byly identifikovány a utěsněny nebo odstraněny zdroje halogenovaných uhlovodíků.

Zdrojem chlorovaných uhlovodíků jsou např:

Průmyslové zdroje	
Chemické čištění	Trichlorethylen, tetrachlorethylen, fluorované uhlovodíky
Odmašťovací lázně	Perchlorethylen, trichlorethylen, methylenchlorid
Tiskárny	Trichlorethylen
Chladicí jednotky	Methylchlorid, Trichlorflourmethan, Dichlordifluormethan
Zdroje v domácnosti	
Čisticí a odmašťovací prostředky (např. čisticí prostředky, spreje na vlasy)	Perchlorethylen, methylchloroform, trichlorethylen, methylenchlorid, tetrachlormethan, kyselina chlorovodíková.
Hobby místnosti	
Rozpouštědla a ředidla	Různé chlorované uhlovodíky
Plechovky s rozprašovačem	Chlorované fluorované uhlovodíky (frigen)

3. VÝŠKY A KOTEVNÍ SÍLY

3.1 STĚNOVÝ DISTANČNÍ PRVEK

Ø vnitřní roury v mm	Vzdálenost od stěny			Rozměr A max. vzdálenost mezi nástěnnými konzolami v m	Rozměr B konzolová délka od poslední konzoly v m
	50 - 120 mm	250 mm	400 mm		
	Kotevní síly v kN				
130	1,27	1,99	2,82	4,00	3,00
150	1,31	2,01	2,83	4,00	3,00
180	1,48	2,22	3,09	4,00	3,00
200	1,37	2,00	2,75	4,00	3,00
250	0,88	1,27	1,71	4,00	3,00
300	0,94	1,31	1,74	4,00	3,00

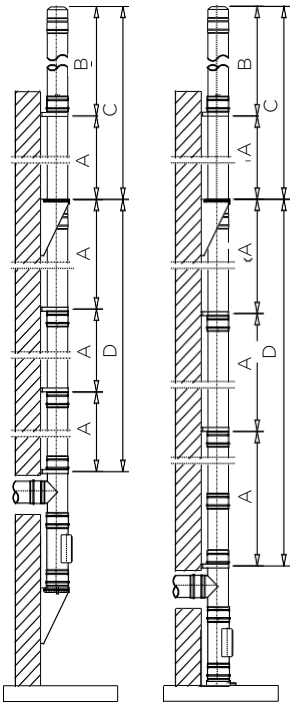

Obrázek 3-1: Instalační výšky

3.2 TVAROVKY, MEZIVZPĚRY

Ø vnitřní roury v mm	Rozměr C Montážní výška na mezilehlé podpěře v m	Rozměr D Montážní výška nad T-spojkou v m
130	53	34
150	41	28
180	38	21
200	37	17
250	32	16
300	27	15

3.3 STĚNOVÉ VZPĚRY

Ø vnitřní roury v mm	DW391 (ZUAC 391) Typ I 350 mm			DW392 (ZUAC392) Typ II 500 mm			DW393 (ZUAC393) Typ III 750 mm		
	Maximální instalační výška v m	max. vzdálenost stěn v mm	Kotevní síly v kN	Maximální instalační výška v m	max. vzdálenost stěn v mm	Kotevní síly v kN	Maximální instalační výška v m	max. vzdálenost stěn v mm	Kotevní síly v kN
130	104	155	1,99	34	305	1,01	32	555	0,97
150	96	135	1,98	31	285	1,04	29	535	0,99
180	89	105	2,04	30	255	1,11	27	505	1,06
200	83	85	1,99	29	235	1,17	26	485	1,11
250	71	35	1,93	28	185	1,28	25	435	1,22
300	-	-	-	29	135	1,44	25	385	1,39
Počet hmoždinek			4			4			4

3.4 DŮLEŽITÉ POZNÁMKY KE KOTEVNÍM SILÁM

Kotevní síly v tabulce jsou úhlopříčné tahové síly na upevňovací hmoždinku, nikoli jejich nosnost.
Vzdálenost stěn spalinového systému může být až 40 cm.
Kotvící síly pro stěnové distanční hmoždinky platí pro výšky nad úrovní terénu do 20 m. Pro výšky nad úrovní terénu do 8,00 m platí redukční součinitel 0,63.
Pro výšky nad terénem od 20,00 m do 100,00 m platí zvětšovací faktor 1,38. Pro vzdálenosti stěn > 40 cm je nutné použít speciální konzoly/konzoly v souladu se statickým ověřením.

4. MINIMÁLNÍ VZDÁLENOST OD HOŘLAVÝCH MATERIÁLŮ

4.1 SVISLÁ ČÁST

Při připojování krbů na olej, plyn a tuhá paliva do T450 (izolace 25 mm) platí minimální vzdálenost od hořlavých stavebních materiálů 80 mm až do maximální jmenovité šířky vnitřní trubky 300 mm.

Varování: Vzdálenost od hořlavých stavebních materiálů se vztahuje na zadní větranou instalaci po celé délce bez dodatečného obložení (viz obr. 4-1)!

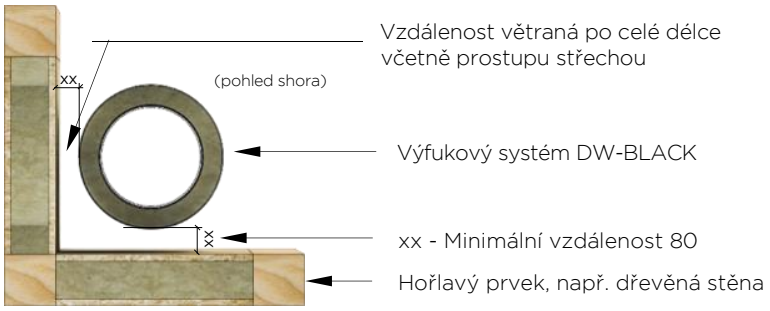

Obr. 4-1: Instalace mimo šachty do T450

4.2 VODOROVNÁ ČÁST (SPOJOVACÍ VEDENÍ)

Při použití jako připojovací potrubí (olej, plyn, tuhá paliva) platí minimální vzdálenost od hořlavých stavebních materiálů 170 mm až do T450.
Uvedená vzdálenost platí do maximální jmenovité šířky systému 300 mm.

Varování: Vzdálenost od hořlavých stavebních materiálů se vztahuje na zadní větranou instalaci po celé délce bez dodatečného obložení (viz obr. 4-2)!

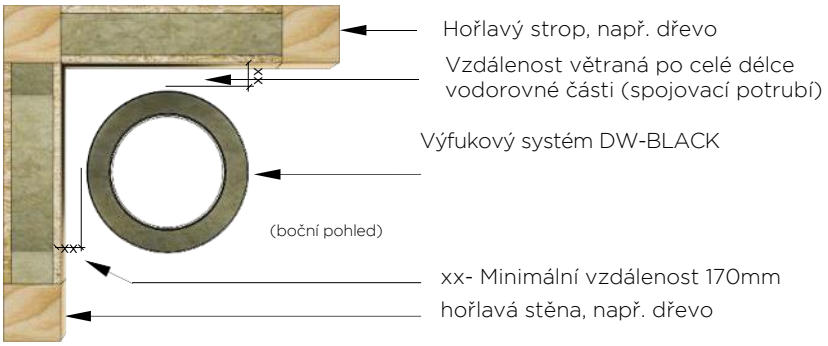

Obr. 4-2: Instalace propojovacího vedení do T450

4.3 STĚNOVÉ, STROPNÍ A STŘEŠNÍ KANÁLY

V případě uzavřených/nevětraných kanálů systému odvodu spalin přes stěny, stropy nebo střechy z hořlavých stavebních materiálů nebo s hořlavými materiály platí místní nebo národní předpisy.

Pokud nelze splnit uvedené podmínky, je možné použít naše testované nástěnné, stropní a střešní kanály LUX-ECO a LUX-NOVA, které mají národní schválení.
Rovněž je třeba dodržovat příslušné montážní pokyny.

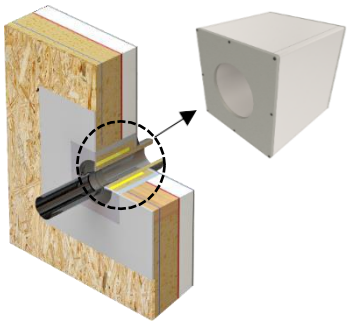

Obr. 4-3: Instalace LUX-NOVA s ochranným panelem proti záření v hořlavé stěně

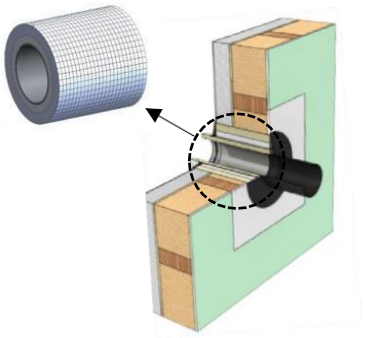

Obr. 4-4: Instalace LUX-ECO s ochranným panelem proti záření v hořlavé stěně

Varování:



Použití komponentů pro stěnový, stropní nebo střešní kanál není výjimkou z požadavků na požární ochranu podle vnitrostátních předpisů (např. uspořádání systému odvodu spalin v šachtách) a nepředstavuje požárně odolné zakončení.



Teplota spalin připojených krbů nesmí při jmenovitém provozu překročit 400 °C.

5. INSTALACE SPALINOVÉHO SYSTÉMU

5.1 STRUKTURA JEDNOTLIVÝCH PRVKŮ

Všechny součásti musí být instalovány tak, aby hrdlo vnitřní trubky směřovalo nahoru nebo ve směru proudění výfukových plynů, zatímco hrdlo vnější trubky musí směřovat v opačném směru proudění. Každý spoj je zajištěn pomocí upínacího pásku.

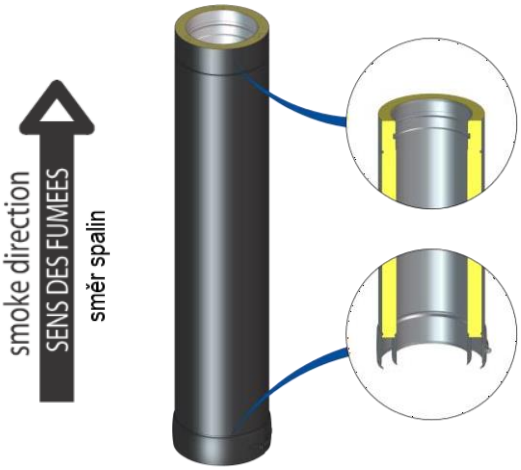

Obrázek 5-1: Prodloužení

5.2 SMĚR INSTALACE STAHOVACÍHO PÁSU

Pokud nejsou délkové prvky zkráceny, musí být upínací pásek nasazen tak, aby byl šroub hadicové spojky na levé straně.

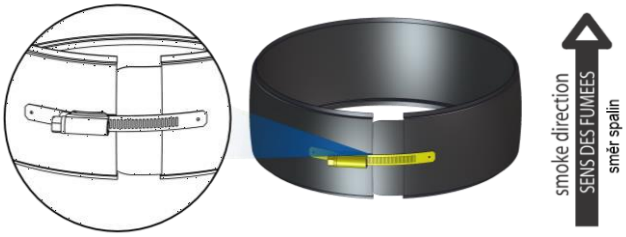

Obr. 5-2: Stahovací spona

Varování:



U prvků se zkrácenou délkou zajistěte, aby byl upínací pásek otočen nebo aby byl šroub hadicové spojky umístěn vpravo.

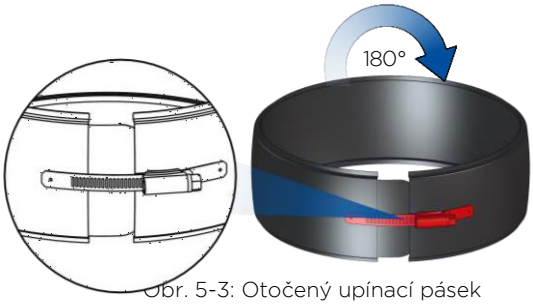

Obr. 5-3: Otočený upínací pásek

5.3 ZKRÁCENÍ PRODLOUŽENÍ

1. Odsuňte části trubek od sebe a odložte upínací pásek.

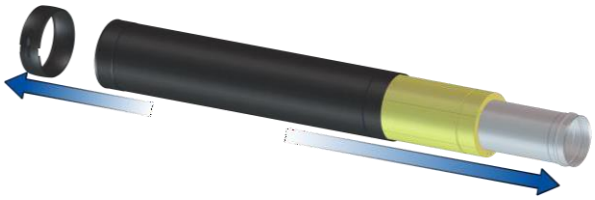

2. Označte požadovanou délku a zkraťte

(konce trubek jsou nutné v každém případě!)

Varování: Vnitřní a vnější trubku oddělte

Používejte řezné kotouče!
Vnější trubka = pozinkovaný ocelový plech/ feritická ocel

Vnitřní trubka = nerezová ocel/ INOX



INOX / nerezová ocel

3. Zkrácení izolačního pláště

(Délka úseku prodloužení odpovídá průřezu izolačního pláště)

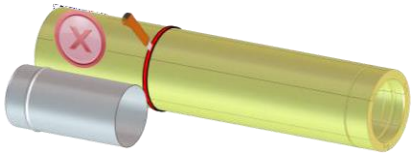

4. Odstraňování otřepů z řezných ploch

Varování: Pro vnitřní a vnější trubku musí být použity samostatné nástroje na odstraňování otřepů!

Vnější trubka = pozinkovaný ocelový plech/ feritická ocel

Vnitřní trubka = nerezová ocel/ INOX

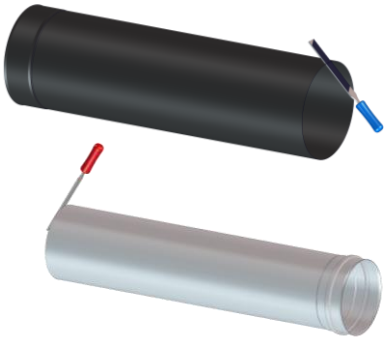

INOX / Edelstahl

5. Přitlačte části potrubí a izolaci k sobě

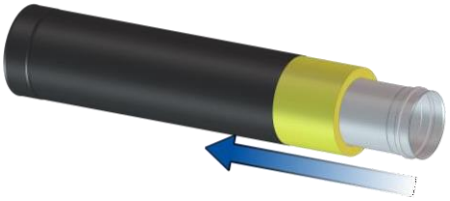

PŘED



PO



5.4 STĚNOVÉ VZPĚRY A PŘÍČNÉ NOSNÍKY

Stěnové podpěry a příčníky se používají k podepření svislého systému odvodu spalin na nosné stěně nebo ocelové nosné konstrukci.

Stěnová podpěra a příčný nosník mohou být instalovány pouze „po noze“ (obr. 5-4).

Poznámka: Při výběru stěnových podpěr a příčných nosníků dbejte na montážní výšky a kotevní síly (viz kapitola 3.3).

V závislosti na instalační výšce, průměru systému a vzdálenosti stěn a na předchozí konzultaci je možná konzolová instalace základní desky.



Obr. 5-4: Konstrukce základní desky s odtokem kondenzátu a podpěrou stěny „dole po noze“

5.4.1. MONTÁŽ A ZKRÁCENÍ DOSAHU

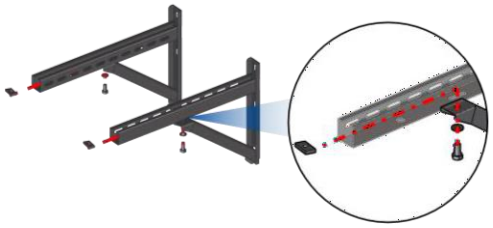

Příčník nástěnné podpěry se montuje pomocí přiložené sady šroubů.



Délku nástěnné podpěry lze upravit jejím zkrácením.

5.4.2. MONTÁŽ ZÁKLADOVÉ DESKY

Základní desky lze namontovat na stěnové podpěry a příčníky nebo mezi ně. Připevňují se pomocí přiložené sady šroubů.

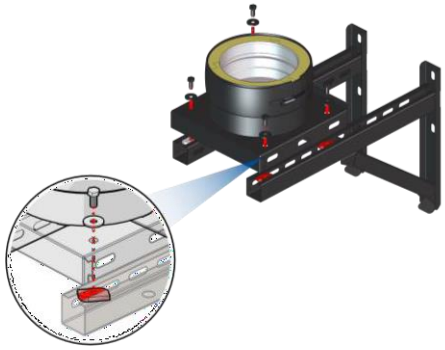

Obr. 5-6 Základní deska namontovaná na stěnových podpěrách a příčnících

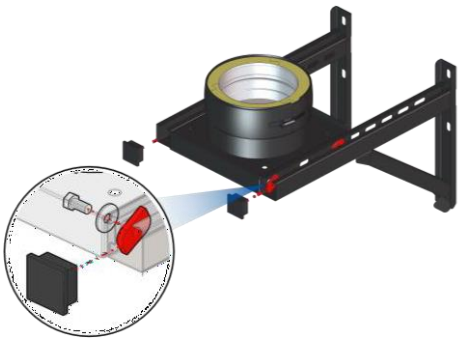

Obr. 5-5: Základní deska namontovaná mezi stěnové podpěry a příčníky

5.5 ZÁKLADOVÉ DESKY

Poznámka: Upínací spona je součástí dodávky základních desek.

5.5.1. MONTÁŽ NA STĚNU

Na podpěrách je připevněna izolovaná základová deska s odvodem kondenzátu.

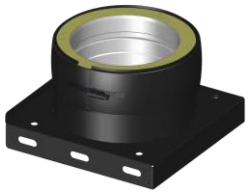

Obr. 5-8: Základní deska s odtokem kondenzátu ve spodní části

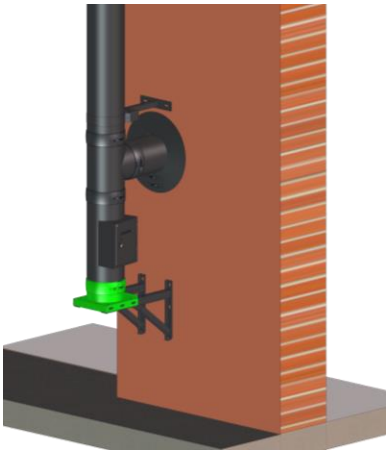

Obr. 5-7: Příklad montáže na stěnu se základovou deskou a konzolovými deskami

5.5.2. MONTÁŽ NA PODSTAVEC

Při montáži na nosný, nehořlavý podklad
(např. betonový sokl), je nutné použít základovou desku pro montáž na podstavec

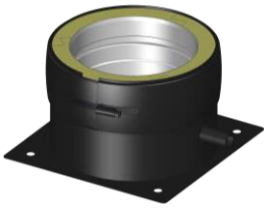

Obr. 5-9: Základní deska pro montáž na podstavec

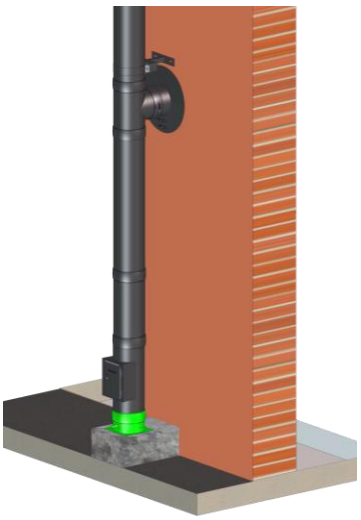

Obr. 5-10: Konstrukce se základovou deskou pro montáž na podstavec

5.6 ČISTICÍ PRVEK

Umístění čisticích a kontrolních otvorů musí být naplánováno v souladu s platnými normami nebo místními předpisy.
Pro snadné odstranění zbytků je třeba použít čisticí olej.



Obr. 5-11: Čisticí prvky DW-BLACK

Poznámka: Již ve fázi plánování doporučujeme koordinaci s pověřeným kominíkem.

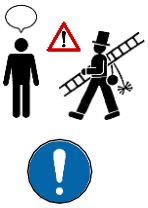

Pro usnadnění čištění a kontroly ze základny spalinového systému se doporučuje instalovat čisticí prvek posunutý k T-spojce (viz obr. 5-12).

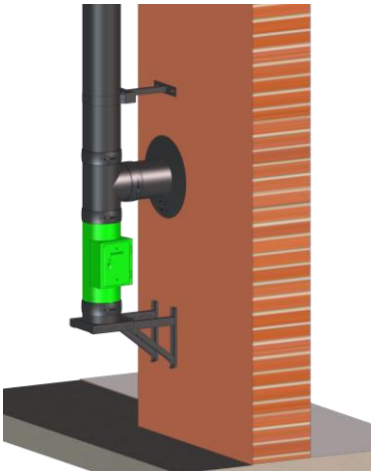

Obr. 5-12: Přemístění čisticího prvku na T-spojku

5.7 T-KUS PRO PŘIPOJENÍ

Připojovací potrubí lze ke spalinovému systému připojit pomocí 90° nebo 87° T-Kusu.

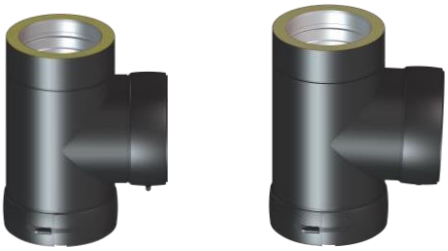

T-Kus 90° T-Kus 87°

Obr. 5-13: T-Kus pro připojovací kus na svislém systému odvodu spalin

Poznámka: Pokud je spalinový systém určen pro vlhký provoz, musí být zajištěn bezpečný odvod vzniklého kondenzátu (viz oddíl 6).

Upozorňujeme, že standardně není možné namontovat límec proti povětrnostním vlivům/nástěnnou růžici na upínací lištu.
Ve výjimečných případech (např. pokud nelze z prostorových důvodů realizovat jiné řešení) však lze použít speciálně vyrobený límec proti povětrnostním vlivům/nástěnnou růžici. Tyto komponenty je třeba u nás výslovně objednat.

5.8 DRŽÁKY

5.8.1. STĚNOVÉ DISTANČNÍ PRVKY

Stěnové distanční prvky se používají k upevnění systému odvodu spalin ke stěně nebo k ocelovým nosným konstrukcím.



Obr. 5-14: Odstup od stěny, 50 mm

Poznámka: Dodržujte kotevní síly a maximální vzdálenosti mezi nástěnnými konzolami a nad nimi (viz bod 3.1).



Obr. 5-15: Odstup od stěny, nastavitelný do 250 mm

5.8.2. KRAKOREC / 2-BODOVÁ OBJÍMKA

Při plánování svislé části systému odvodu spalin je třeba vzít v úvahu minimální výšku nad střechou. Dvoustěnný systém DW-BLACK může být navržen jako volně stojící až do výšky 3,00 m (viz bod 3.1) od posledního upevnění.

Pokud je nad poslední stěnovou konzolou požadována větší výška, než je uvedeno v bodě 3.1, lze ji realizovat pomocí krakorce (viz obr. 5-16) nebo dvoubodové objímky.

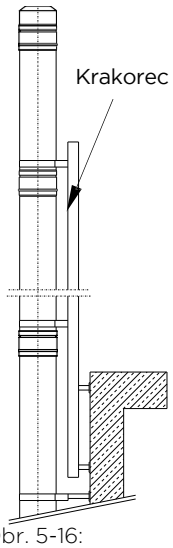

Obr. 5-16: Konstrukce s krakorcem

5.9 MEZIVZPĚRA

Pokud jsou překročeny maximální montážní výšky nebo pokud je plánován šikmý chod, je třeba naplánovat dostatečně stabilní mezipodpěry, které budou absorbovat statické zatížení.

Přípustné montážní výšky jsou uvedeny v oddíle 3.2.

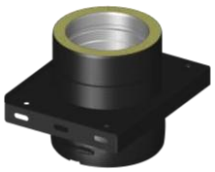

Obr. 5-17: Základní deska pro mezivzpěru

Poznámka:

Je třeba dodržovat také pokyny pro nástěnné podpěry a příčníky.

Posledním upevňovacím prvkem může být i mezivzpěra. Je třeba dodržet bod 5.8.2.

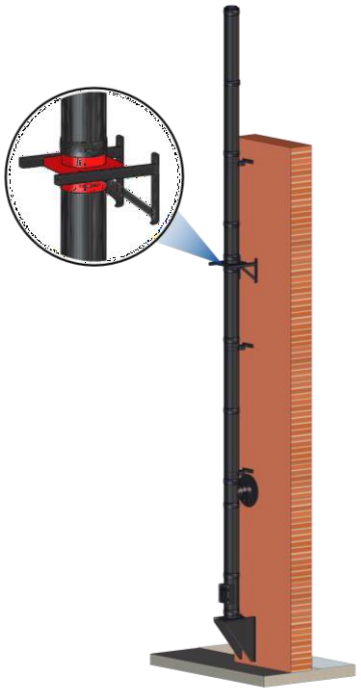

Obr. 5-18: Konstrukce se základní deskou pro mezivzpěru

5.10 ŠIKMÉ VEDENÍ

Výrobce neomezuje délku šikmého vedení.
Systém odvodu spalin musí být upevněn pomocí stěnových distančních prvků v maximální vzdálenosti 3 m podél vedení.

Za šikmým vedením musí být hmotnost prvků podepřena základovou deskou pro mezipodporu a stěnovou podpěrou & příčným nosníkem.

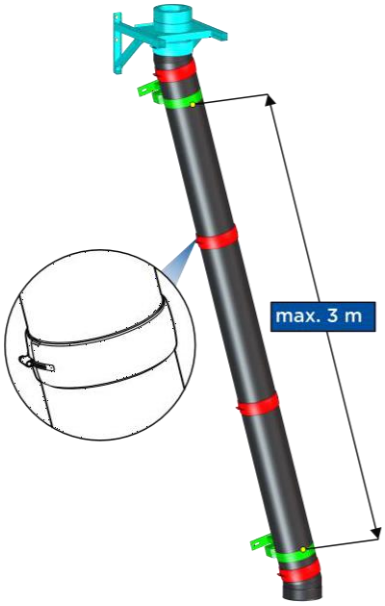

Obr. 5-20: Šikmé vedení 15°

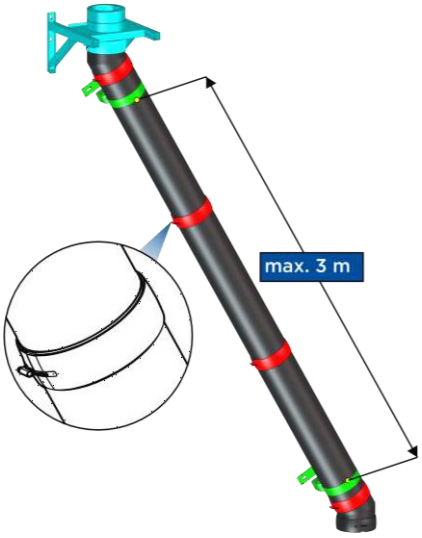

Obr. 5-21: Šikmé vedení 30°

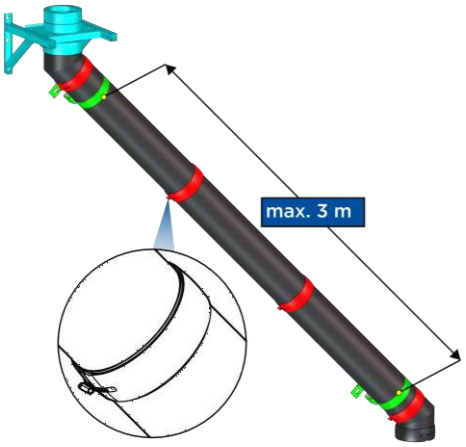

Obr. 5-22: Šikmé vedení 45°

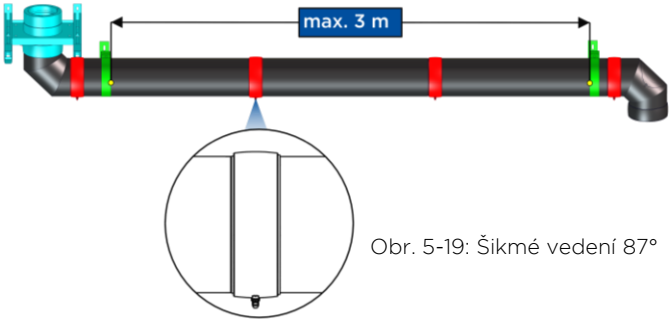

Obr. 5-19: Šikmé vedení 87°

Poznámka: Úhel až 90° vůči svislici je možný (např. přípojné vedení), ale je třeba zajistit, aby spalinový systém byl provozován suchý nebo aby byl kondenzát zcela odveden (viz oddíl 6).



Vezměte prosím na vědomí, že čisticí otvory musí být zohledněny v souladu s národními předpisy (v Německu v souladu s DIN V 18160-1). Doporučujeme včasnou konzultaci s kominíkem.

Varování: Je nutné zajistit, aby se otevřená strana upínacího pásu nacházela na vnitřní/spodní straně šikmého vedení. Tím se zabrání hromadění dešťové vody uvnitř upínacího pásu.

V případě vysokých teplot spalin a/nebo velkých délek před a/nebo během šikmého vedení je třeba přijmout vhodná opatření ke kompenzaci tepelné lineární roztažnosti, např. pomocí kompenzátoru.

5.11 STŘEŠNÍ PRŮCHODKA

Průchodky jsou k dispozici pro všechny sklony střechy (v krocích po 10 stupních, s elastomerovou hranou). Ty zajišťují lineární expanzi spalinového systému v závislosti na teplotě.

Límec proti povětrnostním vlivům (součást dodávky) se přišroubuje na prodloužení a měl by být ze spodní strany utěsněn, např. silikonem odolným proti povětrnostním vlivům (viz obr. 5-23). Aby bylo dosaženo dostatečného větrání v oblasti střechy, měl by být límec proti povětrnostním vlivům umístěn přibližně 3 cm nad střešní průchodkou z nerezové oceli.

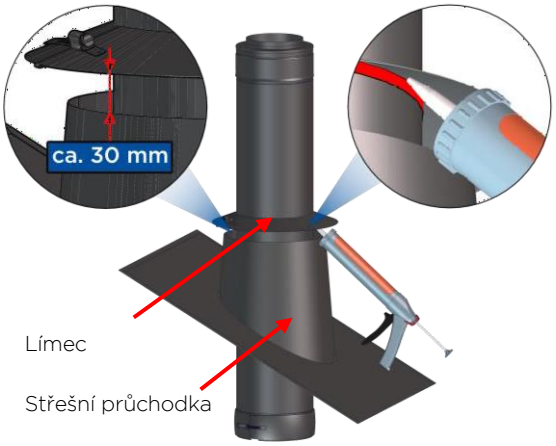

Obr. 5-23: Střešní průchodka

Varování: Standardní límec proti povětrnostním vlivům nesmí být namontován na upínacím pásu nad střešním kanálem! Pro tuto aplikaci je na vyžádání k dispozici speciální límec proti povětrnostním vlivům.

Poznámka: Límec proti povětrnostním vlivům nesmí být při upevnění ve vodorovné poloze.

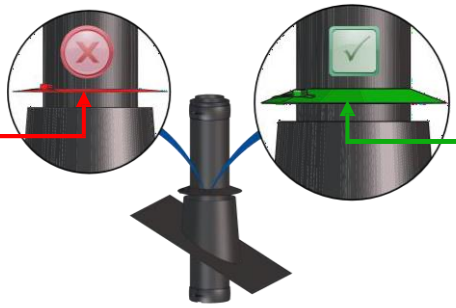

Po instalaci musí být přítomna šikmá poloha.

Obr. 5-24: Upevnění límce proti povětrnostním vlivům

5.12 NÁSTAVCE/STŘÍŠKY PROTI DEŠTI

Nástavce, nástavce a trysky lze na ústí systému odvodu spalin montovat pouze tehdy, pokud je vyloučeno namrzání ústí a není narušena provozní bezpečnost připojených krbů.

Při dimenzování průřezu systému odvodu spalin je třeba zohlednit aerodynamické odpory.

Varování: Součásti, jako jsou dešťové stříšky, musí být instalovány a zajištěny tak, aby nemohly spadnout při zametání nebo větru.

5.13 OCHRANA PROTI DOTYKU

Při teplotě spalin 200 °C a vyšší lze očekávat povrchovou teplotu spalinového systému vyšší než 70 °C, a proto musí být v přístupném prostoru (mimo instalační místnost) do výšky 2 m nad podlahou nebo v dopravních plochách kolem vnějšího pláště spalinového systému, kde nelze vyloučit náhodný kontakt, např. s veřejným provozem a zejména ve veřejných budovách, jako jsou školy, letiště apod., instalována ochrana proti náhodnému kontaktu.

Poznámka: Ochrana proti kontaktu nesmí bránit zadnímu větrání.



5.14 OCHRANA PROTI BLESKU

Pokud je z hlediska stavebních předpisů nebo pojištění vyžadována ochrana budovy před bleskem, je vhodné do ní začlenit i systém odvodu spalin. Konstrukce musí být v souladu s technickými předpisy, viz také informační list

„Ochrana před bleskem pro systémy odvodu spalin“. Požadavky vyplývají z norem DIN EN 62305-3 (VDE 0185-305-3) (ochrana staveb s osobami), DIN VDE 0100- 410 (instalace nízkého napětí: ochranná opatření; ochrana před úrazem elektrickým proudem) a DIN VDE 0100-540 (instalace nízkého napětí, část 5-54: výběr a instalace elektrických zařízení, uzemňovacích soustav a ochranných vodičů) a dalších platných norem a směrnic.

Varování: Instalaci musí provést specializovaná firma!



6. ODVOD KONDENZÁTU

6.1 OBECNÉ POZNÁMKY

Odvod kondenzátu a dešťové vody do kanalizace musí zajistit zákazník (vést kanalizační přípojku až ke spalinovému systému)!

Odtok kondenzátu je třeba pravidelně čistit a zbavovat usazenin, zejména v případě připojení krbů na tuhá paliva, aby bylo zajištěno odvádění dešťové vody a kondenzátu.

Poznámka: Pokud je kondenzátu a dešťové vody málo nebo žádná, může se při čištění spalinového systému odtok kondenzátu zaprášit..

Doporučuje se přijmout opatření, která zabrání zamrznutí venkovního odtoku kondenzátu nebo sifonu, zejména pokud se očekává pravidelné hromadění kondenzátu.

6.2 NEUTRALIZACE KONDENZÁTU

Dodržujte národní předpisy, místně platné předpisy a specifikace uvedené v pracovním listu DWA č. 251.

6.3 VRACENÍ KONDENZÁTU DO GENERÁTORU TEPLA

Pokud je pro připojovací potrubí plánován vlhký provozní režim (olejové a plynové krby), musí být položeno s minimálním sklonem 3° (odpovídá cca 5 cm sklonu na metr) k tepelnému generátoru. Pokud je to vhodné, lze kondenzát odvádět přes krb. V opačném případě je třeba provést opatření, která zajistí úplný odtok kondenzátu, např. pomocí sifonu se sifonem.

Poznámka: Pokud není možné dodržet spád po celé délce na místě nebo pokud lze očekávat zvýšenou kondenzaci, je možné po konzultaci s námi jako výrobcem použít speciální řešení (např. instalace dodatečných odlučovačů kondenzátu).Bild 6-1: Notwendiges Gefälle

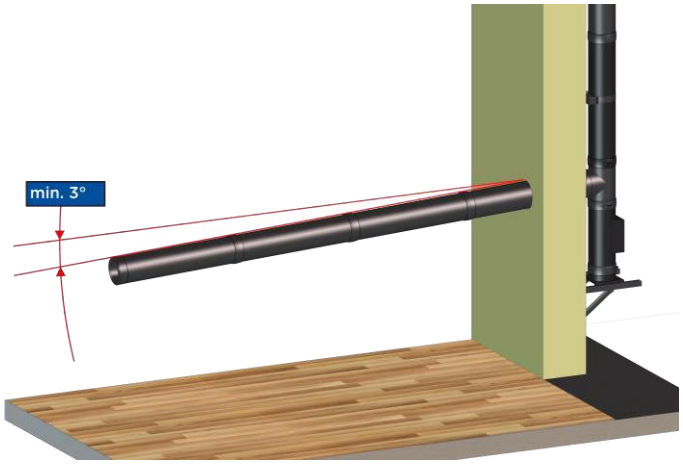

(vlhký provozní režim)

6.4 ODVOD KONDENZÁTU NA ZÁKLADNĚ

Případná kondenzovaná a dešťová voda ze svislé části spalinového systému odtéká přes vnitřní stěnu do základové desky s odtokem kondenzátu a odtud do potrubí pro odvod kondenzátu nebo do neutralizační jednotky. Poté může být odváděna přes domovní kanalizaci.

Poznámka: Pro zajištění úplného odvodu dešťové vody a kondenzátu, zejména při provozu spalinového systému ve vlhkém prostředí, nejsou na odtocích kondenzátu na základních deskách standardně žádné těsnicí uzávěry. To má tu výhodu, že lze zabránit jakémukoli pronikání vlhkosti do izolace a zamrzání základové desky v zimě.

7. PŘÍKLAD REALIZACE

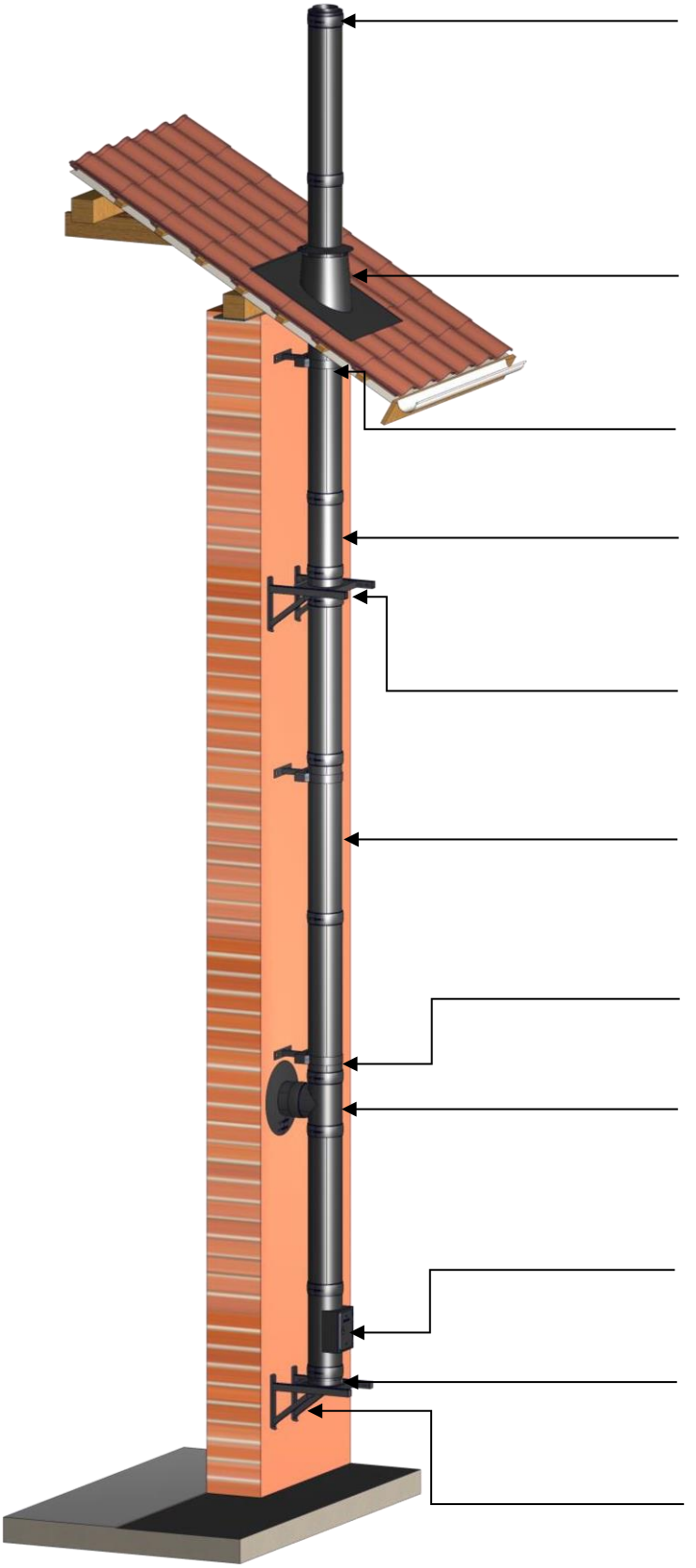

Uzávěr vedení
16-205-DWETN32

Střešní průchodka s elastomerem, černá.
Pro sklon střechy 26-35°
16-DWECO2557-1

Odstup od stěny nastavitelný
50-250mm
16-DWECO23

Prodloužení
500mm
16-290-DWETN14

Základová deska pro
mezivzpěry
16-290-DWETN07
Stěnová vzpěra
Typ II 500mm
16-DW392

Prodloužení
1000mm
16-290-DWETN13

Odstup od stěny nastavitelný
50-250mm
16-DWECO23

T-Kus 90°
16-290-DWETN2866

Čistící prvek (do 600°C)
16-205-DWETN10

Základová deska s spodním
odtokem kondezátu
16-290-DWETN05

Stěnová vzpěra
Typ II – 500 mm
16-DW391

8. ČIŠTĚNÍ A KONTROLA

Komíny a kouřovody je třeba pravidelně čistit od zbytků spalin (usazenin sazí) v souladu s místními předpisy, nejméně však jednou ročně, a kontrolovat, zda jsou bezpečné a mají čistý průřez. Čištění a kontrola musí být prováděny pomocí vhodných zametacích nástrojů, které jsou vhodné pro nerezové systémy odvodu spalin. Ty jsou obvykle vyrobeny z nerezové oceli nebo plastu.

9. ZÁVĚREČNÉ POZNÁMKY

Systém odvodu spalin DW-BLACK byl vyvinut a testován z hlediska plynotěsnosti, odolnosti proti korozi a bezpečné instalace. To znamená, že lze používat pouze originální díly systému Jeremias DW-BLACK. Kromě toho je nutné dodržovat specifikace výrobce a montážní pokyny. S výjimkou chyb a technických změn!

10. OZNAČENÍ PO MONTÁŽI

Instalovaný vertikální systém odvodu spalin musí být označen následujícím typovým štítkem. Příslušná klasifikace musí být zaškrtnuta nebo vyplněna v závislosti na použití. Připojovací potrubí není nutné označovat, jako doklad o použitelnosti postačí prohlášení o vlastnostech.

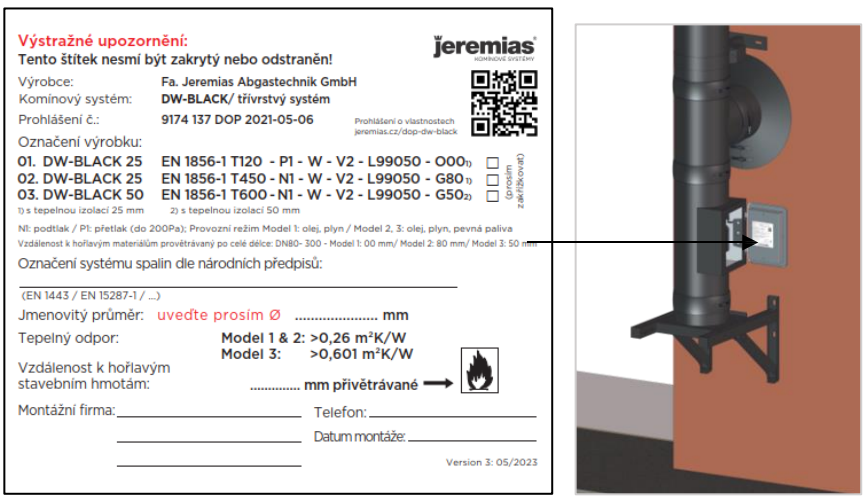

Obr. 10-1: Štítek DW-BLACK