jeremias®
KOMÍNOVÉ SYSTÉMY

MONTÁŽNÍ NÁVOD

2-BODOVÁ DISTANČNÍ OBJÍMKA



MONTÁŽNÍ NÁVOD NA TYPOVÝ 2-BODOVÝ DRŽÁK DO 465MM



1. OBECNÉ INFORMACE

Instalace se provádí odborně v souladu s příslušným schválením stavebního úřadu/obecným schválením typu nebo prohlášením o vlastnostech, návodem k instalaci nebo platnými vnitrostátními předpisy.

V Německu zejména DIN V 18160-1 a platné LBauO (zemské stavební předpisy), FeuVo (předpisy pro střelbu), příslušné normy DIN a všechny další stavební a bezpečnostní předpisy.

Upozornění:



Před instalací je nutné upřesnit provedení systému s příslušným autorizovaným okresním kominíkem.

Vhodnost a bezpečná použitelnost spalinového systému musí být před uvedením do provozu potvrzena pověřeným okresním kominíkem!

Poznámka:



Použití nářadí může být pro uživatele nebezpečné. Z tohoto důvodu je nutné dodržovat příslušné návody k obsluze a předpisy pro prevenci úrazů a používat ochranné pomůcky.

2. VLASTNOSTI

Pomocí našich dvoubodových vzpěr je možné zvýšit dvoustěnné nerezové systémy odvodu spalin až na 5,5 m ve všech zónách zatížení větrem od posledního statického upevnění.

Díky jednoduchému upevnění dvoubodového ztužení lze s nízkými náklady realizovat výšku odtahu požadovanou 1. BimSchV §19 nebo VDI 3781-4.

Výhody:

- ✓ Max. vzdálenost mezi posledním držákem a třmenem 3m.
- ✓ Celková výška 5,5m.
- ✓ Staticky testovaná konstrukce.
- ✓ Vhodné pro všechny zóny zatížení větrem
- ✓ Tyče jsou ve variantách 2/3/4m a jsou plynule nastavitelné.
- ✓ Rychlá a snadná montáž v obvyklé kvalitě Jeremias.

Tiskové chyby a technické změny jsou vyhrazeny!

3. OBLASTI POUŽITÍ

Při výběru vhodného statického dvoubodového zpevňovacího systému je třeba vzít v úvahu zónu zatížení větrem, délku tyčí a vnější průměr dvouplášťového systému odvodu spalin.

Provedení 2-bodové objímky / Větrné zóny			1 + 2	3 + 4
Vnější Ø systému odvodu spalin	Maximální délka tyčí	Ø nosných tyčí		
≤ 265 mm	do 4 m	Ø17,1x1,5mm / Ø20x-1mm	✓	✗
≤ 465 mm	do 4 m	Ø38,2x2mm / Ø42,4x2mm	✓	✓

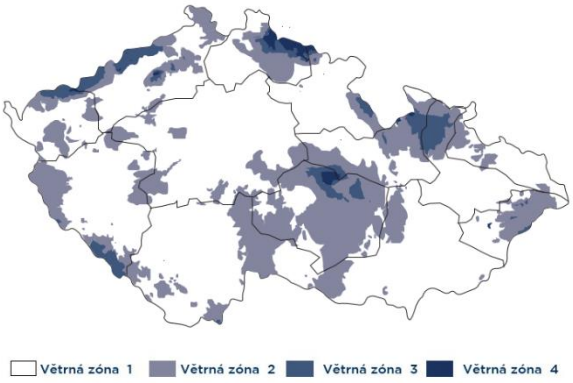

Zóny zatížení větrem lze převzít ze zobrazené mapy

4. MONTÁŽ

Upevnění na střechu (krokve) pomocí střešních háků ZUDA1070



1. Umístěte svorku přímo na spoj panelu. Připevněte tyče pod úhlem přibližně 60°±5° k povrchu střechy.

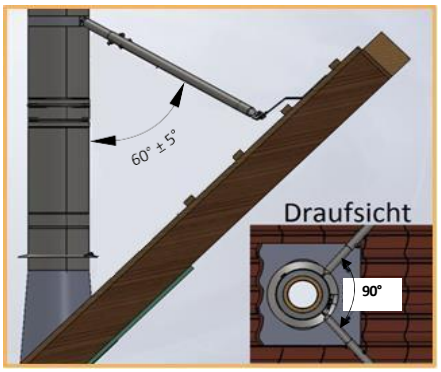

2. Nastavte teleskopické tyče na požadovanou délku a zajistěte je svorkou a jejím upevňovacím šroubem.



Tiskové chyby a technické změny jsou vyhrazeny!

3. Všechny teleskopické tyče musí být provrtány v určených bodech, aby bylo zajištěno prokazatelné zajištění polohy.



4. Teleskopické tyče jsou zajištěny třením (sešroubovány). Alternativně lze materiálově zajišťující spojení vytvořit svařením.



5. POZNÁMKY KE STABILITĚ

Maximální přípustná výška od posledního upevnění ke stěně po dvoubodové ztužení je 3 metry. Maximální volná výška nad výztuhou je 2,5 m.

POZOR:

Jako poslední objímka je nutná statická stěnová objímka (DW45/ 46/ 47/ 48 nebo DWECO 45/ 46/ 47/ 48).

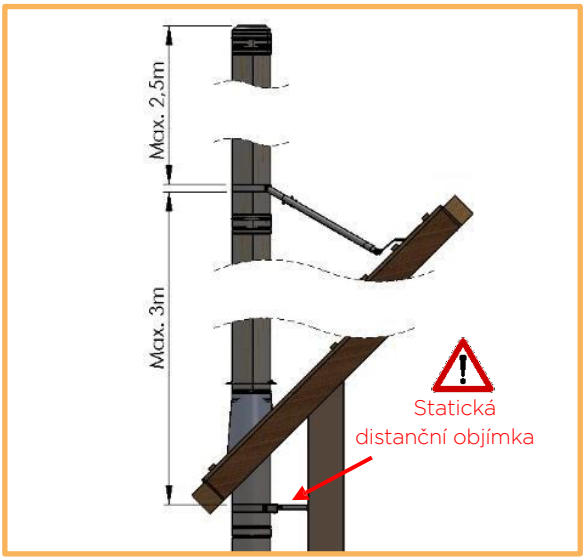

S výjimkou chyb a technických změn.