jeremias®
KOMÍNOVÉ SYSTÉMY

VENTILÁTOR
E-FLOW-RS



Ventilátor **E-FLOW-RS** byl speciálně navržen pro zlepšení tahu krbů s nízkými jmenovitými tepelnými výkony v rodinných domech. Odtahový ventilátor vytváří v komíně zvýšený podtlak, který podporuje mimo jiné vznícení hořlavin.

Lze jej také snadno zapnout pomocí přiloženého dálkového ovládání při přikládání dalšího paliva, aby se zabránilo úniku kouře do obytného prostoru.

Společně s přiloženým komínovým adaptérem je **E-FLOW-RS** snadno instalovatelným **PLUG & PLAY** řešením pro nerezové komíny Jeremias.

CHARAKTERISTIKA

- Pro čistý komín a spolehlivý tah v komíně
- Ideální pro zakládání nebo doplňování paliva
- Vhodné pro kamna a krbové vložky do max. 8 kW
- Vyhovuje normě PrEN16475-2 pro odsávací ventilátory
- Vyrobeno z vysoce kvalitní nerezové oceli
- Tepelně odolné do 250°C
- Minimální spotřeba energie 0,036 kW/h
- Lze vypnout během provozu
- Vhodné pro všechny druhy paliv
- Otevírací kryt pro snadné čištění

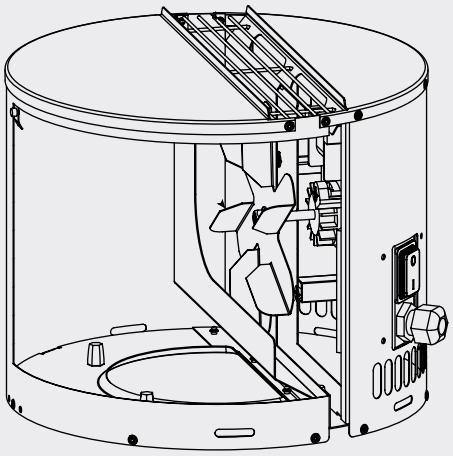

TECHNICKÁ DATA

TŘÍDA OCHRANY	IP24D
MAX. PRACOVNÍ TEPLOTA	250 °C
ODPOR (ZETA)	6,7
MONTÁŽ	vertikální
MOTOR	odstíněný, třída H
OTÁČKY/M	2.000
NAPĚTÍ	230 V
PROUD	0,27 A
SPOTŘEBA ENERGIE	0,036 kW
VÁHA	3,2 kg
HLUČNOST	25 dB (A)

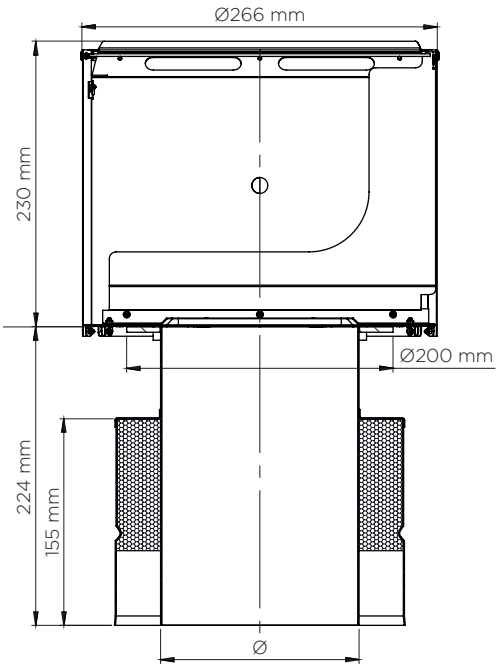

- 5 m kabel
- Integrovaný spínač údržby
- Bezdrátové dálkové ovládání

pro pohodlnou obsluhu z obývacího pokoje

- Bezpečnostní lanko pro údržbu

Ventilátor E-FLOW-RS DW-FU



DW3031Ø	
Ø130	25.888 Kč
Ø150	26.099 Kč
Ø160	26.151 Kč
Ø180	26.555 Kč
Ø200	26.717 Kč

Ventilátor E-FLOW-RS DW-ECO



215-DWECO3031Ø	
Ø130	25.512 Kč
Ø150	25.671 Kč
Ø160	25.725 Kč
Ø180	26.065 Kč
Ø200	26.172 Kč

Ventilátor E-FLOW-RS DW-BLACK



16-215-DWECO3031Ø	
Ø130	25.693 Kč
Ø150	25.871 Kč
Ø160	-
Ø180	26.312 Kč
Ø200	26.432 Kč