jeremias®
KOMÍNOVÉ SYSTÉMY

MONTÁŽNÍ NÁVOD

SHOZY PRÁDLA

SHOZY PRÁDLA



OBSAH

1. INSTALACE A PŘEDPISY ... 3
2. BEZPEČNOSTNÍ POZNÁMKA ... 3
3. OBLASTI POUŽITÍ ... 3
4. VELIKOST STROPNÍCH OTVORŮ ... 4
5. MONTÁŽ ... 5
   5.1 MEZILEHLÉ PODPĚRY A VODOROVNÉ UPEVNĚNÍ ... 5
      5.1.1. MEZILEHLÁ PODPĚRA ... 5
      5.1.2. HORIZONTÁLNÍ UPEVNĚNÍ ... 6
   5.2 ŠIKMÉ VEDENÍ ... 9
   5.3 PRODLOUŽENÍ ... 10
      5.3.1. SMĚR MONTÁŽE ... 10
      5.3.2. KRÁCENÍ ... 10
   5.4 VYHAZOVÁNÍ PRÁDLA ... 11
      5.4.1. SOUČÁSTI SE SAMOZAVÍRACÍMI VÍKY ... 11
      5.4.2. OTEVŘENÉ VHOZENÍ ... 12
   5.5 VLOŽKA DO PRÁDLA ... 13
      5.5.1. VKLÁDACÍ ŠACHTY ... 13
      5.5.2. ZABUDOVÁNÍ DVÍŘEK DO OTVORU ... 17
6. ZÁVĚREČNÉ PRÁCE ... 18
7. PŘÍKLADY INSTALACE ... 19
   7.1 Varianta 1 ... 19
   7.2 Varianta 2: ... 20
   7.3 Varianta 3 ... 21

1. INSTALACE A PŘEDPISY

Instalace se provádí odborně v souladu s návodem k instalaci nebo platnými národními předpisy. Konstrukce a instalace šachty na prádlo musí odpovídat místním požadavkům na požární ochranu.

S výjimkou chyb a technických úprav.

Poznámka: Používání nástrojů může být pro uživatele nebezpečné. Je třeba dodržovat návod k obsluze a předpisy pro prevenci úrazů a používat potřebné ochranné pomůcky!



2. BEZPEČNOSTNÍ POZNÁMKA



V zásadě platí, že provozovatel šachty na prádlo (obvykle vlastník budovy nebo majitel domu) je odpovědný za bezpečný provoz systému; to se týká zejména pojistných aspektů vyplývajících z nehod způsobených nezajištěnými a/nebo neuzamčenými nebo neuzamčenými dvířky šachty, zejména pokud v budově žijí malé děti.

Zde by měla (mohla) být instalována pouze uzamykatelná vhazovací dvířka, aby se předešlo riziku pádu. Aby bylo pro děti obtížnější nebo nemožné na dvířka dosáhnout, doporučuje se instalovat je o něco výše.

3. OBLASTI POUŽITÍ

Žlab na prádlo Jeremias je určen pro soukromé i komerční použití. Žlab na prádlo je vhodný pro pohodlnou přepravu prádla přímo do koše na prádlo.

Poznámka: Pro větší množství velkoobjemového zboží, jako je ložní prádlo, záclony, kobercové běhouny atd., doporučujeme žlab o velikosti od DN400 (na vyžádání).



4. VELIKOST STROPNÍCH OTVORŮ

Vyznačte oblast stropu, kterou chcete prorazit, a vytvořte otvory. Vzdálenost od stávajících stěn závisí na koncovém prvku a případně na délce protikusu.

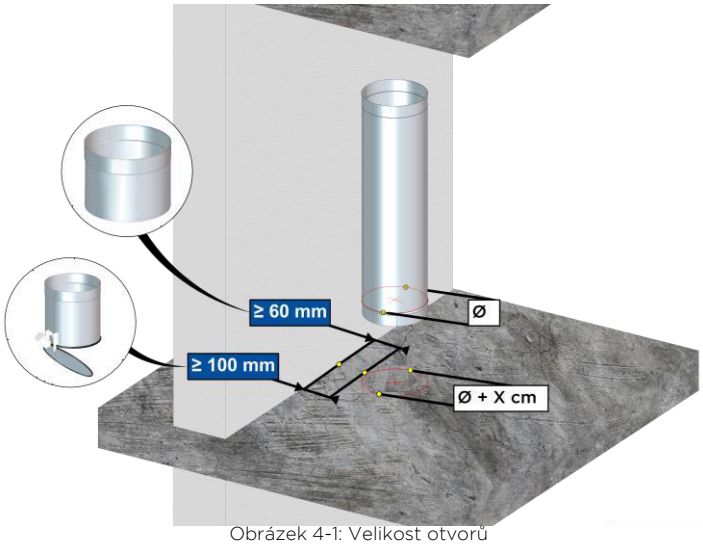

Obrázek 4-1: Velikost otvorů

Aby bylo zajištěno optimální vyrovnání prádelního žlabu, je třeba dodržet následující minimální rozměry:

Ø v mm	Nerez
250	290
285	330
300	360

Tabulka 4-1: Velikost otvorů

Upozornění: Při bourání stropů použijte vhodné měřicí nástroje, abyste před zahájením prací zkontrolovali, zda se v místě instalace nenacházejí elektrické kabely, vodovodní a plynové potrubí a další přívodní a odpadní vedení.

V případě potřeby nahlédněte do stavebních plánů, abyste se ujistili, že nejsou poškozeny nebo oslabeny nosné trámy nebo podobné části stavební konstrukce.

Poznámka: Für Pokud jde o potřebné vzdálenosti mezi stropními otvory a stěnami, dodržujte také informace o horizontálním upevnění v kapitole 5.1.2.

5. MONTÁŽ

Šachta na prádlo je instalována zdola nahoru!
Před instalací je třeba porovnat plánovací údaje s místními podmínkami.

5.1 MEZILEHLÉ PODPĚRY A VODOROVNÉ UPEVNĚNÍ

5.1.1. MEZILEHLÁ PODPĚRA

Mezipodpěra slouží k připevnění žlabu na prádlo k boku a k podepření jeho hmotnosti, čímž zabraňuje jeho sklouznutí dolů. Je možná montáž na podlahu i na stěnu.

Pro montáž na stěnu je nutné použít nástěnné podpěry a příčníky.

Varování:

Na spodním konci žlabu na prádlo je nutná alespoň jedna mezipodpora!
Instalační výška nebo vzdálenost mezi dvěma mezilehlými podpěrami je maximálně 15 m pro všechny průměry.

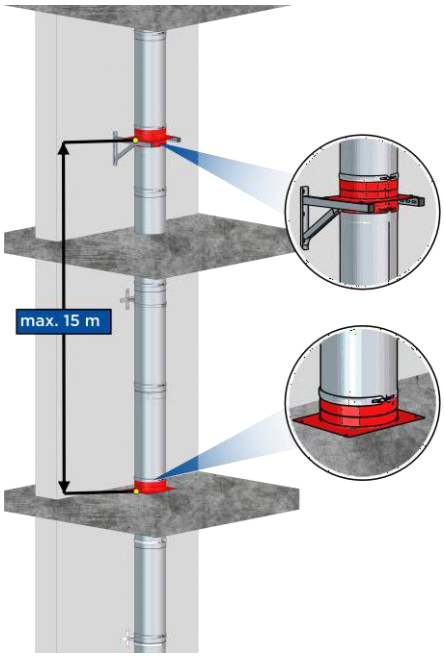

Obrázek 5-3: Maximální vzdálenost mezi mezikusy

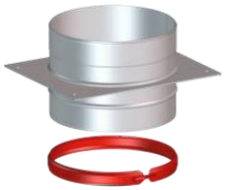

Obrázek 5-1: Mezipodpěra WA2807 (upínací popruh objednávejte zvlášť)

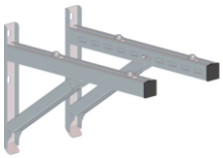

Obrázek 5-2: Stěnová podpěra a příčný nosník

5.1.2. HORIZONTÁLNÍ UPEVNĚNÍ

Vodorovné upevňovací prvky, jako jsou konzoly, podpěrné konzoly a stěnové distanční prvky, se používají k bočnímu upevnění prádelního žlabu, aby se zabránilo jeho prohýbání.
Vzdálenost mezi dvěma vodorovnými upevněními nesmí být větší než 5 m.

Upozornění: Následující součásti nejsou vhodné pro nesení hmotnosti celého prádelního žlabu. Výjimky je třeba s námi před instalací vyjasnit

5.1.2.1. STĚNOVÉ DRŽÁKY

Stěnové distanční prvky slouží k připevnění prádelního žlabu ke stěnám s dostatečnou nosností nebo k odpovídajícím konstrukcím.



Obrázek 5-4: Stěnový distanční rámeček WA493



Obrázek 5-5: Stěnová vzpěra včetně závitových tyčí M10 WA61

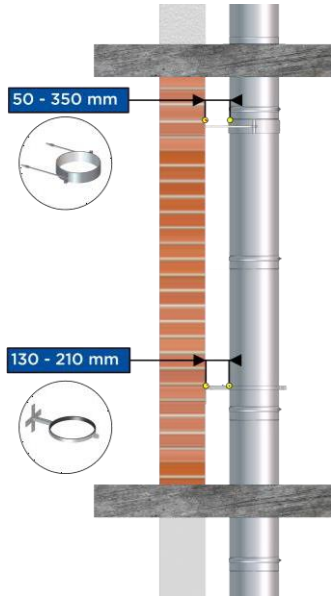

Obrázek 5-7: Možné vzdálenosti stěn

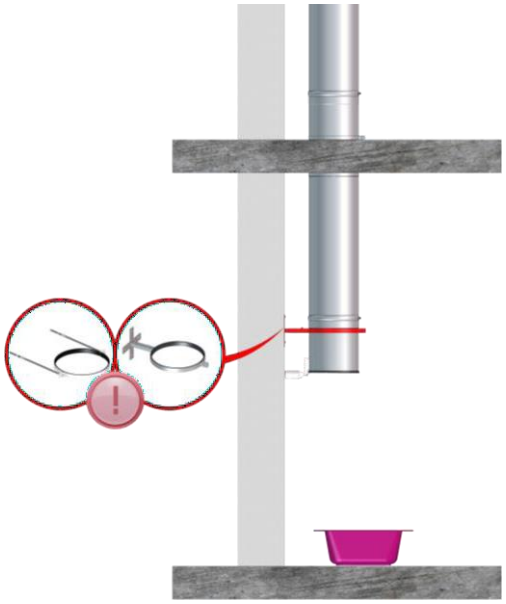

Obrázek 5-6: Připevnění distanční objímky k vyhazovacímu prvku

Poznámka: Na konec shozového systému musí být namontována objímka nebo stěnový distanční prvek.

5.1.2.2. KONZOLY / PODPĚRNÉ KONZOLY PRO BOČNÍ FIXACI

Držáky / podpěry jsou vhodné pro montáž na strop i na podlahu.

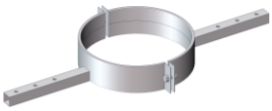

Obrázek 5-8: Podpěrná konzola s dvojitým držákem pro mezivzpěru WA10



Obrázek 5-10: Držák do podhledu WA492



Obrázek 5-9: Držák 90° pro montáž do rohu WA589

Při instalaci držáků do pláště budovy dbejte na dostatečnou vzdálenost od stěny. Ta by měla být alespoň 85 mm, aby pozdější vzdálenost (včetně omítky, obkladů atd.) byla alespoň 50 mm.

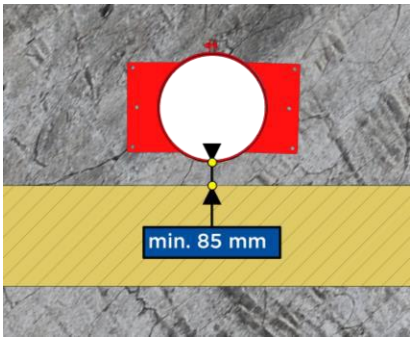

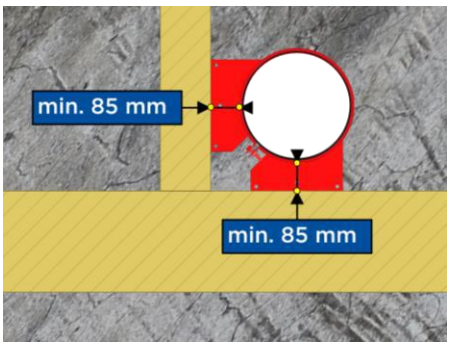

Pozor:



Držáky WA492 a WA589 je třeba před montáží na strop/podlahu nejprve připevnit k délkovému prvku. V opačném případě nedojde k úplnému upnutí.
Tyto komponenty nejsou vhodné pro nesení zátěže prádelního žlabu! K tomuto účelu se musí vždy použít mezipodpěra (viz bod 5.1.1).

5.1.2.3. DRŽÁK ZVUKOVĚ IZOLOVANÝ PRO BOČNÍ FIXACI

Pro snížení přenosu zvuku potrubním systémem,lze použít „konzolu se zvukovou izolací“ (WA385).
Pryžové nárazníky zajišťují tlumení vibrací a hluku.



Obrázek 5-12: Zvukově oddělená konzola WA385

Umístění tohoto držáku podél šachty na prádlo je obecně flexibilní. Pro větší snížení hluku by však měl být přednostně umístěn v oblasti pracího žlabu nebo před prvním žlabem. Šikmé lišty musí být připevněny k podlaze pomocí šroubů a hmoždinek.

Varování: „Odhlučněný držák“ je vhodný pouze pro montáž na podlahu.
Tato součást není vhodná pro nesení nákladu prádelního žlabu!
K tomuto účelu musí být vždy použita mezivzpěra (viz bod 5.1.1).

Poznámka: Šikmé kolejnice lze podle potřeby zkrátit. např. pomocí úhlové brusky s řezným kotoučem na nerezovou ocel.

Podpěrná svorka (znázorněna žlutě) není pevná, a proto ji lze flexibilně polohovat..

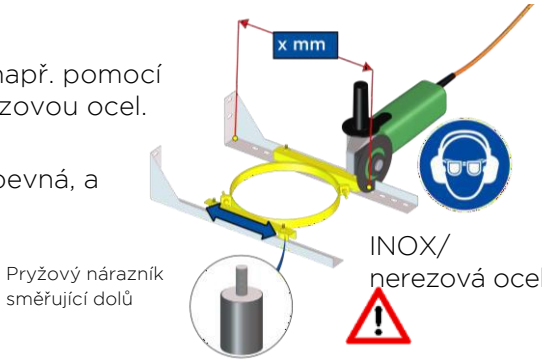

Obrázek 5-13: Konzola, zvukově oddělená WA385

5.2 ŠIKMÉ VEDENÍ

Pokud jsou otvory ve stropech vzájemně posunuté, je možné vést žlab na prádlo pod úhlem.

Přehled úhlů		
	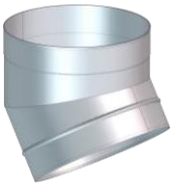	
Koleno 15° **WA16**	Koleno 30° **WA17**	Koleno 45° **WA18**

Varování:



V případě šikmého vedení musí být zajištěno, aby hmotnost nadlehlých podélných prvků byla podepřena mezipodporou.

Stěnové distanční prvky (WA493) musí být instalovány v maximální vzdálenosti 3 m.

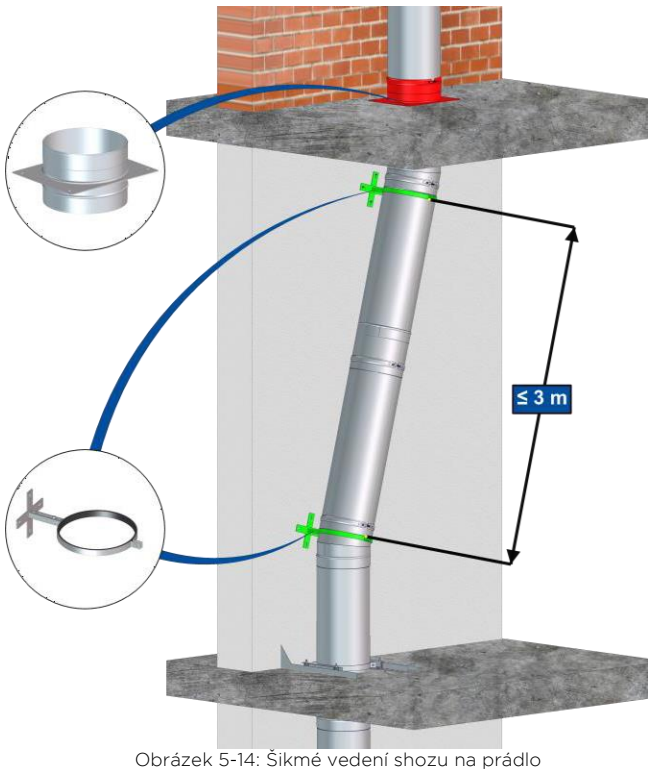

Obrázek 5-14: Šikmé vedení shozu na prádlo

5.3 PRODLOUŽENÍ

5.3.1. SMĚR MONTÁŽE

Prodloužení se instalují rozšířenou stranou nebo objímkou směrem nahoru. Pro lepší stabilitu musí být délkové prvky zajištěny na tupých spojích upínacími pásky.

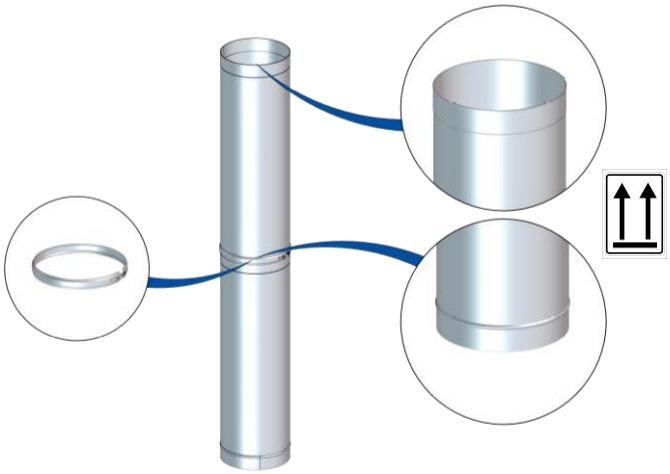

Obrázek 5-15: Prodloužení

5.3.2. KRÁCENÍ

Délku prvků lze podle potřeby zkrátit pomocí vhodných nástrojů např. pomocí úhlové brusky s řezným kotoučem na nerezovou ocel.

Označte požadovanou délku a zkraťte prvek.

Varování: Hrdlo (rozšířená strana) musí zůstat zachováno!

Řezný kotouč nesmí být znečištěn feritickým materiálem!

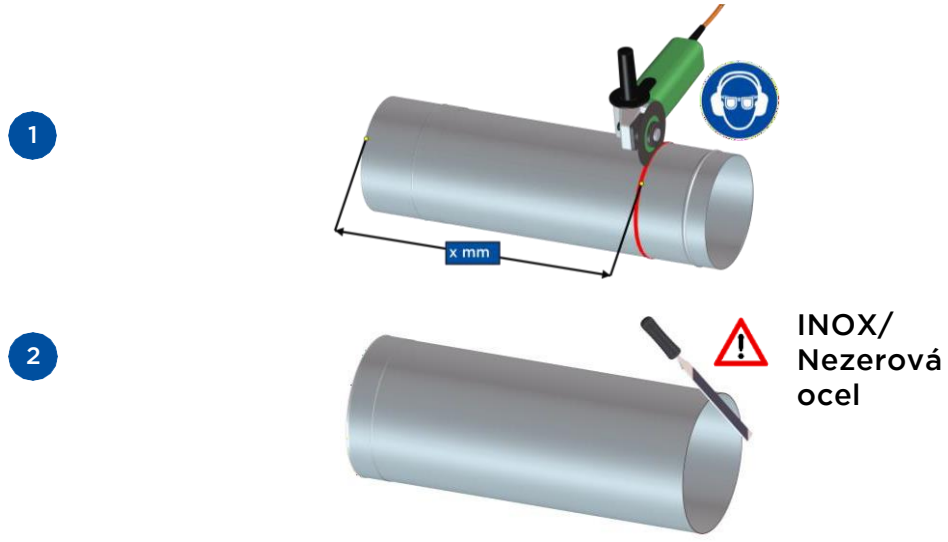

5.4 VYHAZOVÁNÍ PRÁDLA

Kanály prádla jsou pomocí upínacího pásku připevněny k délkovému prvku přicházejícímu shora.

Pokud je již vypouštěcí trubka upevněna pomocí stěnové distanční podložky, konzoly nebo podpěrné konzoly, lze upínací popruh vynechat.

5.4.1. SOUČÁSTI SE SAMOZAVÍRACÍMI VÍKY

Použití komponentů s těsnícími kryty navíc snižuje přenos hluku a případné ochlazování pronikajících místností, průvan, pohyb vzduchu apod.

Šroubovací protizávaží (na obrázku červeně) lze nastavit tak, aby se zavírací víko otevřelo při nízké hmotnosti prádla a po vyjmutí prádla se automaticky zavřelo.

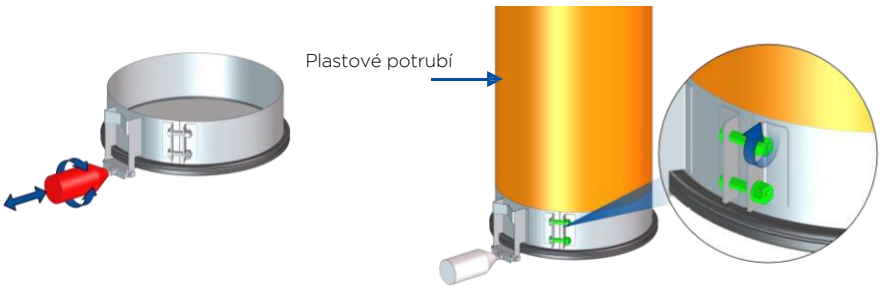

Obrázek 5-16: Samouzavírací kryt WA1974, pro dodatečnou montáž, např. na plastové potrubí

Poznámka: Aby se zabránilo neúmyslnému sklouznutí WA730, musí být namontován alespoň jeden stěnový distanční prvek jako dodatečné bezpečnostní zařízení (viz bod 5.1.2.1).

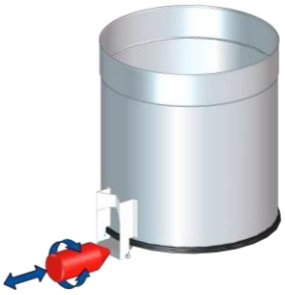

Obrázek 5-17: Vypouštěcí trubka se samouzavíracím krytem WA730

5.4.2. OTEVŘENÉ VHOZENÍ

Jako alternativa k samouzavíracím verzím jsou k dispozici také otevřené vhozy
Aby se zabránilo poškození prádla a nebo zranění, jsou konce součástí opatřeny přírubami.

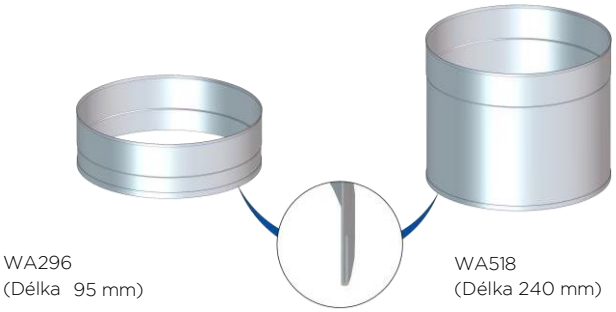

Obrázek 5-18: Vhazovací prodloužení s přírubovými konci

Varování: Komponenty nelze zkrátit

Pokud je použit plastový potrubní systém, lze vhazovací konec zakrýt pomocí stropního/podlahového kanálu WA855 z nerezové oceli.

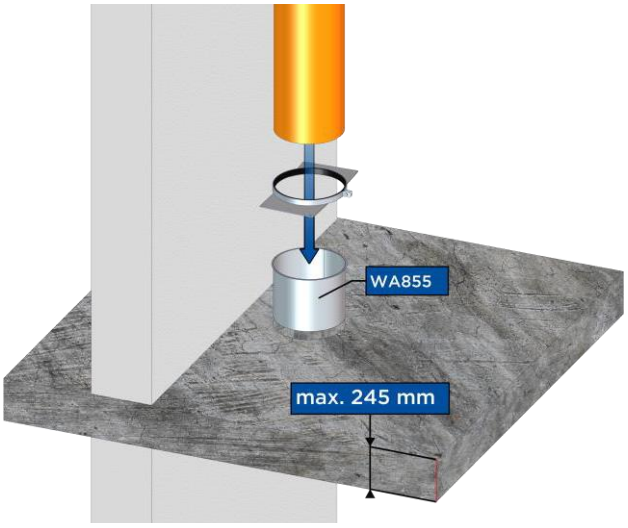

Obrázek 5-19: Obložení plastových trubek

5.5 VLOŽKA DO PRÁDLA

5.5.1. VKLÁDACÍ ŠACHTY

Do prádelního žlabu lze zabudovat libovolný počet žlabů a instalovat je jednoduchým zasunutím k sobě.

Übersicht Einwurfschächte	
	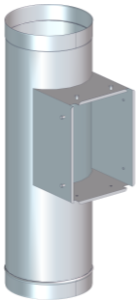
Žlab s designovými dvířky, délka 980 mm	Vhozová šachta s boxem pro vhozová dvířka WA1936; 1937; 1950 a 1951, Délka 980 mm
WA429	**WA0607**



Obrázek 5-20: Výška zasouvacího otvoru nad hotovou podlahou

Zasouvací otvor by měl být umístěn přibližně 100-120 cm nad hotovou podlahou.

Varování:



Žlaby musí být upevněny např. pomocí distanční objímky a nesmí se s nimi dát hýbat!

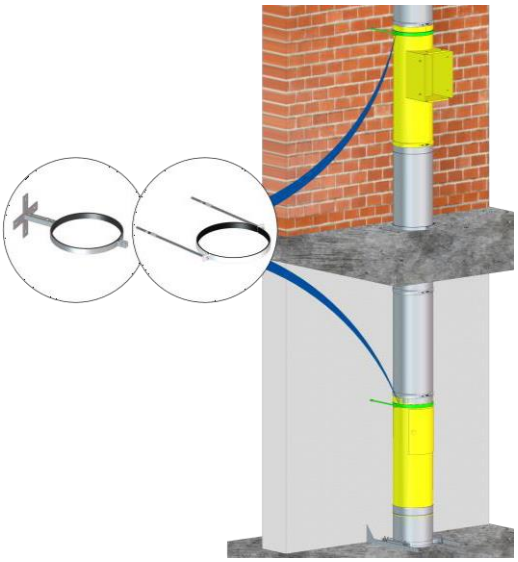

Obrázek 5-21: Upevnění vhazovacích žlabů pomocí stěnových distančních prvků, např. WA6

Varování:

Při použití zasouvací šachty s kaslíkem (WA0607) dbejte na to, aby přední hrana zasouvacího otvoru nebo krabice byla přibližně 1 až 3 cm za hotovým obkladem stěny.
Vyrovnání se provádí přes instalační rám dveří.

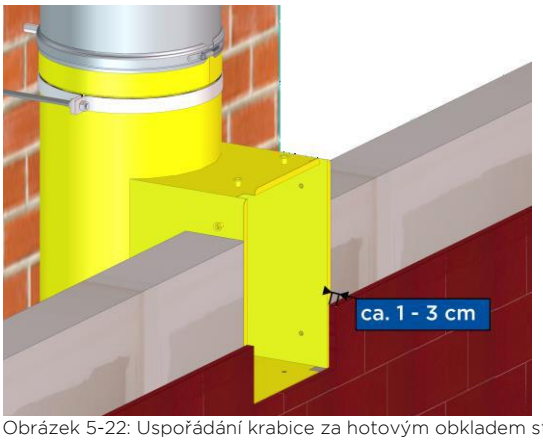

Obrázek 5-22: Uspořádání krabice za hotovým obkladem stěny

Pokud je délka standardního vhazovacího boxu příliš krátká, lze k překlenutí větších vzdáleností použít dostupné prodloužení WA082809358259.

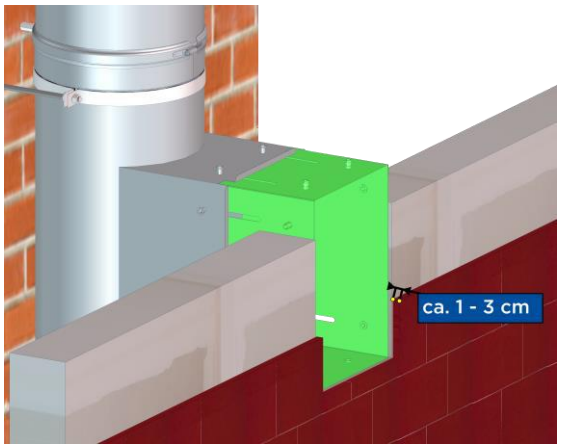

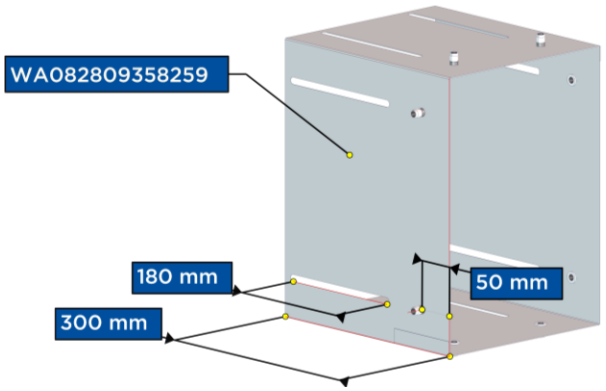

Obrázek 5-23: Prodloužení vhazovacího boxu

5.5.1.1. ZABUDOVÁNÍ DVÍŘEK DO OTVORU
Konečná montáž dvířek se provádí po provedení obkladů, potěrů nebo omítek.

Přehled vhozových dvířek			
			
Výklopné dveře 340 x 450 mm se zámkem, bíle lakované **WA1936**	Výklopné dveře 340 x 450 mm se zámkem dveří **WA1937**	Výklopné víko 340 x 450 mm se zámkem dveří, bíle lakované **WA1950**	Výklopné víko 340 x 450 mm se zámkem dveří **WA1951**

Šrouby ochranného rámu se nyní použijí k montáži dveří.

K tomuto účelu jsou v rámu dveří otvory, které slouží k vyrovnání s obložením stěny.

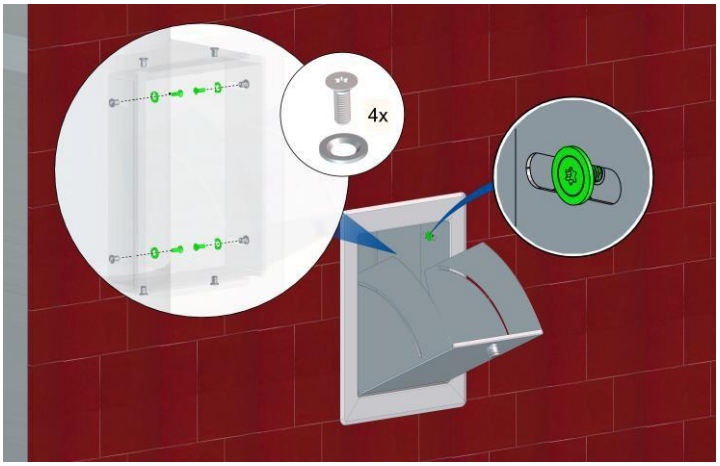

Poznámka: Šrouby příliš neutahujte. Box vhazovacích prvků je o něco větší, aby bylo možné dvířka optimálně vyrovnat.

5.5.1.2. DVÍŘKA PRO KONEČNOU (HORIZONTÁLNÍ) MONTÁŽ

Alternativně k zásuvným svorkám lze zásuvná dvířka použít i pro vodorovnou instalaci, pokud je k dispozici například sokl.

Montují se tak, že se jednoduše zapojí do prodloužení přicházejícího zespodu.

Přehled vhazovacích dveří
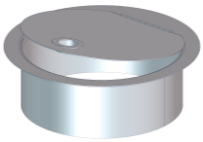
Kulatá vhazovací dvířka se skořepinovou rukojetí pro horizontální instalaci **WA418**

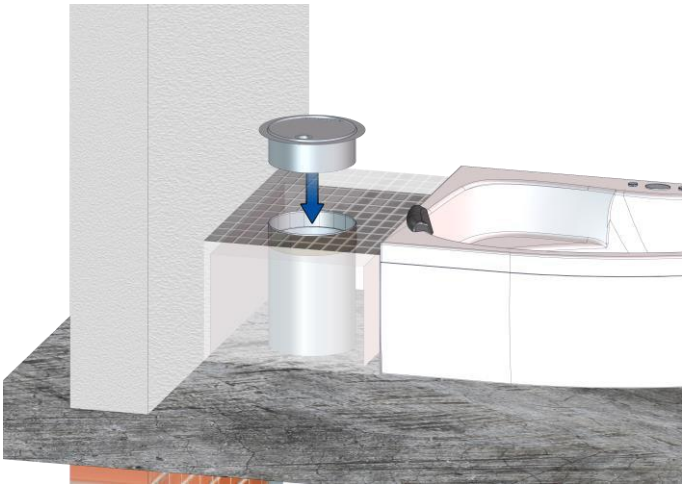

Obrázek 5-25: Montáž kruhových vhozových dvířek (vodorovně)

5.5.2. ZÁSUVNÉ TERMINÁLY

Slouží jako horní konec šachty na prádlo.

Přehled terminálů	
	
Zásuvný terminál s rukojetí, výška 980 mm **WA33**	Zásuvný terminál s designovými dvířkami, výška 980 mm **WA428**

Zásuvné svorky se také instalují jednoduchým zasunutím.
Před instalací zásuvných terminálů je třeba na otvor v podlaze umístit „podlahový uzávěr Solitaire“ (WA91).

Poznámka:

Aby bylo dosaženo optimálního upevnění terminálu a bylo možné obejít se bez distančních prvků, upínacích pásků a zásuvných spojů ve viditelné oblasti, je třeba dbát na to, aby byl délkový prvek přicházející zespodu v jedné rovině s hotovou podlahou.
V případě potřeby lze jako vyrovnávací prvky namontovat zkrácené nebo kratší prvky (znázorněno žlutě).

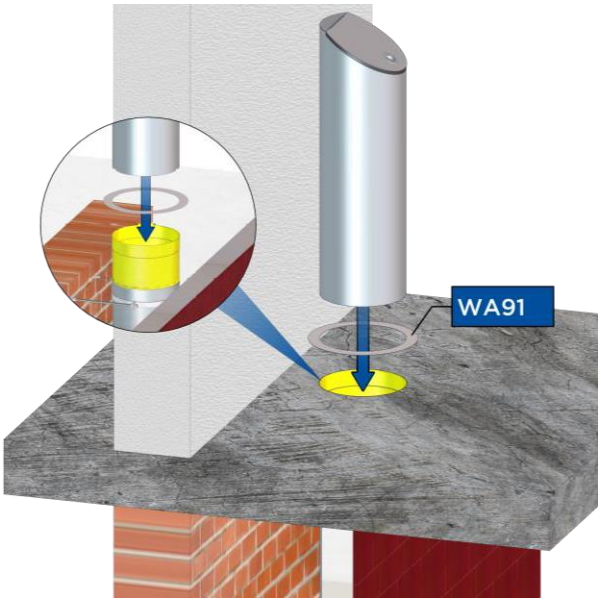

Obrázek 5-27: Montáž zásuvných terminálů

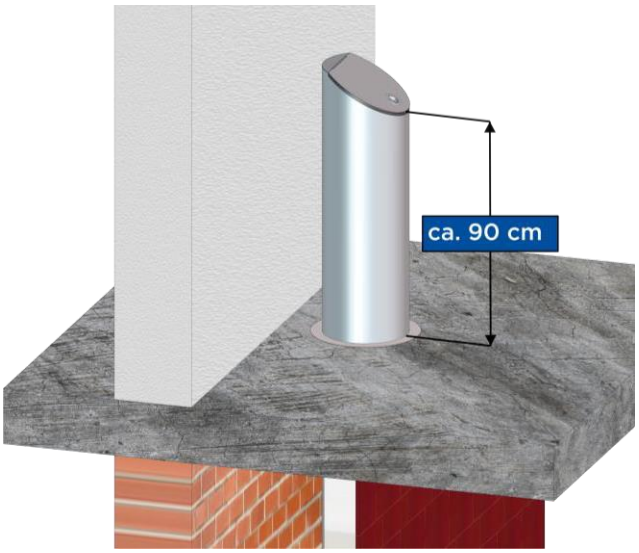

Obrázek 5-26: Výška zasouvacího otvoru nad hotovou podlahou

6. ZÁVĚREČNÉ PRÁCE

Po umístění a upevnění prádelního žlabu musí být stropy utěsněny v souladu se stanovenými požadavky na požární ochranu, např. betonem.

Aby se zabránilo uzavření sloupu potrubí betonem a snížil se přenos hluku přenášeného konstrukcí do stropů, doporučujeme obložit šachtu prádelny izolačním pláštěm (nejlépe nehořlavým) ve stropních kanálech.

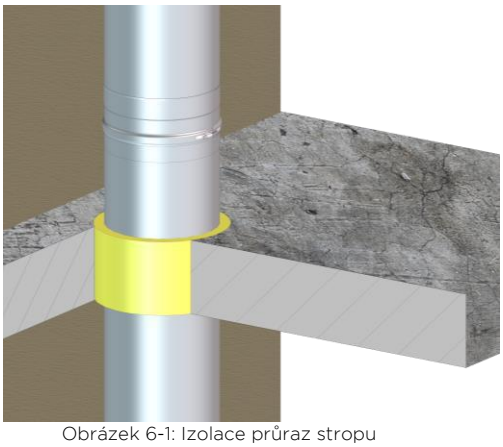

Obrázek 6-1: Izolace průraz stropu

7. PŘÍKLADY INSTALACE

7.1 VARIANTA 1:

Vypouštěcí šachta prádelny s vypouštěcím terminálem horního nakladače WA33 v horním patře a přírubovým vypouštěcím potrubím WA06518 jako koncovým dílem v suterénu.

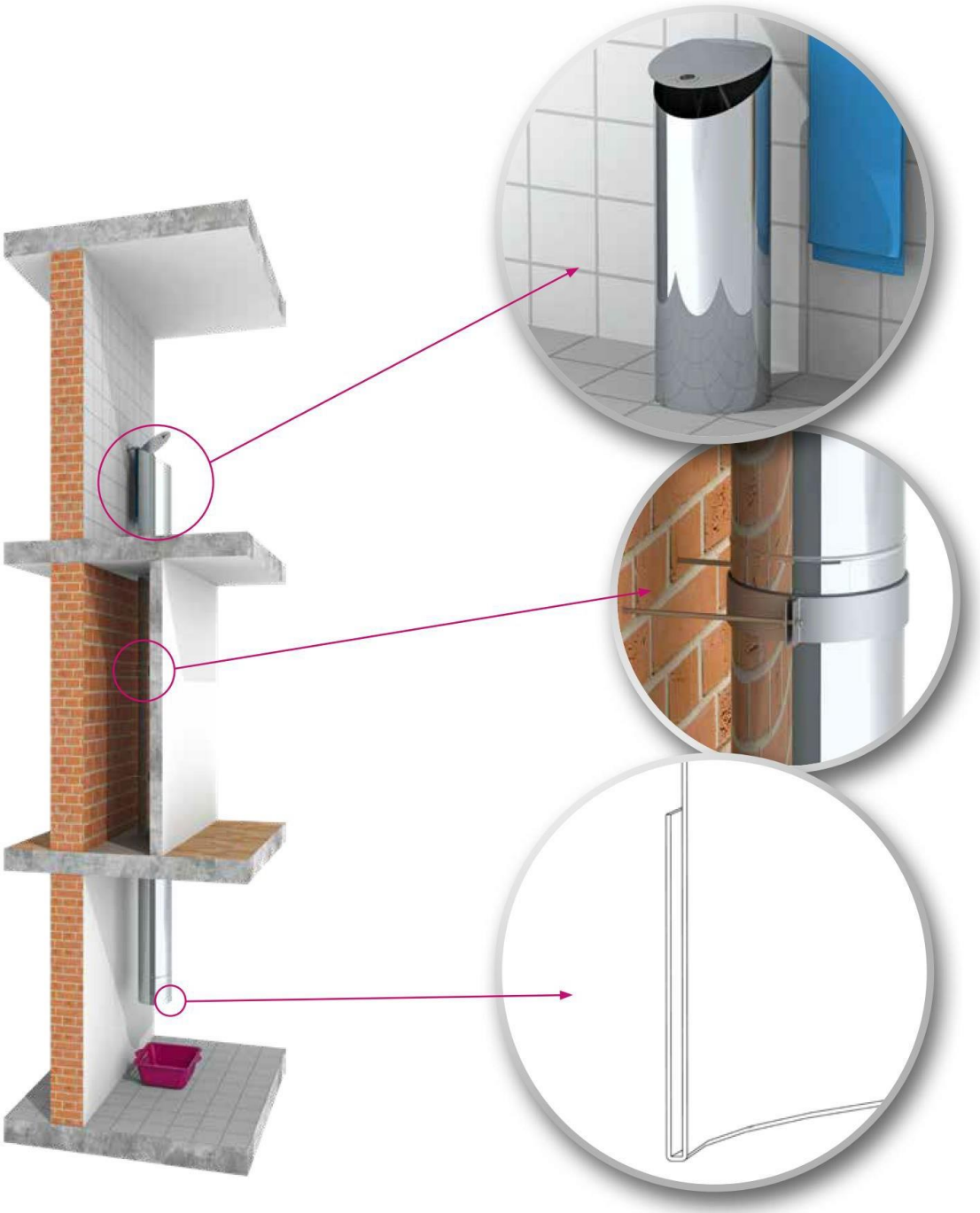

7.2 VARIANTA 2:

Žlab na prádlo s designovým žlabovým terminálem WA06428 v horním patře, mezilehlý žlab WA06429 v přízemí a žlabová roura se samouzavíracím krytem WA730 v suterénu.



7.3 VARIANTA 3

Žlab na prádlo s kulatými dvířky WA418 v horním patře, uzamykatelný mezisklad WA1950 v přízemí a přírubová žlabová roura WA06518 v suterénu.

