Systém
EW - PP - FLEX

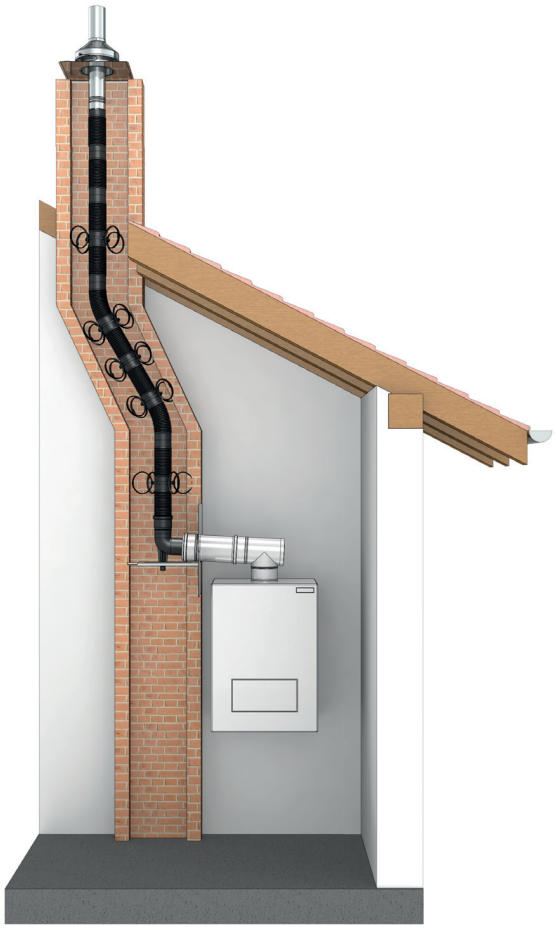

POPIS
Jednovrstvý flexibilní a přetlakový systémový spalinovod z plastu

MATERIÁL
PP = Polypropylen

SÍLA STĚNY
1,0 mm do Ø 80 mm, 1,2 mm od Ø 100 mm
Možná varianta: 2,0 mm pevný

VNITŘNÍ PRŮMĚR
60 - 160 mm

SPOJENÍ
Zásuvné spojení signa/hrdlo s vnitřním těsněním EPDM

TĚSNĚNÍ
součástí dodávky

VLASTNOSTI SYSTÉMU



VLASTNOSTI

- Vhodně uzpůsobené přípojky kotle umožňují připojení ke všem běžným typům kotlů
- Kruhovou spáru mezi vnitřní rourou a šachtou je možné použít pro přívod vzduchu
- Odolný proti vlhkosti
- Použitelný do 5 000 Pa (do Ø 110 mm)

OBLASTI POUŽITÍ

- Kondenzační kotle
- Kogenerační jednotky
- Tepelná čerpadla na plyn

EW - PP - FLEX

ČÍSLO CERTIFIKÁTU CE
0036 CPR 9174 043

KLASIFIKACE CE PODLE ČSN EN 14471
EW-PP-FLEX DN60- 110
T120 - H1 - W2 - O00 - LI - E - U0
EW-PP-FLEX > DN110-160
T120 - P1 - W2 - O00 - LI - E - U0

130-PP06

PP patní koleno 87° s podporou



Ø	Kód	A	B	C	D	E	F	G	H	I	J	K	kg
060	130-PP06060	060		060	44	60	100	160	98	350	50		
080	130-PP06080	080		080	95	60	172	232	161	350	50		
100	130-PP06100	100		100	105	60	192	252	171	350	50		
110	130-PP06110	110		110	67	60	160	220	123	350	50		
125	130-PP06125	125		125	76	69	186	255	134	420	70		
160	130-PP06160	160		160	93	99	208	307	180	420	70		

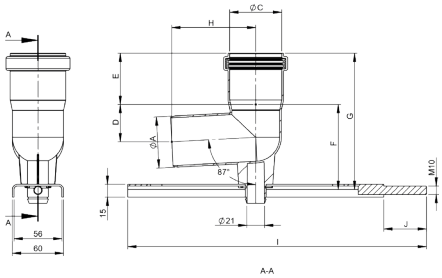

PP342

Univerzální kryt komína, nerez

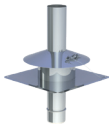

Ø	Kód	A	B	C	D	E	F	G	H	kg
060	PP342060									
080	PP342080									
100	PP342100									
110	PP342110									
125	PP342125									
160	PP342160									

PPFLEX1853

Závěs pro flexibilní potrubí



pro Ø	Kód	A	B	C	D	E	F	G	H	kg
060	PPFLEX1853060	060	67	97						0.1
080	PPFLEX1853080	080	87	117						0.1
100	PPFLEX1853100	100	107	137						0.11
110	PPFLEX1853110	110	117	147						0.11
125	PPFLEX1853125	125	132	162						0.12
160	PPFLEX1853160	160	167	197						0.13

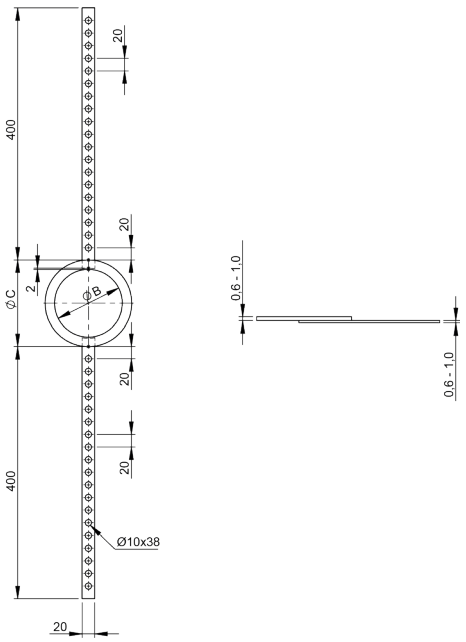

PPFLEX30

Kontrolní prvek



Ø	Kód	A	B	C	D	E	F	G	H	I	J	K	kg
060	PPFLEX30060	60		56	58	85	51	194	97	71	121		
080	PPFLEX30080	80		76	60	117	60	237	119	71	131		
100	PPFLEX30100	100		96	59	139	59	257	129	71	141		
110	PPFLEX30110	110		105	57	172	57	286	143	100	164		
125	PPFLEX30125	125		105	67	156	67	290	155	100	170		
160	PPFLEX30160	160		119	92	170	92	354	184	200	287		

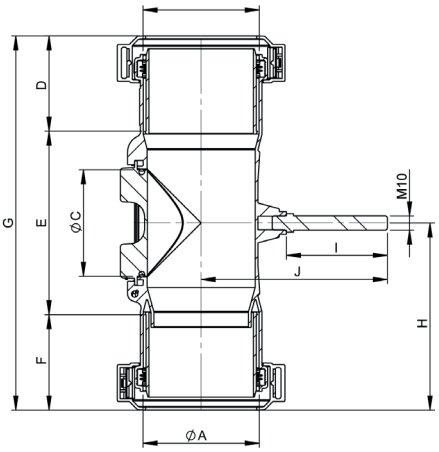

PPFLEX02/10

Flexibilní potrubí, PP balení 10 m



Ø	Kód	A	B	C	D	E	F	G	H	kg
060	PPFLEX02060/10									
080	PPFLEX02080/10									
100	PPFLEX02100/10									
110	PPFLEX02110/10									
125	PPFLEX02125/10									
160	PPFLEX02160/10									

PPFLEX02/125

Flexibilní potrubí, PP balení 12,5 m



Ø	Kód	A	B	C	D	E	F	G	H	kg
060	PPFLEX02060/12,5									
080	PPFLEX02080/12,5									
100	PPFLEX02100/12,5									

PPFLEX02/15

Flexibilní potrubí, PP balení 15 m



Ø	Kód	A	B	C	D	E	F	G	H	kg
060	PPFLEX02060/15									
080	PPFLEX02080/15									
100	PPFLEX02100/15									
110	PPFLEX02110/15									
125	PPFLEX02125/15									
160	PPFLEX02160/15									

PPFLEX02/20

Flexibilní potrubí, PP balení 20 m



Ø	Kód	A	B	C	D	E	F	G	H	kg
060	PPFLEX02060/20									
080	PPFLEX02080/20									
100	PPFLEX02100/20									
110	PPFLEX02110/20									
125	PPFLEX02125/20									
160	PPFLEX02160/20									

PPFLEX02/25

Flexibilní potrubí, PP balení 25 m



Ø	Kód	A	B	C	D	E	F	G	H	kg
125	PPFLEX02125/25									
160	PPFLEX02160/25									

PPFLEX02/30

Flexibilní potrubí, PP balení 30 m



Ø	Kód	A	B	C	D	E	F	G	H	kg
125	PPFLEX02125/30									
160	PPFLEX02160/30									

PPFLEX02/50

Flexibilní potrubí, PP balení 50 m



Ø	Kód	A	B	C	D	E	F	G	H	kg
060	PPFLEX02060/50									
080	PPFLEX02080/50									
100	PPFLEX02100/50									

PPFLEX02/75

Flexibilní potrubí, PP balení 75 m



Ø	Kód	A	B	C	D	E	F	G	H	kg
060	PPFLEX02060/75									

Systém
EW – PP – FLEX

PPFLEX07

Spojka flex -flex



Ø	Kód	A	B	C	D	E	F	G	H	I	J	K	kg
060	PPFLEX07060	60		47	60	4	58	122	131	93	80		
080	PPFLEX07080	80		67	58	7	58	122	150	118	101		
100	PPFLEX07100	100		86	58	6	58	122	145	138	121		
110	PPFLEX07110	110		96	61	14	61	136	156	153	134		
125	PPFLEX07125	125		102	71	12	71	155	190	172	152		
160	PPFLEX07160	160		138	95	17	95	207	244	207	189		

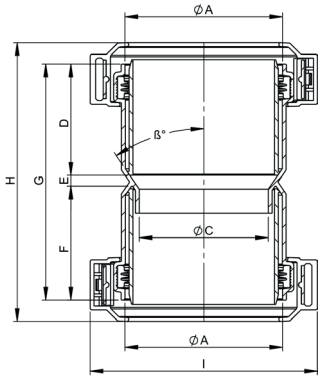

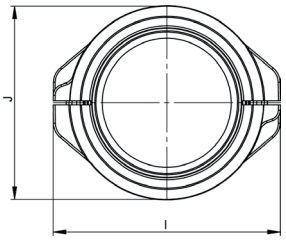

130-PP837

Kryt hlavice plastový



pro Ø	Kód	A	B	C	D	E	F	G	H	kg
060	130-PP837060									
080	130-PP837080									
100	130-PP837100									
110	130-PP837110									
125	130-PP837125									
160	130-PP837160									

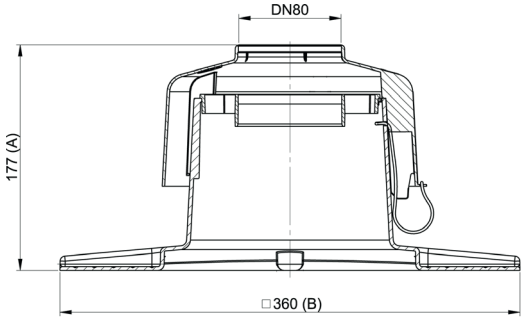

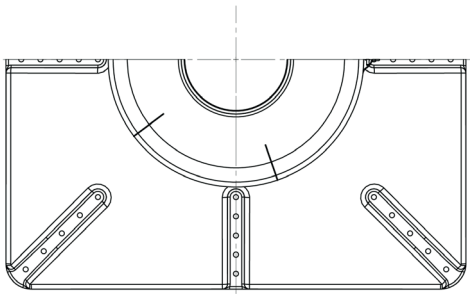

PPFLEX804

Montážní set pro PPFLEX



pro Ø	Kód	A	B	C	D	E	F	G	H	kg
060	PPFLEX804060									
080	PPFLEX804080									
100	PPFLEX804100									
110	PPFLEX804110									
125	PPFLEX804125									
160	PPFLEX804160									

PP72

Límec s lankem



pro Ø	Kód	A	B	C	D	E	F	G	H	kg
060	PP72060									
060	PP72080									
100	PP72100									
110	PP72110									
125	PP72125									
160	PP72160									