jeremias®
KOMÍNOVÉ SYSTÉMY



KOMÍNOVÉ NÁSTAVCE

Komínové hlavice hrají důležitou roli při zajištění správného provozu komínových a ventilačních systémů. Zlepšují tah komína, chrání před nepříznivými povětrnostními vlivy, zabraňují návratu spalin, zvyšují energetickou účinnost topných zařízení.
Poruchy tahu komína jsou často důsledkem místních povětrnostních podmínek, které mohou ovlivnit účinnost a bezpečnost komínových průduchů. Silný vítr může způsobit obrácení tahu komína, tj. kouř a výfukové plyny proudí zpět do budovy. To může vést ke znečištění vnitřního ovzduší a vážným zdravotním rizikům. Nízký atmosférický tlak nebo bouřky mohou oslabit tah komína, což následně ovlivňuje účinnost odvodu spalin nebo účinnost samotížného větrání. Při vydatných srážkách, dešti nebo sněžení může být komín zatopen velkým množstvím dešťové vody. Použití komínových hlavic se doporučuje v případech, kdy je stavba umístěna v místě s nepříznivým terénem a silný vítr vhání vzduch do komína.
Mějte prosím na paměti, že v souladu se stavebním zákonem je v budovách umístěných v zónách zatížení větrem II a III požadováno použití komínových hlavic na ústí komína jako ochranu proti obrácení tahu.



Otočné hlavice Hurrican a Kohout jsou vybaveny adaptérem (rychlospojkou) kompatibilní se základnami uzávěrů a komínovými nástavci Jeremias.

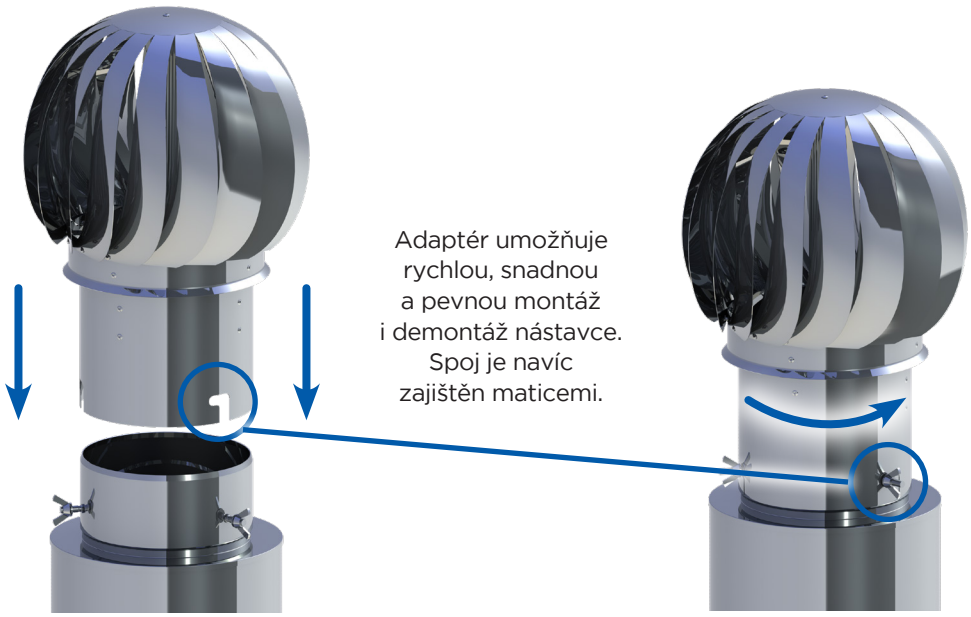

OTOČNÉ KOMÍNOVÉ HLAVICE S PŘIPOJOVACÍM ADAPTÉREM

Otočný kohout
- nerez ocel



2R2-ZUAC2993-1Ø	
130	2.412 Kč
150	2.510 Kč
160	2.562 Kč
180	2.654 Kč
200	2.740 Kč
250	2.960 Kč

Hurrican kulatý
- nerez ocel



2R2-ZUAC2990-1Ø	
130	2.308 Kč
150	2.492 Kč
160	2.544 Kč
180	2.816 Kč
200	2.954 Kč
250	3.394 Kč

Hurrican kulatý
- ALU



ALU-ZUAC2990-1Ø	
130	2.000 Kč
150	2.126 Kč
160	2.146 Kč
180	2.296 Kč
200	2.450 Kč
250	2.558 Kč

Hurrican válcový
- nerez ocel



2R2-ZUAC2991-1Ø	
130	2.076 Kč
150	2.214 Kč
160	2.272 Kč
180	2.492 Kč
200	2.758 Kč
250	3.262 Kč

Hurrican válcový
- ALU



ALU-ZUAC2991-1Ø	
130	1.850 Kč
150	1.920 Kč
160	1.948 Kč
180	2.048 Kč
200	2.138 Kč
250	2.294 Kč

NAPOLEONOVA HLAVICE S PŘIPOJOVACÍM ADAPTÉREM

Napoleon



FU062966Ø	
150	1.088 Kč
160	1.088 Kč
180	1.196 Kč
200	1.226 Kč

Napoleon
síla 0,8mm



FU082966Ø	
150	1.266 Kč
160	1.266 Kč
180	1.388 Kč
200	1.446 Kč

Napoleon
síla 1,0mm



FU102966Ø	
150	1.416 Kč
160	1.452 Kč
180	1.590 Kč
200	1.630 Kč

K DISPOZICI JSOU I HLAVICE LAKOVANÉ NA ČERNO

Otočný kohout
nerez - černý lak



16-2R2-ZUAC2993-1Ø	
130	2.844 Kč
150	2.960 Kč
160	3.024 Kč
180	3.134 Kč
200	3.232 Kč
250	3.492 Kč

DESKY A PŘECHODKY S PŘIPOJOVACÍM ADAPTÉREM PRO KOMÍNOVÉ HLAVICE

Deska s adaptérem
nerez



2R2-ZUAC2987Ø	
130	804 Kč
150	838 Kč
160	862 Kč
180	926 Kč
200	978 Kč
250	1.140 Kč

Připojovací adaptér
pro systém EW



2B4-ZUAC2999Ø	
130	694 Kč
150	734 Kč
160	764 Kč
180	816 Kč
200	874 Kč
250	972 Kč

Připojovací adaptér
pro systém DW



2B4-ZUAC2999-1Ø	
130	694 Kč
150	734 Kč
160	764 Kč
180	816 Kč
200	874 Kč
250	972 Kč

Připojovací adaptér
pro keramické
komíny



2R4-ZUAC3000Ø	
130	
150	
160	1.248 Kč
180	1.336 Kč
200	1.422 Kč
250	

K DISPOZICI I ADAPTÉRY LAKOVANÉ NA ČERNO

Připojovací adaptér
pro systém DW
černý lak



16-2B4-ZUAC2999-1Ø	
130	822 Kč
150	868 Kč
160	902 Kč
180	960 Kč
200	1.030 Kč
250	1.144 Kč

PRODLOUŽENÍ S PŘIPOJOVACÍM ADAPTÉREM PRO KOMÍNOVÉ HLAVICE

Izolovaný nástavec kouřovodu s adaptérem, t=1,0mm L=350mm pro keramiku

Izolovaný nástavec kouřovodu s adaptérem, t=1,0mm L=650mm pro keramiku

Izolovaný nástavec kouřovodu s adaptérem, t=1,0mm L=900mm pro keramiku

Izolovaný nástavec kouřovodu s adaptérem, t=0,6mm L=350mm s deskou na komín

Izolovaný nástavec kouřovodu s adaptérem, t=0,6mm L=850mm s deskou na komín

Izolovaný nástavec kouřovodu s adaptérem, t=0,6mm L=1000mm s deskou na komín

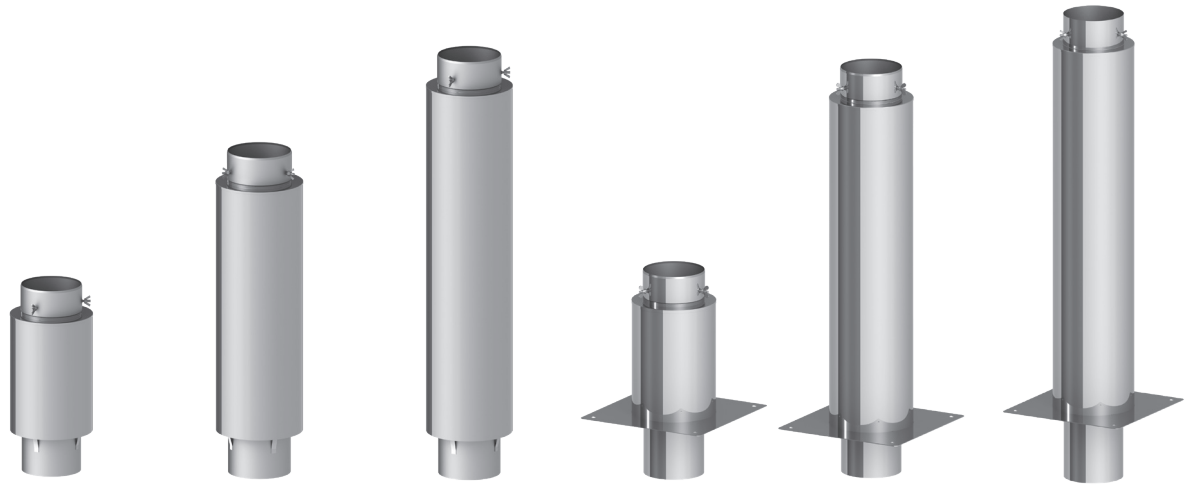

ZU11080-3Ø		ZU11080-6Ø		ZU11080-9Ø		DWB2733Ø		DWB2730Ø		DWB227Ø	
130		130		130		130	2.468 Kč	130	4.076 Kč	130	4.672 Kč
150		150		150		150	2.660 Kč	150	4.504 Kč	150	5.164 Kč
160	3.394 Kč	160	4.394 Kč	160	6.360 Kč	160	2.724 Kč	160	4.654 Kč	160	5.342 Kč
180	3.406 Kč	180	4.430 Kč	180	7.112 Kč	180	2.914 Kč	180	5.060 Kč	180	5.852 Kč
200	3.422 Kč	200	4.452 Kč	200	7.574 Kč	200	3.052 Kč	200	5.326 Kč	200	6.180 Kč

Izolovaný nástavec kouřovodu s adaptérem, t=0,8mm L=350mm s deskou na komín

Izolovaný nástavec kouřovodu s adaptérem, t=0,8mm L=850mm s deskou na komín

Izolovaný nástavec kouřovodu s adaptérem, t=0,8mm L=1000mm s deskou na komín

Izolovaný nástavec kouřovodu s adaptérem, t=1,0mm L=350mm s deskou na komín

Izolovaný nástavec kouřovodu s adaptérem, t=1,0mm L=850mm s deskou na komín

Izolovaný nástavec kouřovodu s adaptérem, t=1,0mm L=1000mm s deskou na komín

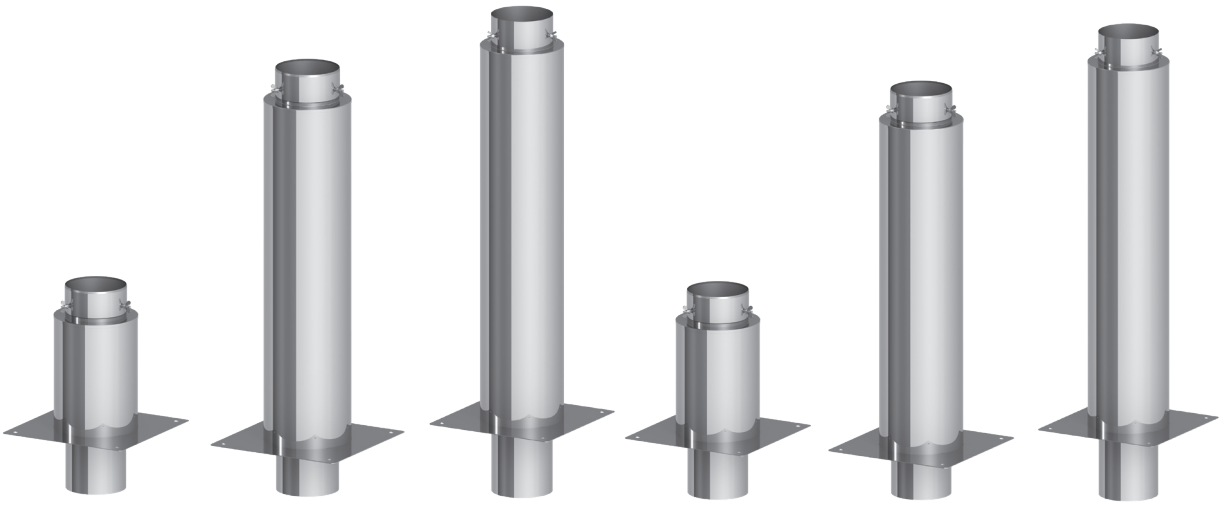

DWSB2733Ø		DWSB2730Ø		DWSB227Ø		589-DWB2733Ø		589-DWB2730Ø		589-DWB227Ø	
130	2.694 Kč	130	4.534 Kč	130	5.278 Kč	130	2.966 Kč	130	4.984 Kč	130	5.806 Kč
150	2.920 Kč	150	5.036 Kč	150	5.868 Kč	150	3.214 Kč	150	5.540 Kč	150	6.458 Kč
160	3.006 Kč	160	5.216 Kč	160	6.094 Kč	160	3.308 Kč	160	5.736 Kč	160	6.702 Kč
180	3.232 Kč	180	5.696 Kč	180	6.696 Kč	180	3.556 Kč	180	6.268 Kč	180	7.366 Kč
200	3.406 Kč	200	6.036 Kč	200	7.118 Kč	200	3.746 Kč	200	6.638 Kč	200	7.828 Kč

PEVNÉ KOMÍNOVÉ NÁSTAVCE

Deflektor čistitelný, připojení do EW



2R2-ZUAC3005Ø	
130	1.642 Kč
150	1.758 Kč
160	1.810 Kč
180	1.890 Kč
200	2.006 Kč
250	2.232 Kč

Deflektor čistitelný s připojovací deskou



2R2-ZUAC3005-1Ø	
130	1.816 Kč
150	1.942 Kč
160	2.006 Kč
180	2.088 Kč
200	2.198 Kč
250	2.510 Kč

Holandská hlavice čistitelná, připojení do EW

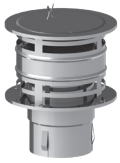

2R4-ZUAC2923Ø	
130	1.556 Kč
150	1.688 Kč
160	1.792 Kč
180	1.978 Kč
200	2.180 Kč
250	2.730 Kč

Holandská hlavice čistitelná



EW92HSØ	
130	1.284 Kč
150	1.434 Kč
160	1.520 Kč
180	1.682 Kč
200	1.850 Kč
250	2.312 Kč

Holandská hlavice čistitelná, s připojovací deskou

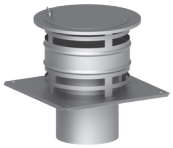

EW92HSEØ	
130	1.498 Kč
150	1.630 Kč
160	1.798 Kč
180	2.064 Kč
200	2.214 Kč
250	2.752 Kč

Holandská hlavice čistitelná, připojení do keramiky



EW92HS-2Ø	
130	
150	
160	2.198 Kč
180	2.238 Kč
200	2.428 Kč
250	

Holandská hlavice čistitelná, se síťkou

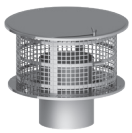

EW92HSF-1Ø	
130	1.572 Kč
150	1.734 Kč
160	1.816 Kč
180	1.966 Kč
200	2.116 Kč
250	2.608 Kč

PEVNÉ KOMÍNOVÉ NÁSTAVCE LAKOVANÉ

Holandská hlavice čistitelná, černý lak



16-EW92HSØ	
130	1.514 Kč
150	1.602 Kč
160	1.798 Kč
180	1.984 Kč
200	2.186 Kč
250	2.730 Kč

Holandská hlavice čistitelná, černý lak, s připojovací deskou

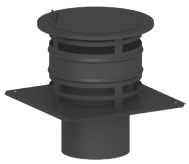

16-EW92HSEØ	
130	1.764 Kč
150	1.926 Kč
160	2.082 Kč
180	2.434 Kč
200	2.614 Kč
250	3.250 Kč

STŘÍŠKY

Stříška do keramiky



FU062966-3Ø	
160	1.462 Kč
180	1.608 Kč
200	1.770 Kč

Stříška do keramiky síla 0,8mm



FU082966-3Ø	
150	1.700 Kč
160	1.884 Kč
180	2.094 Kč

Stříška do keramiky síla 1,0mm



FU102966-3Ø	
150	1.942 Kč
160	2.162 Kč
180	2.416 Kč

PEVNÉ KOMÍNOVÉ NÁSTAVCE - NAPOLEON

Hlavice napoleon se stahovací páskou



FU062966-2Ø	
150	1.058 Kč
160	1.098 Kč
180	1.156 Kč
200	1.186 Kč

Hlavice napoleon se stahovací páskou síla 0,8mm



FU082966-2Ø	
150	1.202 Kč
160	1.214 Kč
180	1.330 Kč
200	1.370 Kč

Hlavice napoleon se stahovací páskou síla 1,0mm



FU102966-2Ø	
150	1.358 Kč
160	1.370 Kč
180	1.504 Kč
200	1.544 Kč

Hlavice napoleon do keramiky



FU062966-1Ø	
150	
160	1.648 Kč
180	1.798 Kč
200	1.890 Kč

Hlavice napoleon do keramiky síla 0,8mm



FU082966-1Ø	
150	
160	1.844 Kč
180	2.000 Kč
200	2.128 Kč

Hlavice napoleon do keramiky síla 1,0mm



FU102966-1Ø	
150	
160	2.070 Kč
180	2.226 Kč
200	2.364 Kč

Otočný kohout je určen pro instalaci na spalinové systémy a komíny.

Otočný kohout Jeremias je vyroben z nerezové oceli a navržen pro práci s kouřem a spalinami. Charakteristický tvar čepice připomínající hasičskou přilbu má podporovat komínový tah a chránit komín proti větru a dešťové vodě. Způsob uchycení osy, kdy je ložisko zvednuté nad kryt základny chráněné před nadměrným zahříváním, prodlužuje životnost otočného kohouta. Tato konstrukce nástavce také usnadňuje servis komínového systému. Kontrolu nebo čištění komína lze provést bez nutnosti demontáže zařízení, což je zvláště důležité v případě komínů odvádějících spaliny ze spotřebičů na dřevo nebo uhlí. Při spalování dřeva, uhlí nebo jiných pevných paliv se mohou v komíně hromadit saze a dehet. Tyto látky jsou vysoce hořlavé a mohou způsobit požár v komíně, který se může rozšířit na celý dům.

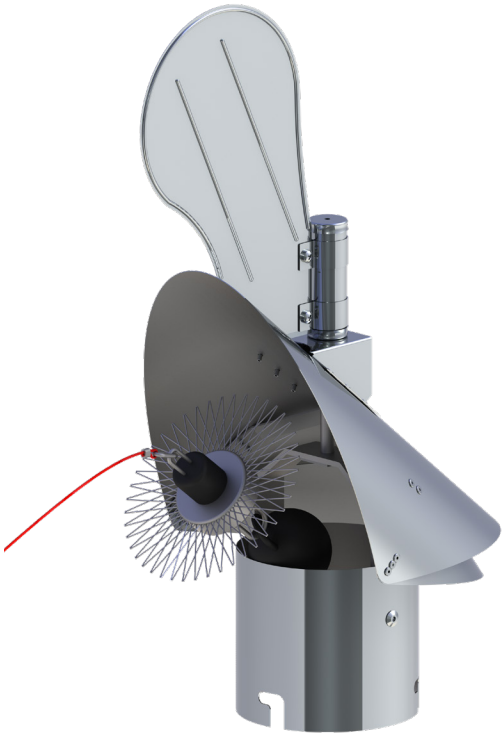

ČESKÁ REPUBLIKA

Jeremias CZ S s.r.o.
Školní 22/6
434 01 Most-Rudolice
Telefon: +420 476 701 238
E-Mail: info@jeremias.cz
www.jeremias.cz

Sklad Brno
Kaštanová 489/34 (areál MANAG)
620 00 Brněnské Ivanovice
Telefon: +420 532 176 135
E-Mail: skladbrno@jeremias.cz

NĚMECKO
www.jeremias.de

ŠPANĚLSKO
www.jeremias.com.es

CHORVATSKO
www.jeremias.hr

SPOJENÉ KRÁLOVSTVÍ
www.jeremias.uk

POLSKO
www.jeremias.pl

ŠVÝCARSKO
www.jeremias-schweiz.ch

FRANCIE
www.jeremias-france.fr

USA
www.jeremiasinc.com

ITÁLIE
www.jeremias.it

FINSKO
www.jeremias.fi

SPOLEČNOSTI ZE SKUPINY JEREMIAS NALEZNETE I V NÁSLEDUJÍCÍCH ZEMÍCH:
Belgie I Bulharsko I Brazílie I Dánsko I Estonsko I Finsko I Francie I Hongkong I Irsko I Itálie I Kazachstán Chorvatsko I Lotyšsko I Litva I Lucembursko I Malta I Nizozemí I Norsko I Rakousko I Portugalsko I Rumunsko Saudská Arábie I Srbsko I Singapur I Slovinsko I Švédsko I Švýcarsko I Jižní Afrika I Tunisko I Maďarsko I Spojené Arabské Emiráty I Bělorusko

Instalaci kvalitních produktů společnosti Jeremias mohou provádět pouze vybrané odborné firmy.