jeremias®
KOMÍNOVÉ SYSTÉMY

MONTÁŽNÍ NÁVOD

Regulátory tahu

Zařízení pro přídavný vzduch podle normy DIN 4795 pro vestavbu do šachty komína

1 POUŽITÍ REGULÁTORU FU35

Regulátor tahu je zařízení pro přídavný vzduch pro domovní komíny podle normy 4795. Díky bezúdržbovému a automaticky regulovanému přimíchávání přídavného vzduchu jsou sníženy škodlivé emise.

Tímto způsobem je zajištěna:

I. eliminace kolísání dopravního tlaku;
II. podpora vysoušení komína.

2 FUNKCE

Instalace se provádí odborně v souladu s návodem k instalaci nebo platnými národními předpisy.

V Německu zejména DIN V 18160-1 a platné LBauO (zemské stavební předpisy), FeuVo (předpisy pro střelbu), příslušné normy DIN a všechny další stavební a bezpečnostní předpisy.

Požadovaný průřez musí být stanoven podle normy DIN EN 13384 a zkontrolován specializovanou firmou provádějící práce. Před instalací musí být návrh systému vyjasněn s příslušným autorizovaným kominíkem.

Automatická regulace pracuje na principu rovnováhy bez nutnosti dodávání externí energie. Prostřednictvím dopravního tahu (sací síly-podtlaku) komína dochází k otevření regulační klapky, přičemž jako uzavírací síla proti tomuto otevření působí nastavitelné protizávaží. Otvírací tlak je určen vodorovným nastavením regulačního závaží vzhledem k ose otáčení klapky; při hodnotě nastavení
7 mm (rozměr "a") je tento otvírací odpovídá tlakové změně 20 Pa (Pascal).

Minimální požadovaný uzavírací tlak podle normy DIN 4795 je zabezpečen omezením nastavovacího rozsahu vřetene závaží. Vyvažovací závaží společně s vřetenem tvoří jedinou jednotku a při nastavování nemusí být uvolňováno (viz "nastavení"). Regulační klapka je pro získání dodatečné bezpečnosti navržena tak, že při vzniku zpětného tahu dojde k automatickému utěsnění i bez nastavovacího závaží.

V případě provádění nutných prací na kouřovodu je možno regulační klapku manuálně uzavřít pomocí zástrčky.

3 VESTAVBA

Instalace se provádí odborně v souladu s návodem k instalaci nebo platnými národními předpisy.

V Německu zejména DIN V 18160-1 a platné LBauO (zemské stavební předpisy), FeuVo (předpisy pro střelbu), příslušné normy DIN a všechny další stavební a bezpečnostní předpisy.

Požadovaný průřez musí být stanoven podle normy DIN EN 13384 a zkontrolován specializovanou firmou provádějící práce. Před instalací musí být návrh systému vyjasněn s příslušným autorizovaným kominíkem.

Úhelníková obruba montážního rámečku se osadí do roviny s omítkou. Vyčnívající boční profil přitom musí probíhat vodorovně. Následně se osadí regulátor tahu. Rovněž je nutno zabezpečit, aby osa kyvné klapky byla vodorovná.

Regulační rozsah regulátoru tahu FU35 sahá od 10 Pa do 50 Pa.

POZOR!
Rámeček regulátoru tahu musí být zabudován přesně ve vodorovné poloze a osa kyvné klapky musí rovněž probíhat vodorovně. Polohu překontrolujte pomocí vodováhy!

4 NASTAVENÍ

Regulátor je dodáván připravený k použití, s nastavením hodnoty uzavíracího tlaku 10 Pa. Nastavení tlaku se provádí uvolněním pojistné matice na regulační klapce, přestavením celé jednotky závaží, a opětným utažením pojistné matice (viz obrázek nastavení na typovém štítku). Při provádění změny nastavení odpovídá 1 mm přestavení tlakové změně 3 Pa.

5 ÚDRŽBA REGULÁTORU FU35

Regulátor tahu v zásadě nevyžaduje žádnou údržbu. Pokud by v důsledku znečištění, při čištění komína nebo v případě vypalování komína došlo k omezení funkce, bude nutno provést kontrolu nastavení
a v případě potřeby lehce naolejovat uložení; toto naolejování však nesmí být v žádném případě nadměrné ani nesmí být použit mazací tuk – tím by bylo pouze podpořeno usazování nečistot!

V případě, že se na regulačním kotouči usadí nečistoty nebo saze, musí být opatrně odstraněny – tím bude zaručena přesnost regulační funkce regulátoru tahu.

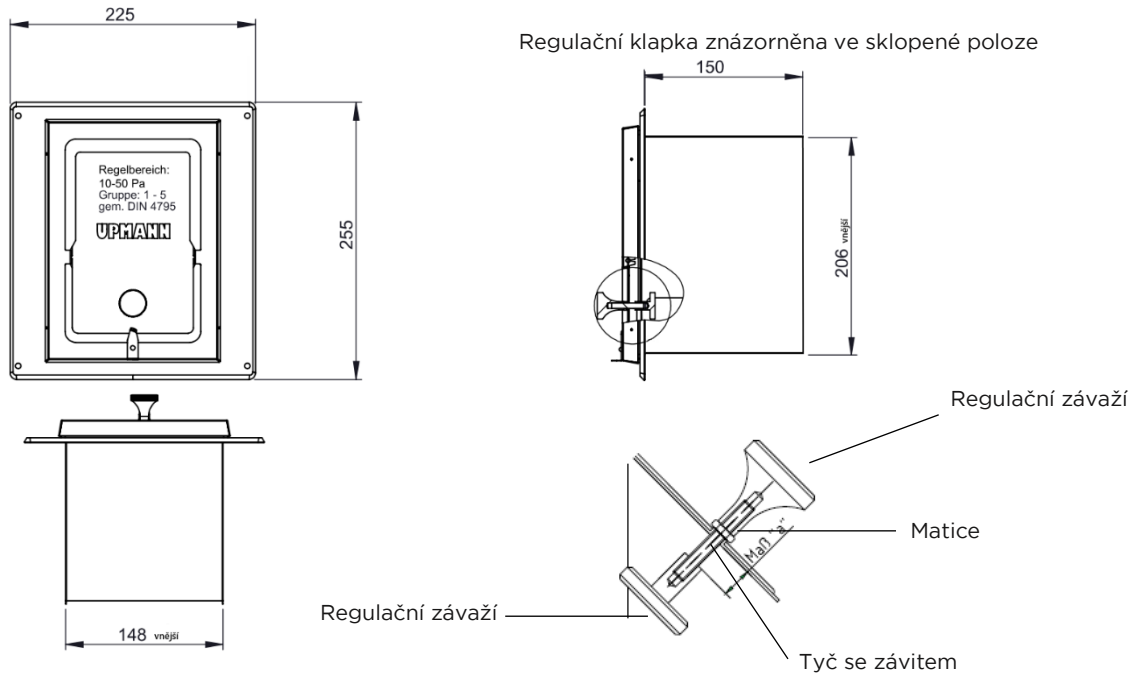

Respektujte bezpečnostní upozornění!

Bezpečnostní upozornění

Zařízení pro přídavný vzduch působí společně se zařízením pro odvod spalin a s topeništěm. Z tohoto důvodu se doporučuje před jejich zabudováním informovat příslušného kominíka.
Bezvadná funkce je zaručena pouze v případě, že budou respektována následující upozornění:
Podle normy DIN 4795 Abschnitt 3.1 jsou zařízení pro přídavný vzduch (regulátoru tahu) přípustná pouze u topenišť, spojovacích kusů (kouřovodů) nebo zařízení pro odvádění spalin. Zařízení pro přídavný vzduch smí být umístěna výhradně v prostoru umístění topeniště nebo v prostorách sousedících s prostorem umístění topeniště, které mají zajištěn přívod spalovacího vzduchu. Výjimky jsou možné se souhlasem revizního technika komínů, pokud mezi místem umístění topeniště a regulátorem tahu jsou přibližně stejné tlakové poměry s rozdílem maximálně 4 Pa (stejná strana objektu).

POZOR!
Při zabudování musí být respektovány platné zákony, směrnice, nařízení a normy. Zařízení pro přídavný vzduch smí být zabudována výhradně za eventuálně existujícím tlumičem hluku spalin, protože před tlumičem hluku spalin může vznikat přetlak ve spojovacím vedení.

Speciální případ – topeniště pro spalování pevných paliv

Zařízení pro přídavný vzduch – pokud jsou instalována v zařízení pro odvod spalin pro topeniště na pevná paliva – umístěná ve svislé části systému pro odvod spalin musí ležet minimálně 40 cm nad podlahou.

Zařízení pro nucený odtah spalin resp. kombinovaná zařízení pro přídavný vzduch nejsou přípustná.

Opatření v případě vypalování komína

Před vypalováním komína musí být regulátor tahu odstraněn a nahrazen uzavírací klapkou. Po opětném osazení regulátoru tahu musí být překontrolována jeho funkce.

Uvedení do provozu (funkční zkouška)

Po zabudování a nastavení regulátoru tahu je nutno zkontrolovat, že osa regulační klapky se lehce pohybuje ve svých uloženích. K tomuto účelu se regulační kotouč ručně zcela otevře. Po uvolnění regulačního kotouče se tento musí samovolně vrátit zpět do regulační polohy.

Následně se stanoví, zda nastavení regulátoru tahu (viz nastavení požadované hodnoty) zaručuje bezchybný provoz topeniště. Navíc k tomu je třeba překontrolovat funkci celého systému pro odvod spalin, přičemž v případě ztráty tahu nebo zpětného tahu nesmí z regulátoru tahu vystupovat spaliny v nebezpečném množství.

Rovněž nesmí být nepříznivě ovlivněna možnost kontroly a čištění zařízení pro odvod spalin.



- Hmotnost 0,8 kg

Zařízení pro přídavný vzduch podle normy DIN 4795 pro vestavbu do kouřovodu

NÁVOD K OBSLUZE

1 POUŽITÍ REGULÁTORU FU38

Regulátor tahu je zařízení pro přídavný vzduch pro domovní komíny podle normy 4795. Díky bezúdržbovému a automaticky regulovanému přimíchávání přídavného vzduchu jsou sníženy škodlivé emise.

Tímto způsobem je zajištěna:

I. eliminace kolísání dopravního tlaku;
II. podpora vysoušení komína.

2 FUNKCE

Automatická regulace pracuje na principu rovnováhy bez nutnosti dodávání externí energie. Prostřednictvím dopravního tahu (sací síly) komína dochází k otevření regulační klapky, přičemž jako uzavírací síla proti tomuto otevření působí nastavitelné protizávaží. Otvírací tlak je určen vodorovným nastavením regulačního závaží vzhledem k ose otáčení klapky; při hodnotě nastavení 7 mm (rozměr "a") je tento otvírací odpovídá tlakové změně 35 Pa (Pascal).

Minimální požadovaný uzavírací tlak podle normy DIN 4795 je zabezpečen omezením nastavovacího rozsahu vřetene závaží. Vyvažovací závaží společně s vřetenem tvoří jedinou jednotku a při nastavování nemusí být uvolňováno (viz "nastavení"). Regulační klapka je pro získání dodatečné bezpečnosti
navržena tak, že při vzniku zpětného tahu dojde k automatickému utěsnění i bez nastavovacího závaží.

V případě provádění nutných prací na kouřovodu je možno regulační klapku manuálně uzavřít pomocí zástrčky.

3 VESTAVBA

Vestavba do vnější stěny komína

Připojovací hrdlo se osadí na maltu do otvoru ve vnější stěně komína. Přitom musí rozšířená strana vyčnívat ze zdiva minimálně 1,5 cm. Po montáži adaptéru se nasadí regulátor tak, aby osa kyvné klapky byla vodorovná. Adaptér se v obou vyražených otvorech na okrajích regulátoru tahu provrtá (Ø 3 mm) a následně se zašroubují oba zajišťovací šrouby.

POZOR!
Rámeček regulátoru tahu musí být zabudován přesně ve vodorovné poloze a osa kyvné klapky musí rovněž probíhat vodorovně. Polohu překontrolujte pomocí vodováhy!

4 NASTAVENÍ

Regulátor je dodáván připravený k použití, s nastavením hodnoty uzavíracího tlaku 15 Pa. Nastavení tlaku se provádí uvolněním pojistné matice na regulační klapce, přestavením celé jednotky závaží, a opětným utažením pojistné matice – rozměr "a" 7 mm odpovídá hodnotě 15 Pa (viz obrázek nastavení na typovém štítku). Při provádění změny nastavení odpovídá 1 mm přestavení tlakové změně 5 Pa. Maximální uzavírací tlak je 50 Pa při maximálním přestavení závaží

5 ÚDRŽBA REGULÁTORU FU38

Regulátor tahu v zásadě nevyžaduje žádnou údržbu. Pokud by v důsledku znečištění, při čištění komína nebo v případě vypalování komína došlo k omezení funkce, bude nutno provést kontrolu nastavení
a v případě potřeby lehce naolejovat uložení; toto naolejování však nesmí být v žádném případě nadměrné ani nesmí být použit mazací tuk – tím by bylo pouze podpořeno usazování nečistot!

V případě, že se na regulačním kotouči usadí nečistoty nebo saze, musí být opatrně odstraněny – tím bude zaručena přesnost regulační funkce regulátoru tahu.

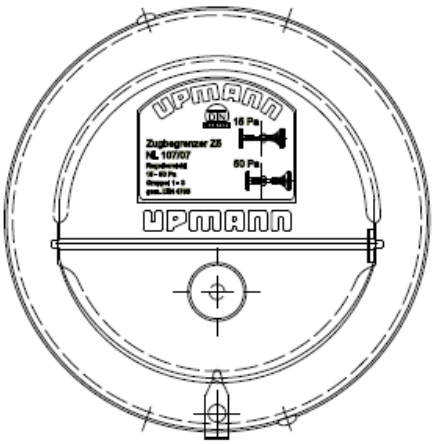

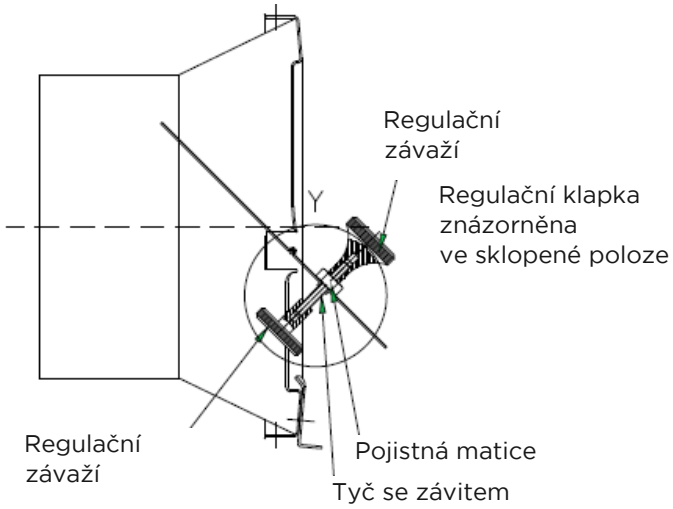

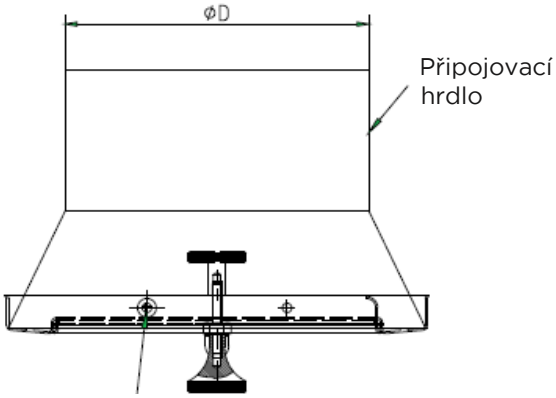

Samořezný šroub 3,5x9,5 DIN 7981

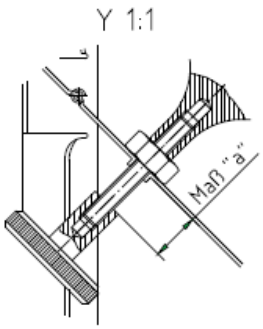

Respektujte bezpečnostní upozornění

Bezpečnostní upozornění

Zařízení pro přídavný vzduch působí společně se zařízením pro odvod spalin a s topeništěm. Z tohoto důvodu se doporučuje před jejich zabudováním informovat příslušného kominíka.

Bezvadná funkce je zaručena pouze v případě, že budou respektována následující upozornění:
Podle normy DIN 4795 Abschnitt 3.1 jsou zařízení pro přídavný vzduch (regulátor tahu) přípustná pouze u topenišť, spojovacích kusů (kouřovodů) nebo zařízení pro odvádění spalin. Zařízení pro přídavný vzduch smí být umístěna výhradně v prostoru umístění topeniště nebo v prostorách sousedících s prostorem umístění topeniště, které mají zajištěn přívod spalovacího vzduchu. Výjimky jsou možné se souhlasem revizního technika komínů, pokud mezi místem umístění topeniště a regulátorem tahu jsou přibližně stejné tlakové poměry s rozdílem maximálně 4 Pa (stejná strana objektu).

POZOR!
Při zabudování musí být respektovány platné zákony, směrnice, nařízení a normy.
Zařízení pro přídavný vzduch smí být zabudována výhradně za eventuálně existujícím tlumičem hluku spalin, protože před tlumičem hluku spalin může vznikat přetlak ve spojovacím vedení.

Speciální případ – topeniště pro spalování pevných paliv

Zařízení pro přídavný vzduch – pokud jsou instalována v zařízení pro odvod spalin pro topeniště na pevná paliva – umístěná ve svislé části systému pro odvod spalin musí ležet minimálně 40 cm nad podlahou.

Zařízení pro nucený odtah spalin resp. kombinovaná zařízení pro přídavný vzduch nejsou přípustná.

Opatření v případě vypalování komína

Před vypalováním komína musí být regulátor tahu odstraněn a nahrazen uzavírací klapkou. Po opětném osazení regulátoru tahu musí být překontrolována jeho funkce.

Uvedení do provozu (funkční zkouška)

Po zabudování a nastavení regulátoru tahu je nutno zkontrolovat, že osa regulační klapky se lehce pohybuje ve svých uloženích. K tomuto účelu se regulační kotouč ručně zcela otevře. Po uvolnění regulačního kotouče se tento musí samovolně vrátit zpět do regulační polohy.

Následně se stanoví, zda nastavení regulátoru tahu (viz nastavení požadované hodnoty) zaručuje bezchybný provoz topeniště. Navíc k tomu je třeba překontrolovat funkci celého systému pro odvod spalin, přičemž v případě ztráty tahu nebo zpětného tahu nesmí z regulátoru tahu vystupovat spaliny v nebezpečném množství.

Rovněž nesmí být nepříznivě ovlivněna možnost kontroly a čištění zařízení pro odvod spalin.





Regulační klapka

znázorněna ve sklopené poloze

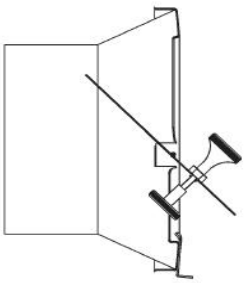

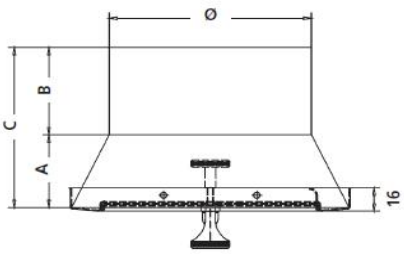

- Výkonová skupina 1 – 3
- Hmotnost 0,6 kg

Připojovací Ø (mm)	A (mm)	B (mm)	C (mm)
150	20	60	80