jeremias®
KOMÍNOVÉ SYSTÉMY

MONTÁŽNÍ NÁVOD

Systém
LINE-F

Certifikace 0036 CPR 9174 013 podle ČSN EN 1856-1

(Další detaily najdete v prohlášení o vlastnostech systému LINE-F)

Informace o výrobku

„Požadavky na kovové spalinovody část 1:
Stavební díly pro komínové systémy“ EN 1856-1:2009

Identifikace výrobce:

Jeremias GmbH
Opfenrieder Str. 11-14
91717 Wassertrüdingen
Tel.: +49 (0) 9832 / 68 68-50
Fax: +49 (0) 9832 / 68 68-68
Internet: www.jeremias.de
E-Mail: info@jeremias.de

Označení výrobku:
(Obchodní označení)
LINE-F (jednovrstvé, pevné a flexibilní vnitřní roury, montáž v šachtách)
Výrobková podskupina: EW-Line Flex FU / EW-Line Flex AL / Line EW-FU / Line EW-ALBI

Notifikovaná osoba:
TÜV SÜD Industrie Service GmbH

Jméno a funkce odpovědné osoby:
Stefan Engelhardt jednatel

Značení doprovodných dokumentů

0.1 EW-Line Flex FU	kovové flexibilní vnitřní roury	EN 1856-2	T400	N1	W	V2-L50008	G	Flexibilní **jednovrstvá** vnitřní roura, odolná při vyhoření sazí, pro montáž v šachtách / kominech, která splňuje požadavky protipožární ochrany. Funkce v podtlaku.
0.2 EW-Line Flex FU	kovové flexibilní vnitřní roury	EN 1856-2	T600	N1	W	V2-L50008	G	Flexibilní **jednovrstvá** vnitřní roura, odolná při vyhoření sazí, pro montáž v šachtách / kominech, která splňuje požadavky protipožární ochrany. Funkce v podtlaku.
0.3 EW-Line Flex AL	kovové flexibilní vnitřní roury	EN 1856-2	T120	P1	W	V2-L50008	O	Flexibilní **jednovrstvá** vnitřní roura se silikonovým těsněním, odolná vůči vlhkosti, pro montáž v šachtách / kominech, která splňuje požadavky protipožární ochrany. Funkce v přetlaku.
0.4 EW-Line Flex AL	kovové flexibilní vnitřní roury	EN 1856-2	T200	P1	W	V2-L50008	O	Flexibilní **jednovrstvá** vnitřní roura se silikonovým těsněním, odolná vůči vlhkosti, pro montáž v šachtách / kominech, která splňuje požadavky protipožární ochrany. Funkce v přetlaku.
0.5 EW-Line Flex FU	kovové flexibilní vnitřní roury	EN 1856-2	T200	N1	W	V2-L50008	O	Flexibilní **jednovrstvá** vnitřní roura, odolná vůči vlhkosti, pro montáž v šachtách / kominech, která splňuje požadavky protipožární ochrany. Funkce v podtlaku.
0.6 EW-Line Flex FU	kovové flexibilní vnitřní roury	EN 1856-2	T400	N1	W	V2-L50008	G	Flexibilní **dvouvrstvá** (2x0,08 mm) vnitřní roura, odolná při vyhoření sazí, pro montáž v šachtách / kominech, která splňuje požadavky protipožární ochrany. Funkce v podtlaku.
0.7 EW-Line Flex FU	kovové flexibilní vnitřní roury	EN 1856-2	T600	N1	W	V2-L50008	G	Flexibilní **dvouvrstvá** (2x0,08 mm) vnitřní roura, odolná při vyhoření sazí, pro montáž v šachtách / kominech, která splňuje požadavky protipožární ochrany. Funkce v podtlaku.
0.8 EW-Line Flex AL	kovové flexibilní vnitřní roury	EN 1856-2	T120	P1	W	V2-L50008	O	Flexibilní **dvouvrstvá** (2x0,08 mm) vnitřní roura se silikonovým těsněním, odolná vůči vlhkosti, montáž v šachtách / kominech, která splňuje požadavky protipožární ochrany. Funkce v přetlaku.
0.9 EW-Line Flex AL	kovové flexibilní vnitřní roury	EN 1856-2	T200	P1	W	V2-L50008	O	Flexibilní **dvouvrstvá** (2x0,08 mm) vnitřní roura se silikonovým těsněním, odolná vůči vlhkosti, montáž v šachtách / kominech, která splňuje požadavky protipožární ochrany. Funkce v přetlaku.
0.10 EW-Line Flex FU	kovové flexibilní vnitřní roury	EN 1856-2	T200	N1	W	V2-L50008	O	Flexibilní **dvouvrstvá** (2x0,08 mm) vnitřní roura, odolná vůči vlhkosti, pro montáž v šachtách / kominech, která splňuje požadavky protipožární ochrany. Funkce v podtlaku.
0.11 Line EW-FU	kovové pevné vnitřní roury	EN 1856-2	T400	N1	W	V2-L50060	G	**Pevná jednovrstvá** vnitřní roura, odolná při vyhoření sazí, pro montáž v šachtách / kominech, která splňuje požadavky protipožární ochrany. Funkce v podtlaku.
0.12 Line EW-FU	kovové pevné vnitřní roury	EN 1856-2	T600	N1	W	V2-L50060	G	**Pevná jednovrstvá** vnitřní roura, odolná při vyhoření sazí, pro montáž v šachtách / kominech, která splňuje požadavky protipožární ochrany. Funkce v podtlaku.
0.13 Line EW-ALBI	kovové pevné vnitřní roury	EN 1856-2	T120	P1	W	V2-L50060	O	**Pevná jednovrstvá** vnitřní roura s těsněním EPDM, odolná vůči vlhkosti, pro montáž v šachtách / kominech, která splňuje požadavky protipožární ochrany. Funkce v přetlaku.
0.14 Line EW-ALBI	kovové pevné vnitřní roury	EN 1856-2	T200	P1	W	V2-L50060	O	**Pevná jednovrstvá** vnitřní roura s silikonovým těsněním, odolná vůči vlhkosti, pro montáž v šachtách / kominech, která splňuje požadavky protipožární ochrany. Funkce v přetlaku.
0.15 Line EW-FU	kovové pevné vnitřní roury	EN 1856-2	T200	N1	W	V2-L50060	O	**Pevná jednovrstvá** vnitřní roura, odolná vůči vlhkosti, pro montáž v šachtách / kominech, která splňuje požadavky protipožární ochrany. Funkce v podtlaku.

Popis výrobku
Číslo normy
Teplotní třída
Tlaková třída
Odolnost vůči kondenzátu (W: mokrá / D: suchá)
Odolnost vůči korozi
Specifikace materiálu vnitřní roury
Odolnost při vyhoření sazí (G: ano / O: ne)

EN 1856-2 / EN 1856-1
Úsek kovového spalinovodu flex jednovrstvý, flex dvouvrstvý a pevná vnitřní roura, montáž v šachtě

Pevnost v tlaku: flex jednovrstvá & **flex dvouvrstvá**, žádná; **pevná vnitřní roura** >15 m

Odpor při proudění, třecí drsnost:
flex jednovrstvá: 1,5 mm; **flex dvouvrstvá:** 1,5 mm; **pevná vnitřní roura:** 1,0 mm
Zeta-hodnota dle 13384-1

Tepelný odpor: 0 mK/W

Pevnost při změně ohybu: flex jednovrstvá: min. poloměr ohnutí 2 x NW
flex dvouvrstvá: min. poloměr ohnutí 2 x NW; **pevná vnitřní roura:** žádná

Pevnost v tahu za ohybu: Šikmá montáž:maximální délka mezi dvěma vzpěrami 4 m při 90°

Mez pevnosti: daná

Torzní pevnost: daná

Mrazuvzdornost: ano

Čištění:
Spalinovod smí být čištěn pouze čisticími prostředky z umělé hmoty nebo nerezové oceli.

Upozornění: Výslovně poukazujeme na používání hvarovek k zabezpečení dostatečné tlakové těsnosti, tepelné odolnosti a odolnost vůči vlhkosti.

Verzia 2016/01

Strana **4** z **4**

Obsah:

1. Přehled systému 4

2. Montáž a předpisy 6

3. Obecně k palivům 6

4. Montážní výšky 7

5. Stavební požadavky..... 8

6. Minimální vzdálenost od hořlavých látek 8

7. Montáž spalinového potrubí 9
Obecně k montáži prvků 9
Směr montáže flexibilního potrubí 10
Návod k montáži EW-Line flex FU 11
Návod k montáži EW-Line flex AL 12
Detail: spojení pevné na flexibilní 13
Závěrečné práce 13
Tlaková zkouška 13
Montáž větrací mřížky 13
Odtok kondenzátu 14
Neutralizace kondenzátu 14
Recilkulace kondenzátu do tepelného zdroje 14
Odvod kondenzátu k patě spalinového systému 14
Závěrečná upozornění 14

8. Označování po montáži..... 15

PŘEHLED SYSTÉMU

Model 0.1: EW-Line Flex FU (jednovrstvé 0,08 mm)

Flexibilní, jednovrstvé vnitřní trubky pro montáž do šachet / komínů, které splňují požadavky protipožární ochrany, pro vlhký a suchý provoz v podtlaku do -40 Pa.

Možný účel použití: otevřené krby, kachlová kamna, pece, olejová, plynová, peletová a štěpková topeniště. Kompatibilní s pevnými trubkami a tvarovkami podle modelu 11.

Výpočet průřezu podle EN 13384 musí zajistit, aby se teplota vnitřní stěny vyústění komínu nacházela při ustálení teploty nad teplotou rosného bodu vodní páry zplodin.

Spalinový systém EN 1856-2 T400 Ő$N1 Ő$W Ő$V2 Ő$L50008 Ő$G

Model 0.2: EW-Line Flex FU (jednovrstvé 0,08 mm)

Flexibilní, jednovrstvé vnitřní trubky pro montáž do šachet / komínů, které splňují požadavky protipožární ochrany, pro vlhký a suchý provoz v podtlaku do -40 Pa.

Možný účel použití: otevřené krby, kachlová kamna, pece, olejová, plynová, peletová a štěpková topeniště. Kompatibilní s pevnými trubkami a tvarovkami podle modelu 12.

Výpočet průřezu podle EN 13384 musí zajistit, aby se teplota vnitřní stěny vyústění komínu nacházela při ustálení teploty nad teplotou rosného bodu vodní páry zplodin.

Spalinový systém EN 1856-2 T600 Ő$N1 Ő$W Ő$V2 Ő$L50008 Ő$G

Model 0.3: EW-Line Flex AL (jednovrstvé 0,08 mm) se silikonovou těsnicí hmotou

Flexibilní, jednovrstvé vnitřní trubky pro montáž do šachet / komínů, které splňují požadavky protipožární ochrany, pro vlhký a suchý provoz v přetlaku do 200 Pa.

Možný účel použití: Olejová, plynová a kondenzační topeniště. Kompatibilní s pevnými trubkami a tvarovkami podle modelu 13.

Nemusí se provádět posudek, že se teplota vnitřní stěny vyústění zařízení pro odvod spalin nachází při ustálení teploty nad teplotou rosného bodu vodní páry spalin.

Spalinový systém EN 1856-2 T120 Ő$P1 Ő$W Ő$V2 Ő$L50008 Ő$O

Model 0.4: EW-Line Flex AL (jednovrstvé 0,08 mm) se silikonovou těsnicí hmotou

Flexibilní, jednovrstvé vnitřní trubky pro montáž do šachet / komínů, které splňují požadavky protipožární ochrany, pro vlhký a suchý provoz v přetlaku do 200 Pa.

Možný účel použití: Olejová, plynová a kondenzační topeniště. Kompatibilní s pevnými trubkami a tvarovkami podle modelu 14.

Nemusí se provádět posudek, že se teplota vnitřní stěny vyústění zařízení pro odvod spalin nachází při ustálení teploty nad teplotou rosného bodu vodní páry spalin.

Spalinový systém EN 1856-2 T200 Ő$P1 Ő$W Ő$V2 Ő$L50008 Ő$O

Model 0.5: EW-Line Flex FU (jednovrstvé 0,08 mm)

Flexibilní, jednovrstvé vnitřní trubky pro montáž do šachet / komínů, které splňují požadavky protipožární ochrany, pro vlhký a suchý provoz v podtlaku do -40 Pa.

Možný účel použití: olejová, plynová, kondenzační topeniště. Kompatibilní s pevnými trubkami a tvarovkami podle modelu 15.

Nemusí se provádět posudek, že se teplota vnitřní stěny vyústění zařízení pro odvod spalin nachází při ustálení teploty nad teplotou rosného bodu vodní páry spalin.

Spalinový systém EN 1856-2 T200 Ő$N1 Ő$W Ő$V2 Ő$L50008 Ő$O

Model 0.6: EW-Line Flex FU (dvouvrstvé 2 × 0,08 mm)

Flexibilní, dvouvrstvé vnitřní trubky pro montáž do šachet / komínů, které splňují požadavky protipožární ochrany, pro vlhký a suchý provoz v podtlaku do -40 Pa.

Možný účel použití: otevřené krby, kachlová kamna, pece, olejová, plynová, peletová a štěpková topeniště. Kompatibilní s pevnými trubkami a tvarovkami podle modelu 11.

Výpočet průřezu podle EN 13384 musí zajistit, aby se teplota vnitřní stěny vyústění komínu nacházela při ustálení teploty nad teplotou rosného bodu vodní páry zplodin.

Spalinový systém EN 1856-2 T400 Ő$N1 Ő$W Ő$V2 Ő$L50008 Ő$G

Model 0.7: EW-Line Flex FU (dvouvrstvé 2 × 0,08 mm)

Flexibilní, dvouvrstvé vnitřní trubky pro montáž do šachet / komínů, které splňují požadavky protipožární ochrany, pro vlhký a suchý provoz v podtlaku do -40 Pa.

Možný účel použití: otevřené krby, kachlová kamna, pece, olejová, plynová, peletová a štěpková topeniště. Kompatibilní s pevnými trubkami a tvarovkami podle modelu 12.

Výpočet průřezu podle EN 13384 musí zajistit, aby se teplota vnitřní stěny vyústění komínu nacházela při ustálení teploty nad teplotou rosného bodu vodní páry zplodin.

Spalinový systém EN 1856-2 T600 Ő$N1 Ő$W Ő$V2 Ő$L50008 Ő$G

Model 0.8: EW-Line Flex AL (dvouvrstvé 2 × 0,08 mm) se silikonovou těsnicí hmotou

Flexibilní, dvouvrstvé vnitřní trubky pro montáž do šachet / komínů, které splňují požadavky protipožární ochrany, pro vlhký a suchý provoz v přetlaku do 200 Pa.

Možný účel použití: Olejová, plynová a kondenzační topeniště. Kompatibilní s pevnými trubkami a tvarovkami podle modelu 13.

Nemusí se provádět posudek, že se teplota vnitřní stěny vyústění zařízení pro odvod spalin nachází při ustálení teploty nad teplotou rosného bodu vodní páry spalin.

Spalinový systém EN 1856-2 T120 Ő$P1 Ő$W Ő$V2 Ő$L50008 Ő$O

Model 0.9: EW-Line Flex AL (dvouvrstvé 2 × 0,08 mm) se silikonovou těsnicí hmotou

Flexibilní, dvouvrstvé vnitřní trubky pro montáž do šachet / komínů, které splňují požadavky protipožární ochrany, pro vlhký a suchý provoz v přetlaku do 200 Pa.

Možný účel použití: Olejová, plynová a kondenzační topeniště. Kompatibilní s pevnými trubkami a tvarovkami podle modelu 14.

Nemusí se provádět posudek, že se teplota vnitřní stěny vyústění zařízení pro odvod spalin nachází při ustálení teploty nad teplotou rosného bodu vodní páry spalin.

Spalinový systém EN 1856-2 T200 Ő$P1 Ő$W Ő$V2 Ő$L50008 Ő$O

Model 0.10: EW-Line Flex FU (dvouvrstvé 2 × 0,08 mm)

Flexibilní, dvouvrstvé vnitřní trubky pro montáž do šachet / komínů, které splňují požadavky protipožární ochrany, pro vlhký a suchý provoz v podtlaku do -40 Pa.

Možný účel použití: Olejová, plynová a kondenzační topeniště. Kompatibilní s pevnými trubkami a tvarovkami podle modelu 15.

Nemusí se provádět posudek, že se teplota vnitřní stěny vyústění zařízení pro odvod spalin nachází při ustálení teploty nad teplotou rosného bodu vodní páry spalin.

Spalinový systém EN 1856-2 T200 Ő$N1 Ő$W Ő$V2 Ő$L50008 Ő$O

Model 0.11: Line EW-FU (pevné 0,60 mm)

Flexibilní, jednostěnné vnitřní trubky pro montáž do šachet / komínů, které splňují požadavky protipožární ochrany, pro vlhký a suchý provoz v podtlaku do -40 Pa.

Možný účel použití: otevřené krby, kachlová kamna, pece, olejová, plynová, peletová a štěpková topeniště.

Výpočet průřezu podle EN 13384 musí zajistit, aby se teplota vnitřní stěny vyústění komínu nacházela při ustálení teploty nad teplotou rosného bodu vodní páry zplodin.

Spalinový systém EN 1856-2 T400 Ő$N1 Ő$W Ő$V2 Ő$L50060 Ő$G

Model 0.12: Line EW-FU (pevné 0,60 mm)

Flexibilní, jednostěnné vnitřní trubky pro montáž do šachet / komínů, které splňují požadavky protipožární ochrany, pro vlhký a suchý provoz v podtlaku do -40 Pa.

Možný účel použití: otevřené krby, kachlová kamna, pece, olejová, plynová, peletová a štěpková topeniště.

Výpočet průřezu podle EN 13384 musí zajistit, aby se teplota vnitřní stěny vyústění komínu nacházela při ustálení teploty nad teplotou rosného bodu vodní páry zplodin.

Spalinový systém EN 1856-2 T600 Ő$N1 Ő$W Ő$V2 Ő$L50060 Ő$G

Model 0.13: Line EW-ALBI (pevné 0,60 mm) s těsněním EPDM

Pevné, jednostěnné vnitřní trubky pro montáž do šachet / komínů, které splňují požadavky protipožární ochrany, pro vlhký a suchý provoz v přetlaku do 200 Pa.

Možný účel použití: Olejová, plynová a kondenzační topeniště.

Nemusí se provádět posudek, že se teplota vnitřní stěny vyústění zařízení pro odvod spalin nachází při ustálení teploty nad teplotou rosného bodu vodní páry spalin.

Spalinový systém EN 1856-2 T120 Ő$P1 Ő$W Ő$V2 Ő$L50060 Ő$O

Model 0.14: Line EW-ALBI (pevné 0,60 mm) se silikonovým těsněním

Pevné, jednostěnné vnitřní trubky pro montáž do šachet / komínů, které splňují požadavky protipožární ochrany, pro vlhký a suchý provoz v přetlaku do 200 Pa.

Možný účel použití: Olejová, plynová a kondenzační topeniště.

Nemusí se provádět posudek, že se teplota vnitřní stěny vyústění zařízení pro odvod spalin nachází při ustálení teploty nad teplotou rosného bodu vodní páry spalin.

Spalinový systém EN 1856-2 T200 Ő$P1 Ő$W Ő$V2 Ő$L50060 Ő$O

Model 0.15: Line EW-FU (pevné 0,60 mm)

Flexibilní, jednostěnné vnitřní trubky pro montáž do šachet / komínů, které splňují požadavky protipožární ochrany, pro vlhký a suchý provoz v podtlaku do -40 Pa.

Možný účel použití: Olejová, plynová a kondenzační topeniště.

Nemusí se provádět posudek, že se teplota vnitřní stěny vyústění zařízení pro odvod spalin nachází při ustálení teploty nad teplotou rosného bodu vodní páry spalin.

Spalinový systém EN 1856-2 T200 Ő$N1 Ő$W Ő$V2 Ő$L50060 Ő$O

MONTÁŽ A PŘEDPISY

Montáž musí být provedena odborně v souladu s montážním návodem a s platnými národními předpisy.

V Německu zejména DIN V 18160-1 a platný LBauO (zemský stavební řád), FeuVo (nařízení o topeništích), příslušné normy DIN a všechny další stavební a bezpečnostní předpisy.

Potřebný průřez se musí určit podle DIN EN 13384 a musí ho prověřit provádějící odborná firma. Před montáží se musí vyjasnit provedení zařízení s kompetentním revizním technikem komínů.

OBECNĚ K PALIVŮM

⚠ **Použití černého nebo antracitového uhlí jako paliva není povoleno!**

⚠ **Při spalování dřeva je nutno dbát na to,**

- **aby se používalo pouze kusové dřevo v přírodním stavu včetně přilnuté kůry, obzvláště ve formě štěpin.**
- **aby se používaly výlisky ze dřeva v přírodním stavu ve formě dřevěných briket nebo pelet vždy s odpovídajícím dokladem o kvalitě.**

⚠ **Pro spalování není povoleno:**

- **dřevo, které je ošetřeno ochrannými prostředky na dřevo.**
- **natřené nebo lakované dřevo**
- **překližka, dřevotřísky, dřevovláknité desky nebo jinak slepované dřevo**
- **brikety z kůry**
- **plasty všeho druhu**
- **jakékoliv odpady!**

Pro praktické provedení se musí nutně dbát na to, aby bylo používané palivo uvedeno explicitně jako vhodné v návodu k použití výrobce spotřebiče.

MONTÁŽNÍ VÝŠKY

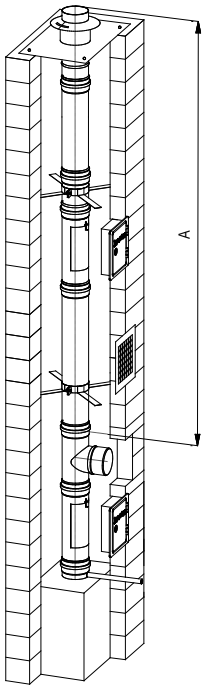

	Rozměr A, montážní výšky nad T-kusem v m		
Jmenovitý průměr v mm:	Tloušťky stěn v mm:		
	0,6	0,8	1
80	92	109	134
100	85	102	121
115	79	97	111
120	77	96	107
130	74	92	101
140	70	89	94
150	66	86	87
160	63	82	81
180	55	76	67
200	48	69	54
250	38	56	46
300	27	42	37
350	25	39	34
400	23	35	31
450	21	32	28
500	19	29	25
550	17	25	22
600	15	22	19

Maximální montážní výšky a vzdálenosti v m, pro pevné vnitřní trubky (Line EW-FU / Line EW ALBI) nad T-kusem

PEVNOST V TAHU pro flexibilní a pevné vnitřní trubky

Pevnost v tahu < 0,5 kN

Model 1 až 5	(DN 80-300)	flexibilní jednovrstvé:	Vyhovuje
Model 6 až 10	(DN 80-300)	flexibilní dvouvrstvé:	Vyhovuje
Model 11 až 15	(DN 80-600)	pevné trubky:	nepřísluší

PEVNOST V OHYBU pro jednovrstvé a dvouvrstvé flexibilní vnitřní trubky

flexibilní jednovrstvé		flexibilní dvouvrstvé	
Jmenovitá světlost v mm	Minimální poloměr v ohybu v mm (2× DN)	Jmenovitá světlost v mm	Minimální poloměr v ohybu v mm (2× DN)
80	160	80	160
100	200	100	200
110	220	110	220
115	230	115	230
120	240	120	240
130	260	130	260
140	280	140	280
150	300	150	300
160	320	160	320
180	360	180	360
200	400	200	400
225	450	225	450
250	500	250	500

STAVEBNÍ POŽADAVKY

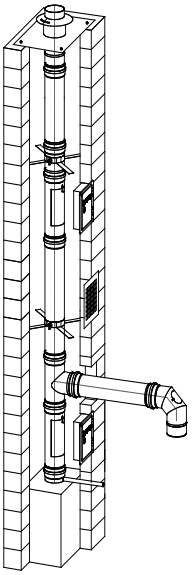

Spalinové vedení musí být namontováno v rámci vlastní, příp. podélně větrané šachty nebo kanálu. Požadavky protipožární ochrany šachet (L_A30 až L_A90) se řídí stavebními právními předpisy (nařízením o topeništích) příslušné spolkové země nebo státu. Kromě potřebných čisticích a kontrolních otvorů se schválenými čisticími uzávěry nesmí mít šachta žádný otvor, mimo instalačního prostoru topeniště. (Kontrolní otvory se musí odsouhlasit s kompetentním kominíkem.) Do jedné šachty lze zabudovat více spalinových potrubí, pouze, pokud to povolují národní předpisy a stavební právo.

MINIMÁLNÍ VZDÁLENOST OD HOŘLAVÝCH LÁTEK VE SVISLÉ ČÁSTI

Vzdálenosti od hořlavých stavebních dílů jsou závislé na druhu montáže (s tepelnou izolací / bez tepelné izolace) a kvalitě šachty. Musí se respektovat odpovídající národní předpisy (např. ČSN EN 18160-1).

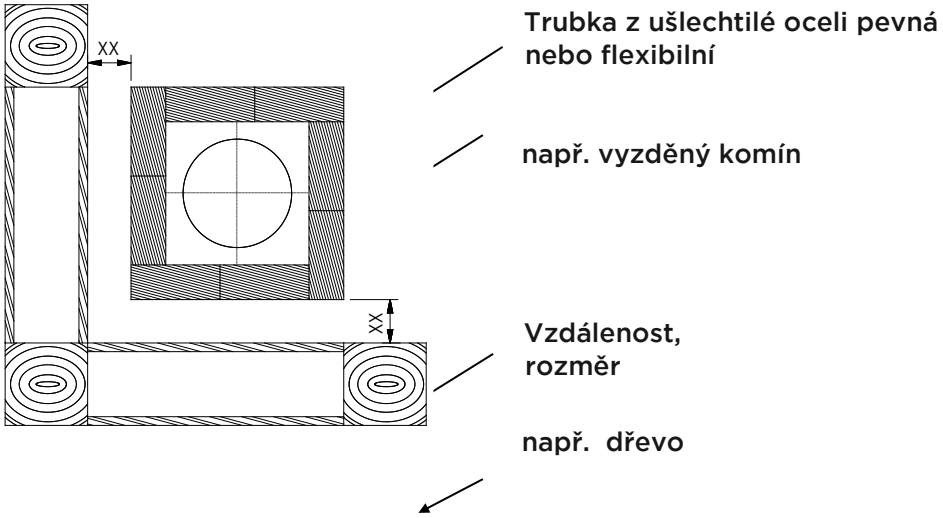

Provedení	Třída teploty	Třída tlaku	Odolnost proti kondenzátu	Odolnost proti korozi a tloušťka materiálu	Odolnost proti čadivému ohni	Jmenovitá světlost (průměr vnitřní roury)	Použití
0.1 a 0.6	T400	N1	W	V2-L50008	G	Ø 80 až 250	Olej, plyn pro vlhký nebo suchý provoz a topeniště s pevnými palivy pro suchý provoz
0.2 a 0.7	T600	N1	W	V2-L50008	G	Ø 80 až 250	Olej, plyn pro vlhký nebo suchý provoz a topeniště s pevnými palivy pro suchý provoz
0.3 a 0.8	T120	P1	W	V2-L50008	O	Ø 80 až 250	Olej, plyn pro vlhký nebo suchý provoz se silikonovou těsnicí hmotou
0.4 a 0.9	T200	P1	W	V2-L50008	O	Ø 80 až 250	Olej, plyn pro vlhký nebo suchý provoz se silikonovou těsnicí hmotou
0.5 a 0.10	T200	N1	W	V2-L50008	O	Ø 80 až 250	Olej, plyn pro vlhký nebo suchý provoz
0.11	T400	N1	W	V2-L50060	G	Ø 80 až 600	Olej, plyn pro vlhký nebo suchý provoz a topeniště s pevnými palivy pro suchý provoz
0.12	T600	N1	W	V2-L50060	G	Ø 80 až 600	Olej, plyn pro vlhký nebo suchý provoz a topeniště s pevnými palivy pro suchý provoz
0.13	T120	P1	W	V2-L50060	O	Ø 80 až 600	Olej, plyn pro vlhký nebo suchý provoz s těsněním EPDM
0.14	T200	P1	W	V2-L50060	O	Ø 80 až 600	Olej, plyn pro vlhký nebo suchý provoz se silikonovým těsněním
0.15	T200	N1	W	V2-L50060	O	Ø 80 až 600	Olej, plyn pro vlhký nebo suchý provoz

MONTÁŽ SPALINOVÉHO POTRUBÍ

MONTÁŽ PRVKŮ

Montáž flexibilního potrubí probíhá od ústí komína. Je potřeba si předem změřit a zakrátit potřebnou délku flexibilní trubky. Na flexibilní potrubí se před spuštěním do šachty nainstalují distanční objímky. Kromě horního a spodního uchycení je nutné distanční objímky rozmístit ve vzdálenosti ≤1,5 m od sebe. U šikmého vedení / úhybu je nutné navíc umístit distanční objímky před a za každým místem lomu. Vzdálenost distančních držáků od místa lomu má činit cca 10 cm.

Po vložení flexibilní trubky do komína je nutné vizuální kontrolou prověřit, zda je flexibilní potrubí vystředěné a zda jsou dodrženy minimální vzdálenosti od stěn šachty. Při zamýšleném přetlakovém použití je nutné aplikovat těsnicí hmotu do vroubků v přechodových prvcích, čímž po vytvrzení vznikne nerozebíratelné a těsné spojení.

Odvětrávání šachty potřebné při odvodu spalin přetlakem lze realizovat buď odvětráváním po celé délce nebo nasáváním spalovacího vzduchu od ústí přes kruhovou štěrbinu mezi spalinovým potrubím a šachtou.

Pro pevné trubky jsou na výběr prvky s délkou 1000 mm, 500 mm, 250 mm. Všechny součásti je nutné montovat tak, aby nátrubek (hrdlo) ukazoval nahoru, příp. ve směru spalin. Vložením silikonového těsnění (do teploty spalin max. 200 °C) nebo těsnění EPDM (do teploty spalin max. 120 °C) do připravené signy v každém hrdle je zaručena požadovaná těsnost systému v přetlakovém provozu do 200 Pa (za předpokladu použití odpovídajících nahlížecích dílů ze systému EW-ALBI).

Délkový prvek (pevná trubka Line EW-FU)

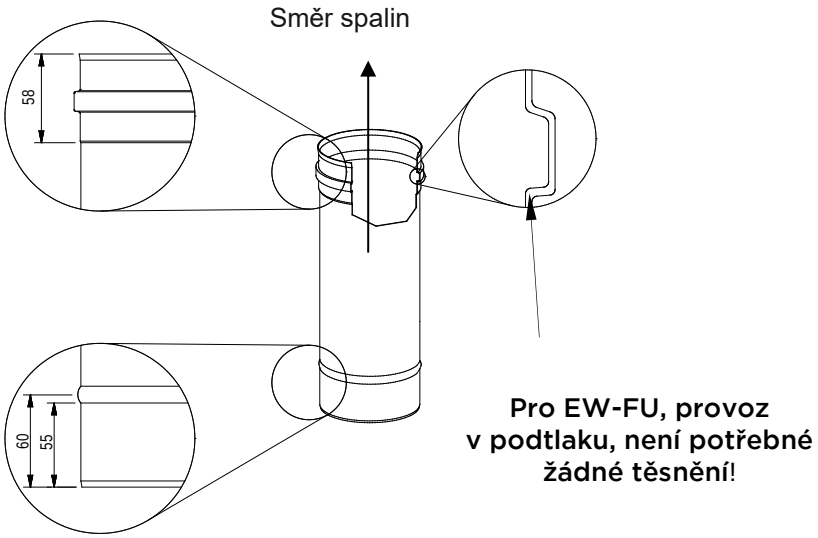

Délkový prvek (pevná trubka Line EW-ALBI)

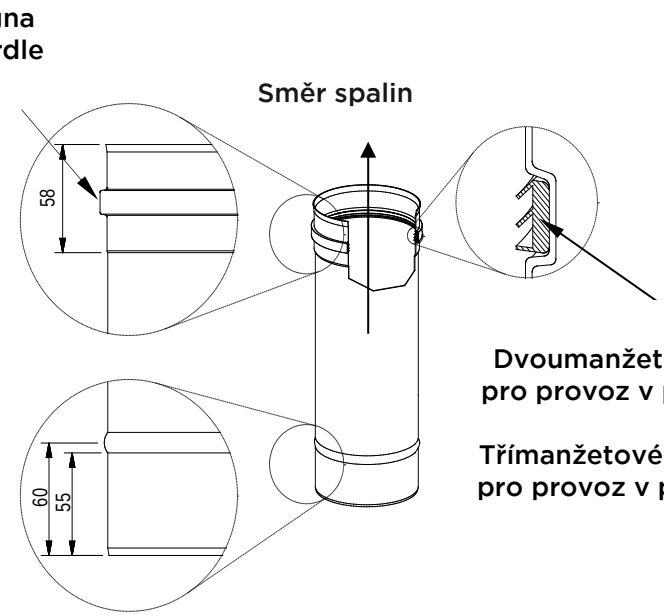

Varianta I:
Dvoumanžetové těsnění (těsnění EPDM)
pro provoz v přetlaku do 200 Pa / 120 °C
Varianta II:
Třímanžetové těsnění (silikonové těsnění)
pro provoz v přetlaku do 200 Pa / 200 °C

SMĚR MONTÁŽE FLEXIBILNÍHO POTRUBÍ

Směr montáže flexibilních trubek je natištěn přímo na potrubí, ve vzdálenostech cca 1 m.

NÁVOD K MONTÁŽI EW-LINE FLEX FU

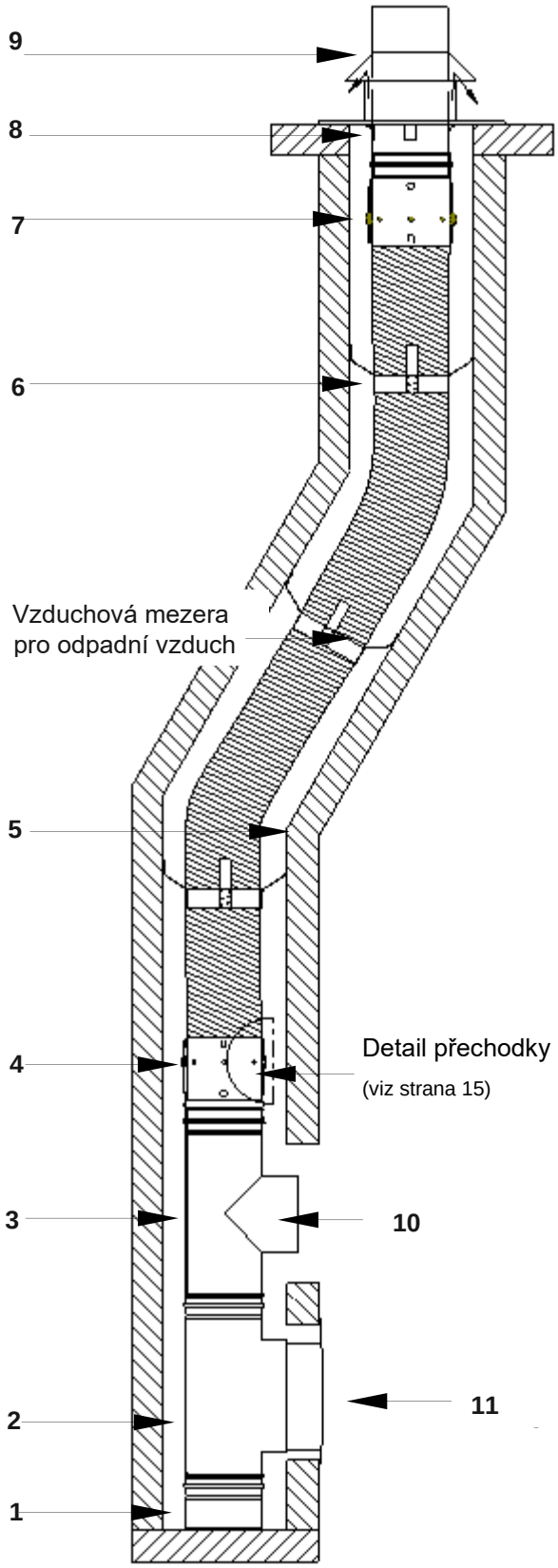

- Do vytvořeného otvoru ve stěně komína usaďte na dno šachty čisticí prvek se zakládací miskou a vyrovnejte.
- Nasaďte T-kus 87° nebo 45°; pokud je třeba, vložte mezi čistící prvek a T-kus prodloužení.
- Flexibilní potrubí (poz. 5) se zašroubuje do přechodky, montážní objímky (poz. 6) se montují ve vzdálenosti cca 1,5 m na flexibilní potrubí.
- Následně se flexibilní potrubí včetně přechodky spustí ústím do šachty nebo komínu a spojí s t-kusem.
- Spuštěné flexibilní potrubí smontujte v ústí s přechodkou flex-pevná (poz. 7), jako uzavírací díl se používá délkový prvek (poz. 9), jehož délka se vhodně upraví.
- Kryt hlavice (poz. 8) ukotvěte na krycí desce hlavy komínu hmoždinkami nebo přinýtujte a potom utěsněte, ochranný límec namontujte cca 20 mm nad hrdlem krytu hlavice k délkovému prvku (poz. 9) a utěsněte.
- Aby bylo zaručeno zajistilo dostatečné odvětrávání šachty, je nutné zajistit minimální průřez (= průřez odvětrávání) při provozu v podtlaku (EW-FU) 20 mm.
- Pro montáž spojovacího potrubí dodržujte návod k projektování a montáži systémového zařízení pro odvod spalin EW-FU.

1. Miska
2. Vybírací prvek
3. T-kus 87° (systém EW-FU)
4. Přechodka z pevné na flexibilní (vždy počítáno ve směru proudění)
5. Flexibilní potrubí
6. Distanční objímka - vystředění v šachtě
7. Přechod z flexibilní na pevné (vždy počítáno ve směru proudění)
8. Kryt hlavice s větším otvorem (pro zadní odvětrání)
9. Délkový díl s límcem na ochranu proti povětrnostním vlivům
10. Nasunout délkový prvek / kouřovod
11. Dvířka z ušlechtilé oceli s posuvným hrdlem

NÁVOD K MONTÁŽI EW-LINE FLEX AL

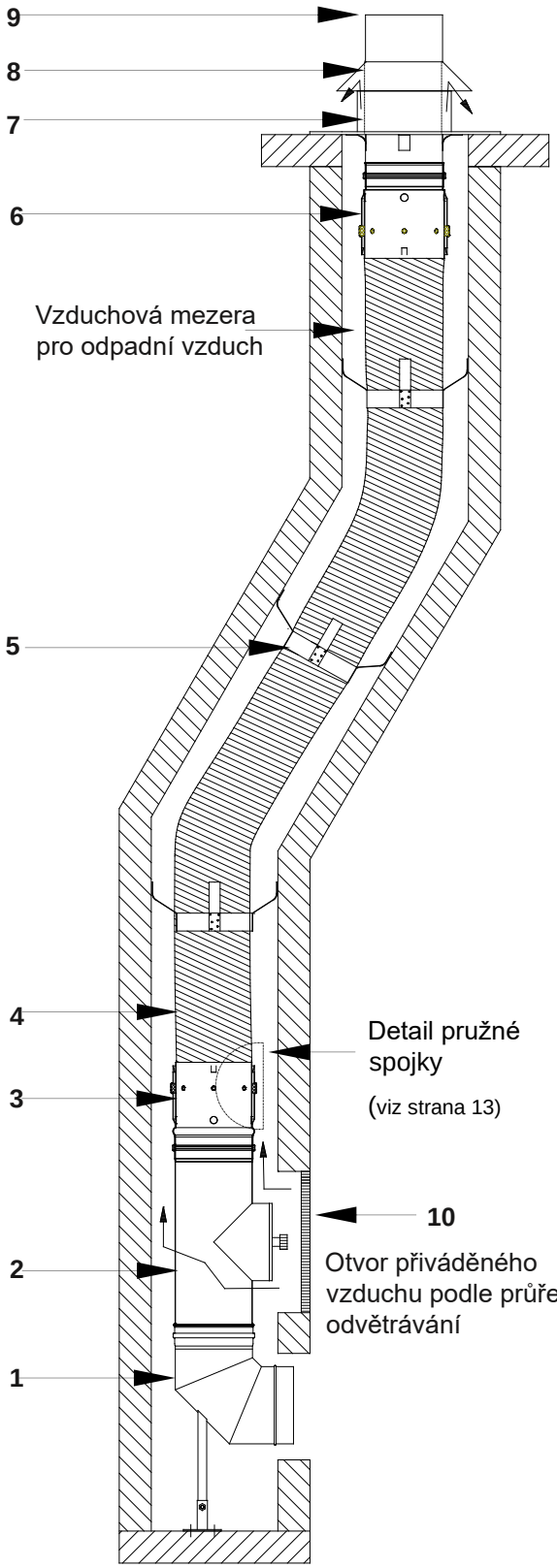

- Montáž s použitím patního kolene:
- Do vytvořeného otvoru ve stěně komína nasaďte patní koleno s nahlížecím prvkem a konzolí (nahlížecí díl může být u přetlakových komínů ve svislé části vynechán a umístěn v kouřovodu co nejblíže patnímu kolenu) a vyrovnejte.
- Montáž s použitím T-kusu
- Do vytvořeného otvoru ve stěně komína nasaďte kontrolní prvek se zakládací miskou a vyrovnejte, nasaďte T-kus 87° nebo 45°; pokud je třeba, vložte mezi čistící prvek a T-kus prodloužení.
- Musíte dbát na to, abyste vložili do signy každého hrdla odpovídající těsnění, potřebné pro přetlak.
- Flexibilní potrubí (poz. 4) se zašroubuje do přechodky, montážní objímky (poz. 5) se montují ve vzdálenosti cca 1,5 m na flexibilní potrubí.
- Do otvorů v signě přechodky pevná-flex (poz. 3) je nutné aplikovat těsnicí hmotu, čímž po vytvrzení vznikne nerozebíratelné a těsné spojení.
- Následně se flexibilní potrubí včetně přechodky spustí ústím do šachty nebo komínu a spojí s t-kusem, kontrolním dílem nebo patním kolenem.
- Spuštěné flexibilní potrubí smontujte v ústí s přechodkou flex-pevná (poz. 6), jako uzavírací díl se používá délkový prvek (poz. 9), jehož délka se vhodně upraví.
- Do otvorů v signě přechodky flex-pevná (poz. 6) je nutné aplikovat těsnicí hmotu, čímž po vytvrzení vznikne nerozebíratelné a těsné spojení.
- Kryt hlavice (poz. 7) ukotvěte na krycí desce hlavy komínu hmoždinkami nebo přinýtujte a potom utěsněte, ochranný límec namontujte cca 30 mm nad hrdlem krytu hlavice k délkovému prvku (poz. 9) a utěsněte.
- Aby bylo zaručeno zajistilo dostatečné odvětrávání šachty, je nutné zajistit minimální průřez = průřez odvětrávání (kruhová štěrbina) při provozu v přetlaku (EW-ALBI) 20 mm (u hranatého průřezu šachty), příp. 30 mm (u kulatého průřezu šachty).
- Pro montáž spojovacího potrubí dodržujte návod k projektování a montáži systémového zařízení pro odvod spalin EW-ALBI.

1. Koleno 87° s opěrnou patkou (systém EW-ALBI)
2. Nahlížecí prvek (systém EW-ALBI) – může být vynechán, viz výše
3. Přechodka z pevné na flexibilní (vždy počítáno ve směru proudění)
4. Flexibilní potrubí
5. Distanční objímka - vystředění v šachtě
6. Přechodka z flexibilní na pevné (vždy počítáno ve směru proudění)
7. Kryt hlavice s hrdlem pro odvádění proudění (průměr odvodního hrdla je minimálně o 60 mm větší než vnější průměr flexibilní trubky)
8. Límec na ochranu proti povětrnostním vlivům
9. Délkový prvek
10. Dvířka z ušlechtilé oceli s větrací mřížkou a posuvným hrdlem, nutné při provozu v přetlaku (EW-ALBI)

DETAIL: SPOJENÍ PEVNÉ NA FLEXIBILNÍ

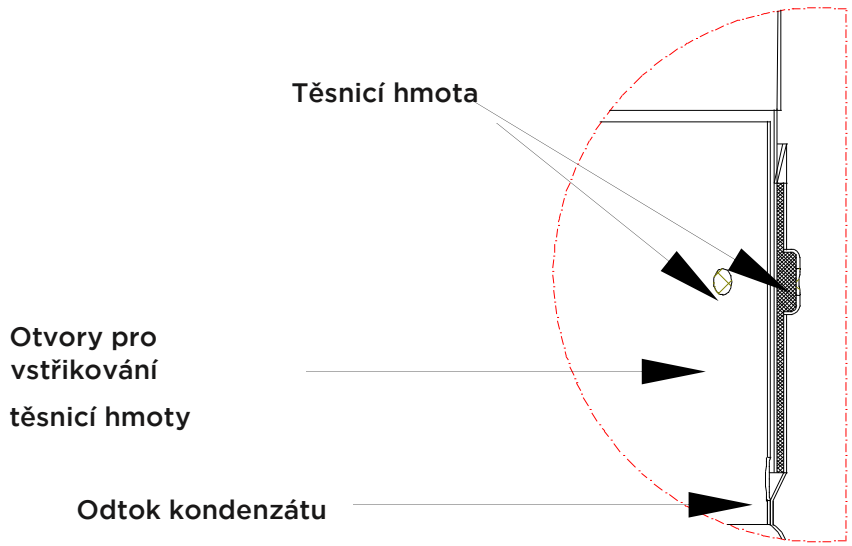

ZÁVĚREČNÉ PRÁCE

Na závěr zazděte a omítněte všechny připojovací otvory, a vyčistěte misku a odtok kondenzátu. U komína ve vlhkém provozu musí být odtok kondenzátu opatřen sifonem, pokud není kondenzát likvidován odvodem přes spotřebič. Spalinové potrubí firmy JeremiasLine-F musí být opatřeno dodaným typovým štítkem v oblasti zavedení spalin.

TLAKOVÁ ZKOUŠKA

Doporučujeme před uzavřením šachty provedení tlakové zkoušky (při provozu v přetlaku) podle směrnic. Odsouhlaste tlakovou zkoušku s kompetentním kominíkem, neboť zkouška je beztak doporučenou součástí přejímky. Podle ČSN EN 1856 část 1 nesmí činit míra netěsnosti při zkušebním tlaku 200 Pa (P1) více, než 0,006 l/(m²s).

MONTÁŽ VĚTRACÍ MŘÍŽKY (při požadavku na zadní odvětrání)

U přetlakových komínů je třeba zajistit zadní odvětrání šachty. V instalačním prostoru spotřebiče je nutné nainstalovat větrací mřížku (volný minimální průřez = požadovaný průřez odvětrávání).

ODTOK KONDENZÁTU

Při montáži komína s odtokem kondenzátu se musí bezpodmínečně dbát na to, aby byl odtok kondenzátu opatřen pachovým uzávěrem (sifonem), jehož výška přepadu činí min. 150 mm a světlost min. 15 mm. Montáž sifonu na misku kondenzátu musí být provedena tlakotěsně podle klasifikace zařízení. Nezapomeňte před uvedením do provozu zařízení pro odvod spalin těsného proti přetlaku naplnit sifon vodou, abyste zabránili výstupu spalin.

NEUTRALIZACE KONDENZÁTU

Odvod kondenzátu do stokové sítě je možný pouze v souladu s podmínkami uvedenými v místním kanalizačním řádu. Provozovatel nebo vlastník kanalizace může stanovit podmínky, za jakých je možné kondenzát odvádět. Pro případ nutné neutralizace kondenzátu je Vám k dispozici naše neutralizační zařízení.

RECIRKULACE KONDENZÁTU DO TEPELNÉHO ZDROJE

Kondenzát vzniklý ve spalinovém potrubí se musí odvádět přes patní koleno 87° do spojovacího potrubí položeného s minimálním spádem 3° do spotřebiče.

ODVOD KONDENZÁTU K PATĚ SPALINOVÉHO SYSTÉMU

Kondenzát ze svislé části zařízení pro odvod spalin odtéká do misky kondenzátu a odtud sifonem do odtokového potrubí kondenzátu příp. do neutralizačního zařízení a odtud se může odvádět do domovní kanalizace.

ZÁVĚREČNÁ UPOZORNĚNÍ

Zařízení pro odvod spalin LINE-F bylo vyvinuto a odzkoušeno s ohledem na plynotěsnost, odolnost proti korozi a bezpečnou montáž. Smějí se používat pouze originální díly systému Jermias LINE-F. Kromě toho se musí dodržovat údaje výrobce a montážní návod.

Technické změny jsou vyhrazeny!

OZNAČOVÁNÍ PO MONTÁŽI

Instalované zařízení pro odvod spalin se musí opatřit podle použití následujícím typovým štítkem:

Výstražné upozornění: **Tento štítek nesmí být zakrytý nebo odstraněn!**

Prohlášení o vlastnostech
jeremias.cz/dop-line-flex

Výrobce: **Fa. Jeremias**

Komínový systém: **LINE-F** / flexibilní hadice a pevné vnitřní trubky (montáž do šachet)
TWIN-GAS FLEX / flexibilní hadice a pevné vnitřní trubky (montáž do šachet)

Prohlášení o vlastnotech č.: LINE-F 9174 013 DOP 2016-01-26
TWIN-GAS FLEX 9174 083 DOP 2016-01-26

Označení výrobku:

LINE-F	01./06. EW-Line Flex FU	(flex jednovrstvá/flex dvouvrstvá)	EN 1856-2 T400 - N1 - W - V2 - L50008 - G
	02./07. EW-Line Flex FU	(flex jednovrstvá/flex dvouvrstvá)	EN 1856-2 T600 - N1 - W - V2 - L50008 - G
	03./08. EW-Line Flex AL [1]	(flex jednovrstvá/flex dvouvrstvá)	EN 1856-2 T120 - P1 - W - V2 - L50008 - O
	04./09. EW-Line Flex AL [1]	(flex jednovrstvá/flex dvouvrstvá)	EN 1856-2 T200 - P1 - W - V2 - L50008 - O
	05./10. EW-Line Flex FU	(flex jednovrstvá/flex dvouvrstvá)	EN 1856-2 T200 - N1 - W - V2 - L50008 - O
	11. Line EW-FU	(pevné vnitřní trubky)	EN 1856-2 T400 - N1 - W - V2 - L50060 - G
	12. Line EW-FU	(pevné vnitřní trubky)	EN 1856-2 T600 - N1 - W - V2 - L50060 - G
	13. Line EW-ALBI [2]	(pevné vnitřní trubky)	EN 1856-2 T120 - P1 - W - V2 - L50060 - O
	14. Line EW-ALBI [3]	(pevné vnitřní trubky)	EN 1856-2 T200 - P1 - W - V2 - L50060 - O
	15. Line EW-FU	(pevné vnitřní trubky)	EN 1856-2 T200 - N1 - W - V2 - L50060 - O
TWIN-GAS FLEX	01./02. Line-F TWG	(flex jednovrstvá/flex dvouvrstvá)	EN 1856-2 T600 - N1 - W - V2 - L50008 - O
	03. EW-FU TWG [4]	(pevné vnitřní trubky)	EN 1856-2 T600 - N1 - W - V2 - L50050 - O

[1] dotěsněno silikonem / [2] s EPDM těsněním / [3] se silikonovým těsněním

Označení systému spalin
dle národních předpisů: _____
(EN 1443 / EN 15287-1)

Jmenovitý průměr: uveďte prosím Ø ..... mm

Vzdálenost k hořlavým stavebním hmotám: ☐ 0 m²K/W bez izolace/ ☐ [4] ≥0,26 m²K/W s izolací 25mm

Vzdálenost k hořlavým stavebním hmotám: ..... mm přivětrávané →



Montážní firma: _____ Telefon: _____

_____ Datum montáže: _____